I: MOUNTING INSTRUCTION / MONTAGE ANWEISUNG

Type	: TBX050 / TBX065 / TBX080 TBX100 / TBX125 / TBX150	Typ	: TBX050 / TBX065 / TBX080 TBX100 / TBX125 / TBX150
Description	: Insulation set	Umschreibung	: Fertigisolierung
Suitable for	: Steel SpiroCross	Geeignet für	: Stahl SpiroCross

CONTENTS OF THE BOX / INHALT DER BOX:

TBXxxx:

1x	2x	2x	2x	3x (TBX050) 4x (≥TBX065)

PREPARATION / SCHNITTMARKEN:

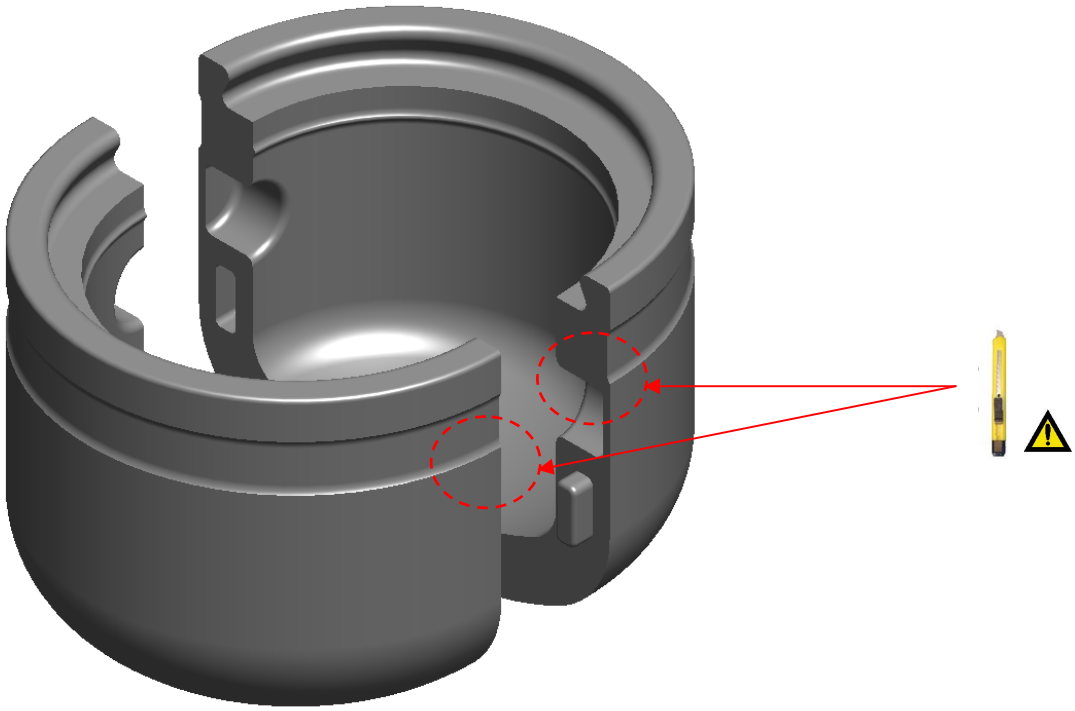

18.634_00

II: MOUNTING INSTRUCTION / MONTAGE ANWEISUNG

INSTALLING / MONTIEREN:

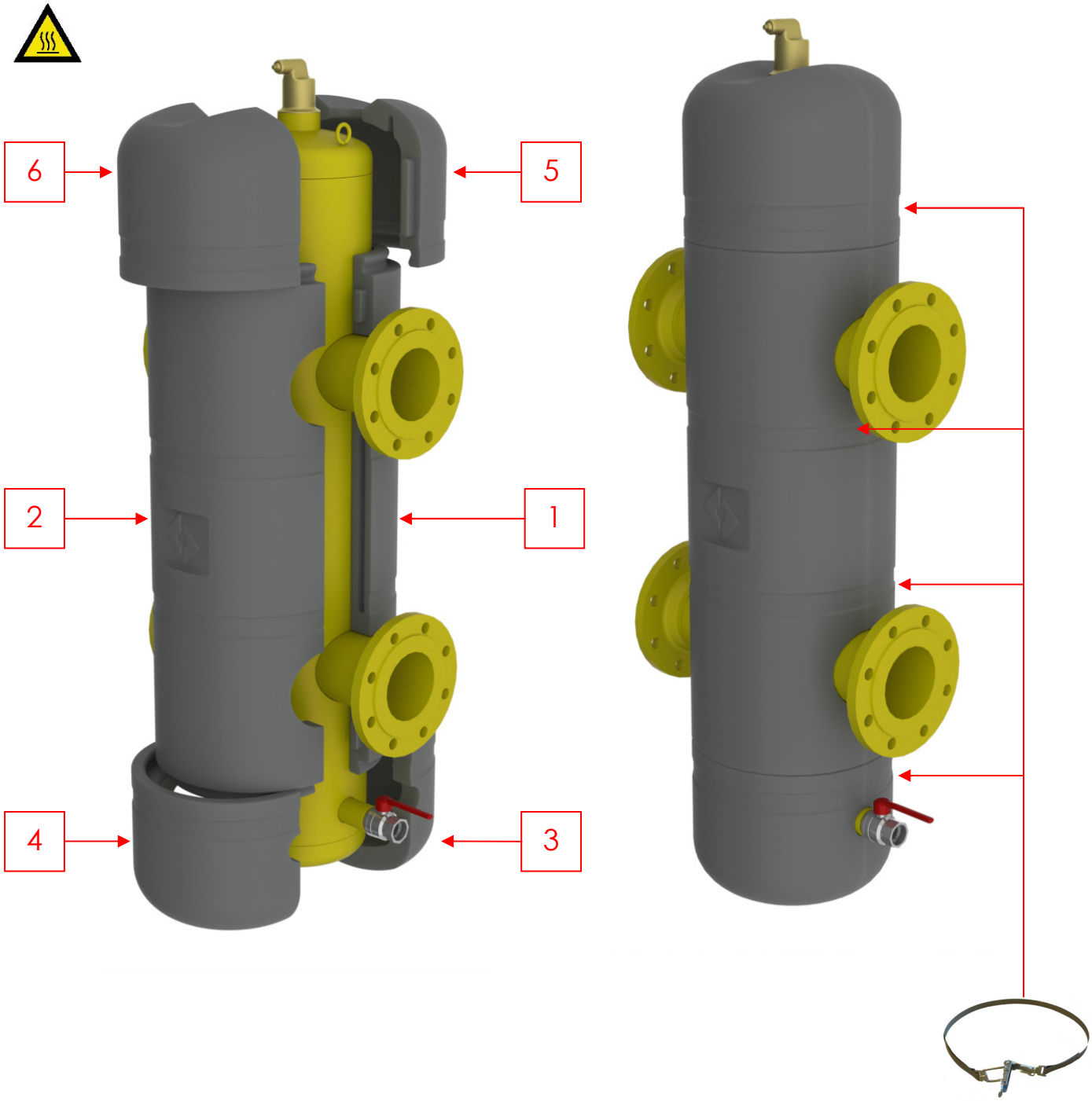

18.634_00