Ersatzteilliste
Spare parts list
Lista parti di ricambio

Lista de repuestos
Catálogo de peças de substituição
Onderdelenlijst

6720807887
(2014/05) Lö

Montage-Set SKT1.0/SKS5.0/FKT2
Installation-set SKT1.0/SKS5.0/FKT2

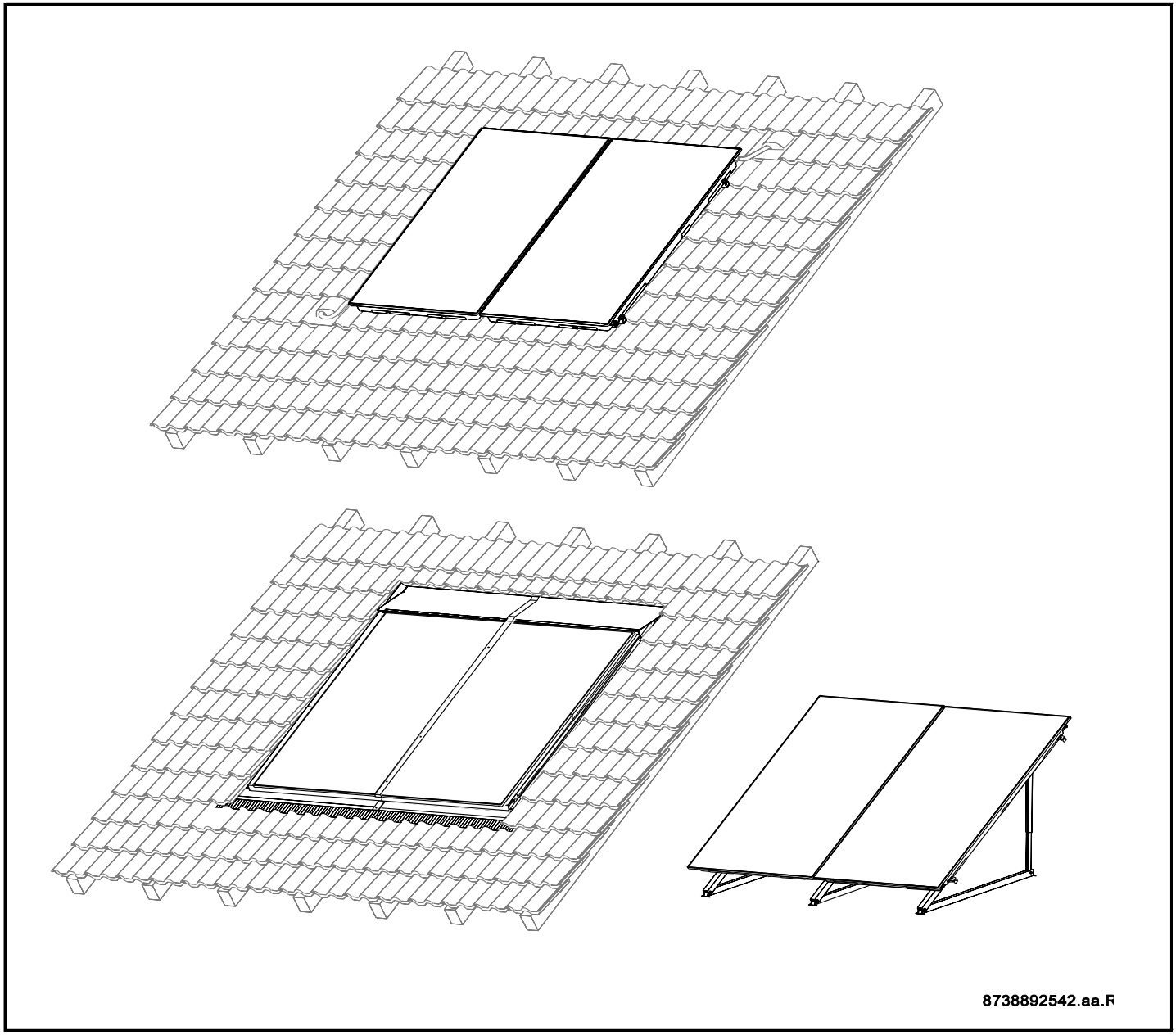

[de] Wichtige Hinweise zur Installation/Montage

Die Installation/Montage muss durch eine für die Arbeiten zugelassene Fachkraft unter Beachtung der geltenden Vorschriften erfolgen.

[en] Important notes on installation/assembly

The installation/assembly must be carried out by a professional who is authorised to do the work, and with due regard to the relevant regulations.

[fr] Instructions importantes pour l'installation/le montage

L'installation/le montage doit être effectué(e) par un spécialiste qualifié pour les opérations concernées et dans le respect des prescriptions applicables.

[bg] Важни указания във връзка с инсталацията/монтажа

Инсталацията/монтажът трябва да се извършва от лицензиран за работите специалист в съответствие с приложимите разпоредби.

[cs] Důležité pokyny k instalaci/montáži

Instalaci/montáž musí při dodržení platných předpisů provést odborný pracovník s příslušným oprávněním pro tyto práce.

[da] Vigtige anvisninger til installationen/monteringen

Installationen/monteringen skal foretages af en godkendt installatør under overholdelse af de gældende forskrifter.

[el] Σημαντικές υποδείξεις για την εγκατάσταση/συναρμολόγηση

Η εγκατάσταση/συναρμολόγηση πρέπει να πραγματοποιείται από εξουσιοδοτημένο για τις εργασίες αυτές τεχνικό προσωπικό, το οποίο θα πρέπει να φροντίζει ώστε να τηρούνται οι ισχύουσες διατάξεις.

[es] Indicaciones importantes para instalación/montaje

La instalación/el montaje lo debe realizar personal especializado autorizado para los trabajos, respetando las prescripciones vigentes.

[et] Olulised juhised paigaldamiseks/montaažiks

Paigaldamist/montaaži tohib läbi viia selleks volitusi omav spetsialist, arvestades kehtivaid nõudeid.

[fi] Belangrijke aanwijzingen betreffende de installatie/montage

De installatie/montage moet worden uitgevoerd door een voor de werkzaamheden geautoriseerde installateur. Hij moet rekening houden met de geldende voorschriften.

[fi] Tärkeitä asennus- ja kokoonpano-ohjeita

Näihin töihin hyväksytyn ammattiasentajan pitää suorittaa asennus- ja kokoonpanotyöt voimassa olevien määräysten mukaisesti.

[hu] Fontos tudnivalók az installáláshoz/szereléshez

Az installálást/szerelést egy, a munkákra felhatalmazott szakembernek kell végeznie, az érvényes előírások figyelembevételével.

[it] Avvertenze importanti per l'installazione/il montaggio

L'installazione/il montaggio deve aver luogo ad opera di una ditta specializzata ed autorizzata in osservanza delle disposizioni vigenti.

[he] მნიშვნელოვანი მითითებები ინსტალაციისთვის/მონტაჟისათვის

ინსტალაცია/მონტაჟი უნდა განხორციელდეს სამუშაოებისთვის დამვებული კვალიფიციური პერსონალის მიერ, მოქმედი განაწესის დაცვით.

[lt] Svarbios instaliavimo ir (arba) montavimo nuorodos

Instaliuoti ir montuoti, laikantis galiojančių taisyklių, leidžiama kvalifikuotiems specialistams, kurie buvo įgalioti šiems darbams atlikti.

[lv] Svarīgi norādījumi par iekārtas uzstādīšanu / montāžu

Iekārtas uzstādīšanu/montāžu ir jāveic specializētam sertificētam speciālistam, ievērojot spēkā esošos noteikumus.

[nl] Belangrijke aanwijzingen betreffende de installatie/montag

De installatie/montage moet worden uitgevoerd door een voor de werkzaamheden geautoriseerde installateur rekening houdend met de geldende voorschriften.

[no] Viktig informasjon om installasjon/montering

Installasjonen/monteringen skal gjennomføres av autoriserte installatører, og gjeldende forskrifter skal følges.

[pl] Ważne wskazówki dotyczące instalacji/montażu

Zainstalowanie/montaż muszą być wykonane przez uprawnionego do tego rodzaju prac specjalistę przy zachowaniu obowiązujących przepisów.

[pt] Indicações importantes relativas à instalação/montagem

A instalação/montagem deve ser efectuada por um técnico especializado com qualificações para estes trabalhos, tendo em atenção os regulamentos em vigor.

[ro] Indicaţii importante privind instalarea/montajul

Instalarea/montajul trebuie realizate de către un specialist autorizat pentru lucrările respective, respectându-se prescripţiile valabile.

[ru] Важные указания по подключению/монтажу

Подключение/монтаж должны выполнять специалисты, имеющие допуск к выполнению таких работ, при соблюдении действующих норм и правил.

[sk] Dôležité pokyny týkajúce sa inštalácie/montáže

Inštaláciu/montáž musí realizovať odborník s oprávnením na výkon týchto prác, pričom musí dodržovať platné predpisy.

[sl] Pomembni napotki za namestitev/montažo

Namestitev/montažo mora izvesti strokovnjak, pristojen za tovrstna dela, ob upošte vanju veljavnih predpisov.

[sr] Važna uputstva za ugradnju i montažu

Ugradnju i montažu moraju da obave samo stručna lica ovlašćena za izvođenje takvih radova koja će poštovati važeće propise.

[sv] Viktiga anvisningar för installation/montering

Installationen/monteringen måste utföras av en behörig och fackkunnig person enligt gällande föreskrifter.

[tr] Kurulum/Montaj ile ilgili önemli uyarılar

Kurulum/Montaj çalışmaları sadece yetkili bayiler tarafından aşağıda belirtilen talimatlar dikkate alınarak yapılmalıdır.

[uk] Важливі вказівки щодо установки/монтажу

Установку/монтаж мають здійснювати фахівці, що мають дозвіл на проведення цих робіт, із дотримання чинних приписів.

[zh] 安装方面的重要提示

必须由受到许可承担该项工作的专业人员遵照相关法规进行安装。

[ar] ملاحظات هامة للتركيب/التجميع

يجب أن يتم التركيب/التجميع من قبل متخصص مصرح له بالعمل، مع مراعاة اللوائح السارية.

[fa] تذکرات مهم درباره نصب/مونتاژ

نصب/مونتاژ باید توسط فردی حرفه ای که مجاز به انجام این کار است، و همچنین با توجه کامل به مقررات مربوطه انجام شود.

[he] הנחיות חשובות להתקנה / הרכבה

ההתקנה / ההרכבה חייבת להתבצע על ידי גורם מקצועי שהוסמך לכך, תוך הקפדה על מילוי כל התקנות הרלוונטיות.

Inhaltsverzeichnis
Table of contents
Indice
Indice
Indice
Inhoud

AD DABPZ / FKA3-2	8 718 531 023	5
AD DABSSB / FKA9-2	8 718 531 024	6
AD DABWB / FKA4-2	8 718 531 025	7
AD ESS / FKA6-2	8 718 531 018	8
AD ESW	8 718 532 808	9
AD GSS / FKA5-2	8 718 531 017	10
AD GSW	8 718 532 807	11
AD SLPPZS / FKA15-2	8 718 531 028	12
AD SLPSSS / FKA16-2	8 718 531 029	13
AD SLPWPS / FKA17-2	8 718 531 030	14
AD ZSAES / FKA12-2	8 718 531 027	15
AD ZSAGS / FKA11-2	8 718 531 026	16
FD BWS / FKF7-2	8 718 531 035	17
FD ESS / FKF4-2	8 718 531 032	18
FD ESW	8 718 532 810	19
FD GSS / FKF3-2	8 718 531 031	20
FD GSW	8 718 532 809	21
FD ZSS / FKF8-2	8 718 531 036	22
FD ZSW / FKF9-2	8 718 531 037	23
ID EKWS	8 718 532 840	24
ID ESSH	8 718 532 917	25
ID ESSS	8 718 532 914	26
ID ESSZ	8 718 532 911	27
ID ESWH	8 718 532 845	28
ID ESWS	8 718 532 842	29
ID ESWZ	8 718 532 839	30
ID GSSH	8 718 532 916	31
ID GSSS	8 718 532 913	32
ID GSSZ	8 718 532 910	33
ID GSWH	8 718 532 844	34
ID GSWS	8 718 532 841	35
ID GSWZ	8 718 532 837	36
ID GSWZ	8 718 532 838	37
ID HES / FKI27-2	8 718 531 004	38
ID HEW	8 718 532 843	39
ID PZES / FKI3-2	8 718 530 980	40
ID SSES / FKI15-2	8 718 530 992	41

Ersatzteilliste
Spare parts list
Lista parti di ricambio
Lista de repuestos
Catálogo de peças de substituição
Onderdelenlijst

AD DABPZ / FKA3-2 - 8718531023

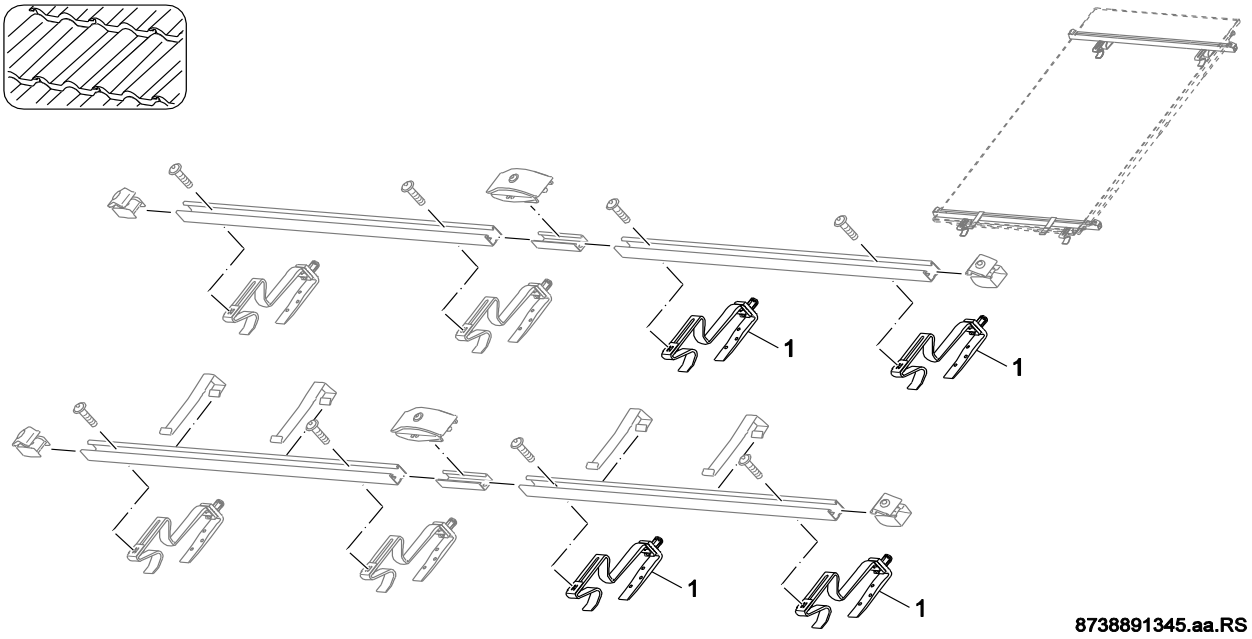

Pos	Bestell-Nr.	Bezeichnung	Description	Descrizione	Descripción	Designação	Benaming
1	**8 718 531 307 0**	Dachhaken	Roof hook	ganci per tetto	ganchos	ganchos do telhado	dakhaken

For:

Ersatzteilliste
Spare parts list
Lista parti di ricambio
Lista de repuestos
Catálogo de peças de substituição
Onderdelenlijst

AD DABSSB / FKA9-2 - 8718531024

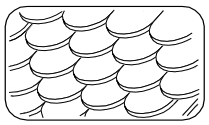

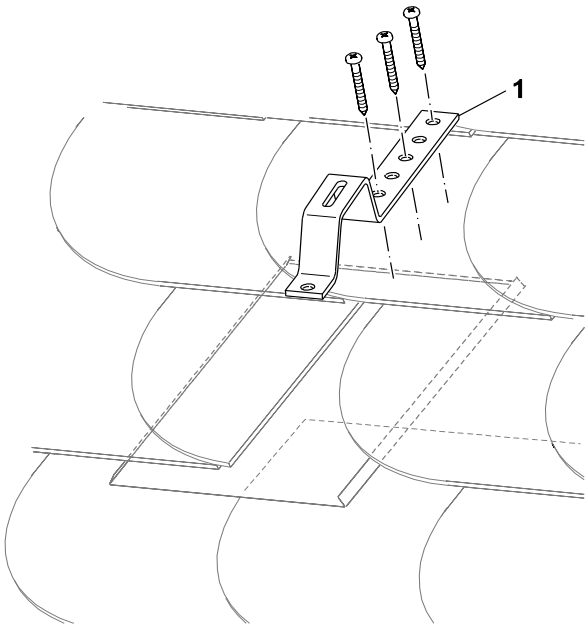

8738891382.aa.RS

Pos	Bestell-Nr.	Bezeichnung	Description	Descrizione	Descripción	Designação	Benaming
1	**8 718 531 643 0**	Montage-Set SSB	Installation set SSB	set di montaggio	juego de montaje	conjunto de montagem	montageset dubbelwandig

For:

Ersatzteilliste
Spare parts list
Lista parti di ricambio
Lista de repuestos
Catálogo de peças de substituição
Onderdelenlijst

AD DABWB / FKA4-2 - 8718531025

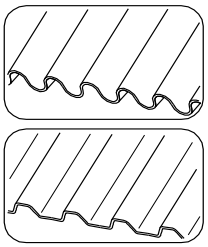

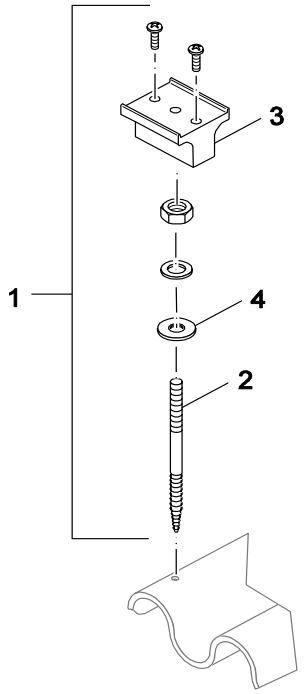

8738891383.aa.RS

Pos	Bestell-Nr.	Bezeichnung	Description	Descrizione	Descripción	Designação	Benaming
1	**8 718 531 647 0**	Montage-Set	Installation set	set di montaggio	juego de montaje	conjunto de montagem	montageset dubbelwandig
2	**8 748 511 024 0**	Stockschraube	Carriage bolt	viti	cerrojo	Vara roscada	tapendbouten
3	**8 718 531 644 0**	Träger	Fixing bracket	Supporto	soporte	suporte	drager dubbelwandig
4	**8 748 511 023 0**	Dichtung (4x)	Seal (4x)	Guarnizione (4x)	Junta (4x)	Vedante (4x)	Afdichting (4x)

For:

Ersatzteilliste
Spare parts list
Lista parti di ricambio
Lista de repuestos
Catálogo de peças de substituição
Onderdelenlijst

AD ESS / FKA6-2 - 8718531018

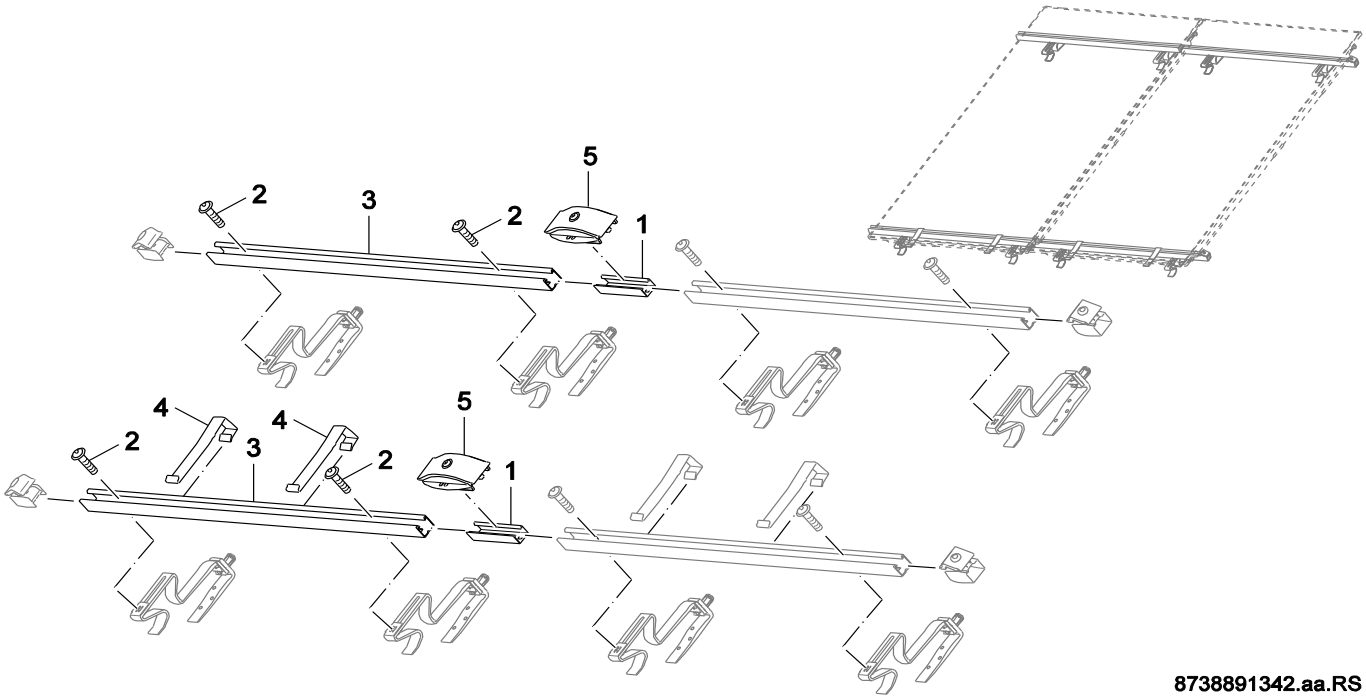

Pos	Bestell-Nr.	Bezeichnung	Description	Descrizione	Descripción	Designação	Benaming
1	**8 718 531 224 0**	Steckverbinder	Connector bar	Giunto ad innesto Guida profilata	Pieza Unión Tornillos sujección Estructu	Barra de ligação	Steekverbinding voor Profiel verticaal
2	**8 718 531 370 0**	Schrauben-Set	Screw Set	vite di	tornillo de ajuste	parafuso de ajuste	schroef set
3	**8 718 531 137 0**	Schiene 1175 mm Comfort	Rail 1175 mm comfort	Binario 1175 mm comfort	carril 1175 mm comfort	calha 1175 mm comfort	rail 1175 mm comfort
4	**8 748 511 005 0**	Abrutschsicherung	Slipping safety	sicurezza	Deslizamiento de seguridad	Clip anti-deslizamento	Slipping safety
5	**8 718 531 261 0**	Kollektorspanner doppelt	Collector clamp double	Graffa	Pieza conexión estructura	grampo	klem

For:

Ersatzteilliste
Spare parts list
Lista parti di ricambio
Lista de repuestos
Catálogo de peças de substituição
Onderdelenlijst

AD ESW - 8718532808

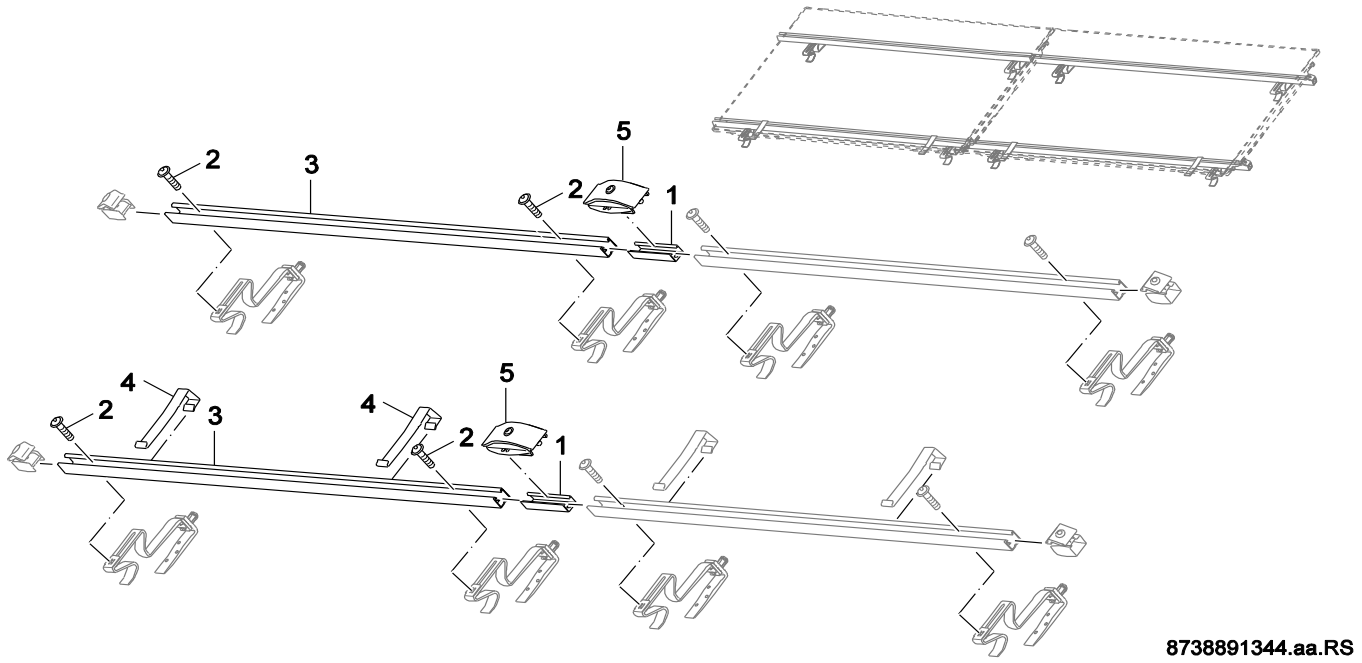

Pos	Bestell-Nr.	Bezeichnung	Description	Descrizione	Descripción	Designação	Benaming
1	**8 718 531 224 0**	Steckverbinder	Connector bar	Giunto ad innesto Guida profilata	Pieza Unión Tornillos sujección Estructu	Barra de ligação	Steekverbinding voor Profiel verticaal
2	**8 718 531 370 0**	Schrauben-Set	Screw Set	vite di	tornillo de ajuste	parafuso de ajuste	schroef set
3	**8 718 533 085 0**	Schiene waagerecht Top	Rail horizontal top	Rotaia orizzontale top	Rail horizontal top	Calha horizontal top	Rail horizontaal top
4	**8 748 511 005 0**	Abrutschsicherung	Slipping safety	sicurezza	Deslizamiento de seguridad	Clip anti-deslizamento	Slipping safety
5	**8 718 531 261 0**	Kollektorspanner doppelt	Collector clamp double	Graffa	Pieza conexión estructura	grampo	klem

For:

Ersatzteilliste
Spare parts list
Lista parti di ricambio
Lista de repuestos
Catálogo de peças de substituição
Onderdelenlijst

AD GSS / FKA5-2 - 8718531017

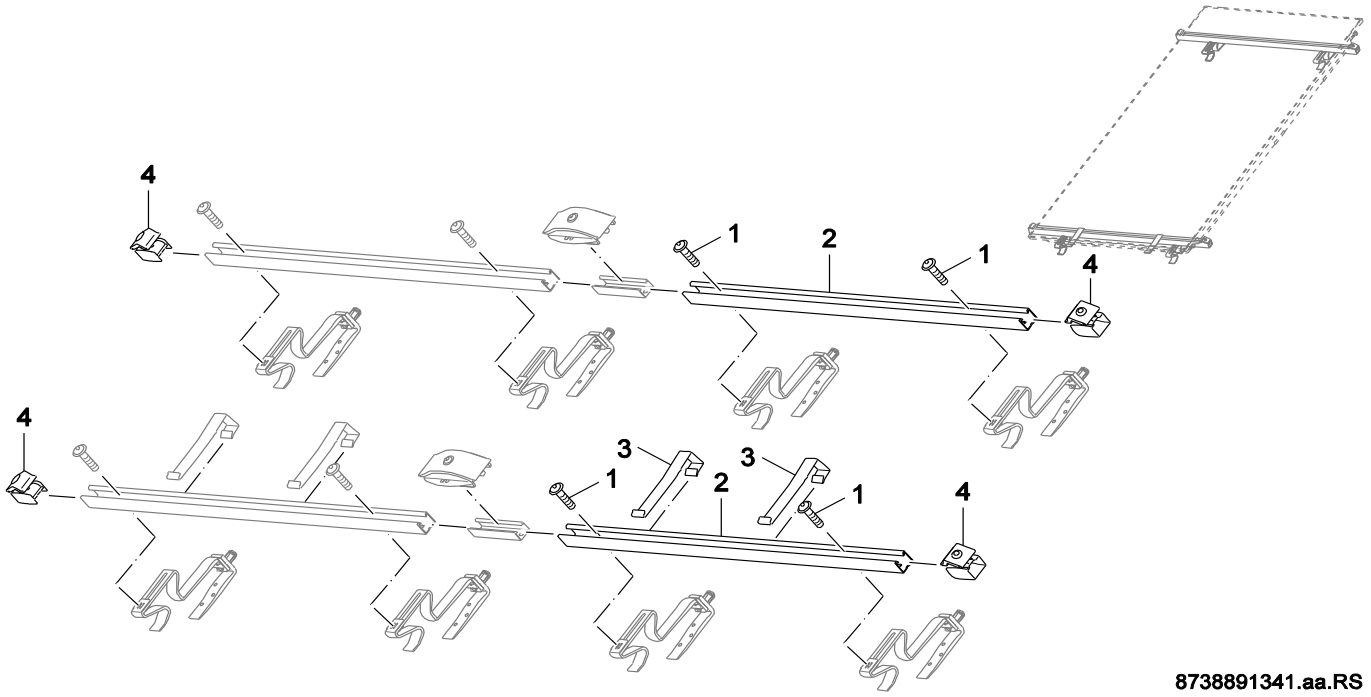

Pos	Bestell-Nr.	Bezeichnung	Description	Descrizione	Descripción	Designação	Benaming
1	**8 718 531 370 0**	Schrauben-Set	Screw Set	vite di	tornillo de ajuste	parafuso de ajuste	schroef set
2	**8 718 531 137 0**	Schiene 1175 mm Comfort	Rail 1175 mm comfort	Binario 1175 mm comfort	carril 1175 mm comfort	calha 1175 mm comfort	rail 1175 mm comfort
3	**8 748 511 005 0**	Abrutschsicherung	Slipping safety	sicurezza	Deslizamiento de seguridad	Clip anti-deslizamento	Slipping safety
4	**8 718 531 143 0**	Kollektorspanner einfach	Collector clamp single	Graffa	Pieza terminación estructura	grampo	klem

For:

Ersatzteilliste
Spare parts list
Lista parti di ricambio
Lista de repuestos
Catálogo de peças de substituição
Onderdelenlijst

AD GSW - 8718532807

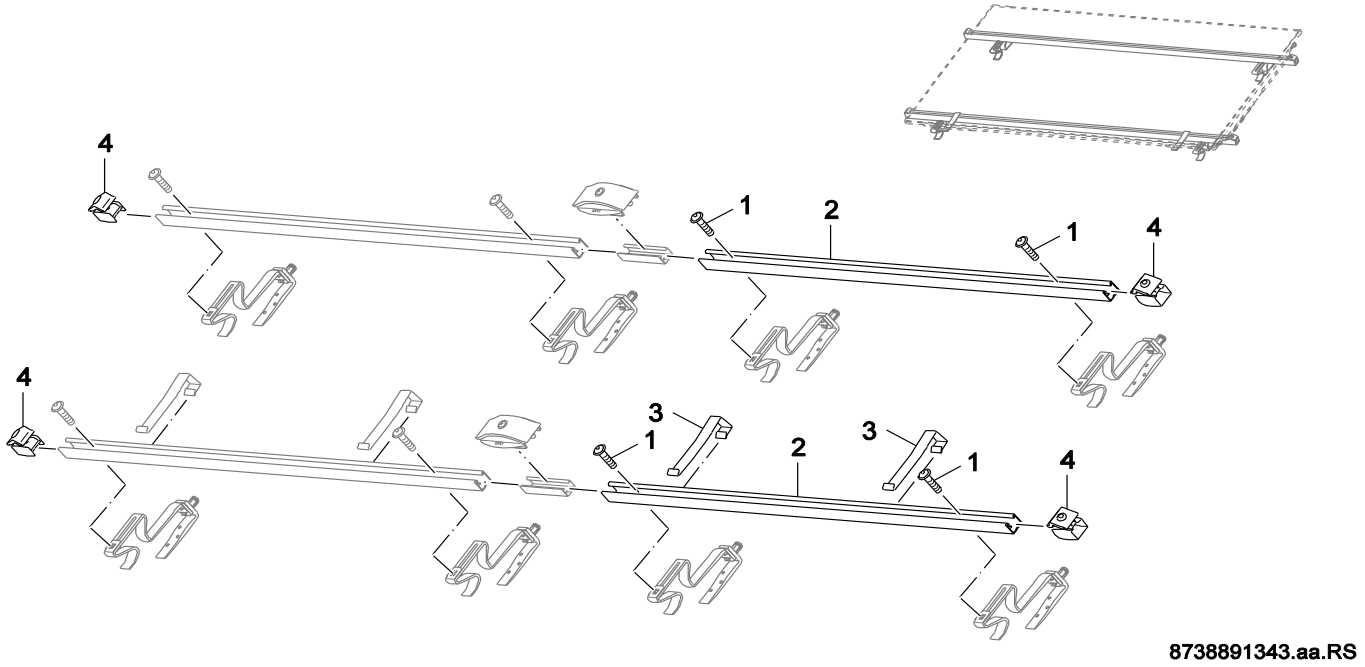

Pos	Bestell-Nr.	Bezeichnung	Description	Descrizione	Descripción	Designação	Benaming
1	**8 718 531 370 0**	Schrauben-Set	Screw Set	vite di	tornillo de ajuste	parafuso de ajuste	schroef set
2	**8 718 533 085 0**	Schiene waagerecht Top	Rail horizontal top	Rotaia orizzontale top	Rail horizontal top	Calha horizontal top	Rail horizontaal top
3	**8 748 511 005 0**	Abrutschsicherung	Slipping safety	sicurezza	Deslizamiento de seguridad	Clip anti-deslizamento	Slipping safety
4	**8 718 531 143 0**	Kollektorspanner einfach	Collector clamp single	Graffa	Pieza terminación estructura	grampo	klem

For:

Ersatzteilliste
Spare parts list
Lista parti di ricambio
Lista de repuestos
Catálogo de peças de substituição
Onderdelenlijst

AD SLPPZS / FKA15-2 - 8718531028

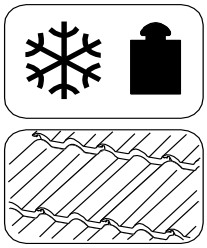

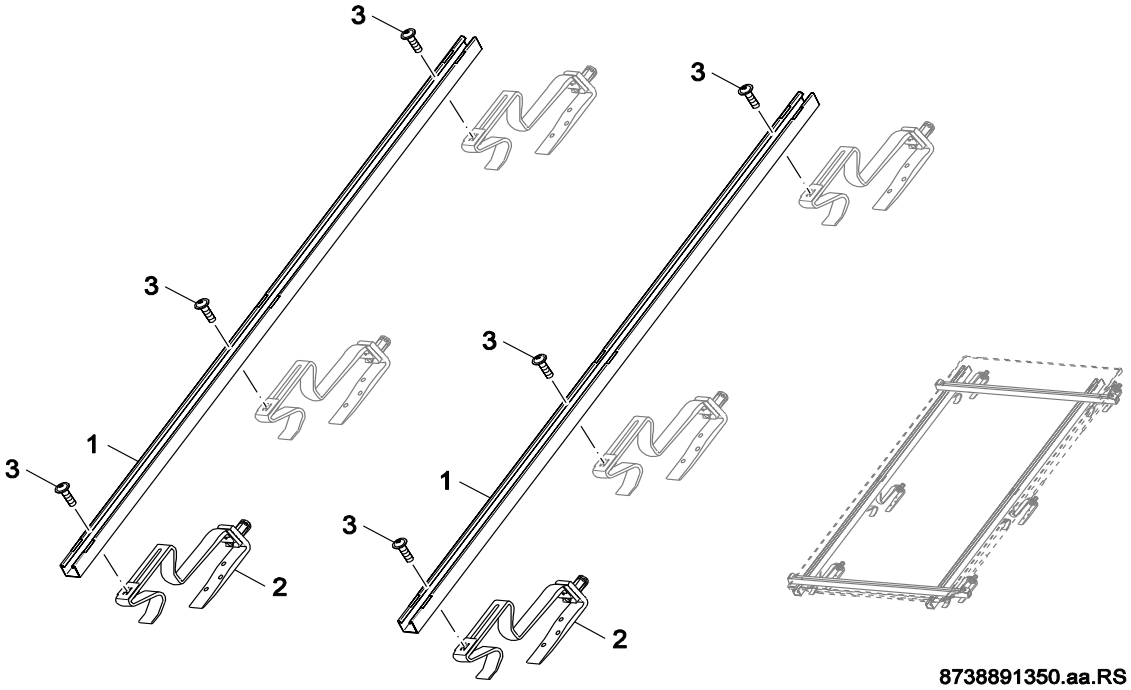

Pos	Bestell-Nr.	Bezeichnung	Description	Descrizione	Descripción	Designação	Benaming
1	**8 718 531 358 0**	Schiene 1940 mm	Rail 1940 mm	Binario	rail	calha	rail 1940 mm
2	**8 718 531 307 0**	Dachhaken	Roof hook	ganci per tetto	ganchos	ganchos do telhado	dakhaken
3	**8 718 531 370 0**	Schrauben-Set	Screw Set	vite di	tornillo de ajuste	parafuso de ajuste	schroef set

For:

Ersatzteilliste
Spare parts list
Lista parti di ricambio
Lista de repuestos
Catálogo de peças de substituição
Onderdelenlijst

AD SLPSSS / FKA16-2 - 8718531029

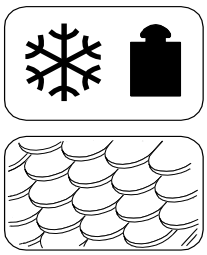

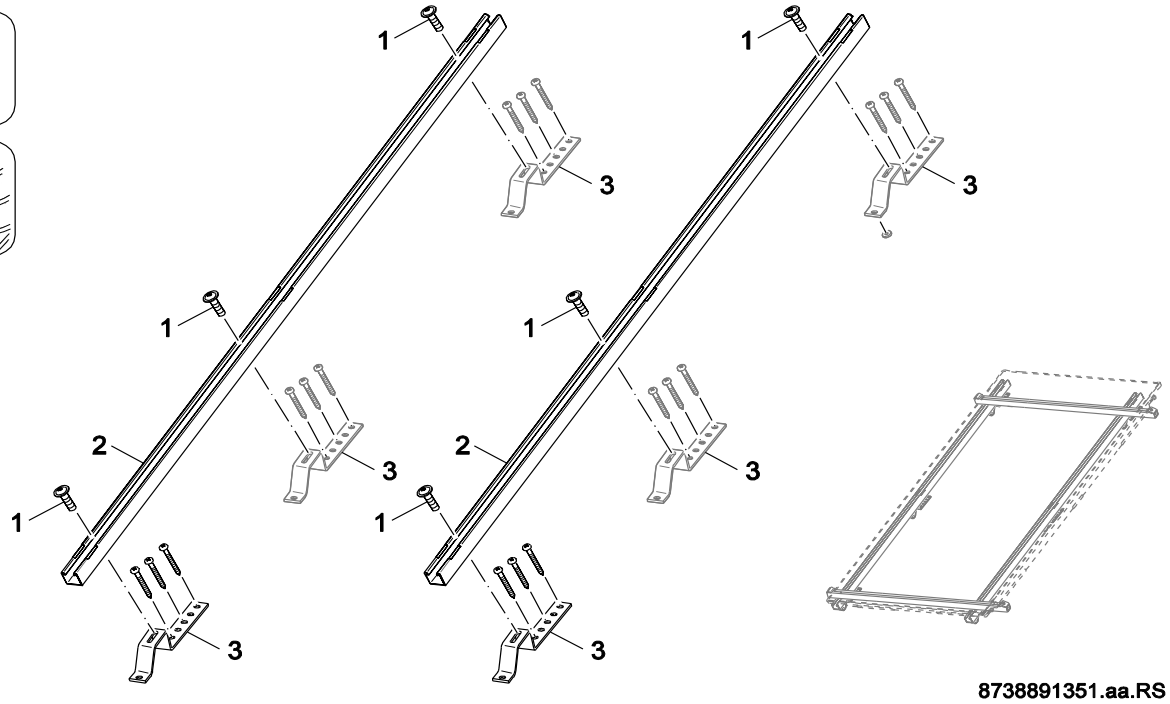

Pos	Bestell-Nr.	Bezeichnung	Description	Descrizione	Descripción	Designação	Benaming
1	**8 718 531 370 0**	Schrauben-Set	Screw Set	vite di	tornillo de ajuste	parafuso de ajuste	schroef set
2	**8 718 531 358 0**	Schiene 1940 mm	Rail 1940 mm	Binario	rail	calha	rail 1940 mm
3	**8 718 531 643 0**	Montage-Set SSB	Installation set SSB	set di montaggio	juego de montaje	conjunto de montagem	montageset dubbelwandig

For:

Ersatzteilliste
Spare parts list
Lista parti di ricambio
Lista de repuestos
Catálogo de peças de substituição
Onderdelenlijst

AD SLPWPS / FKA17-2 - 8718531030

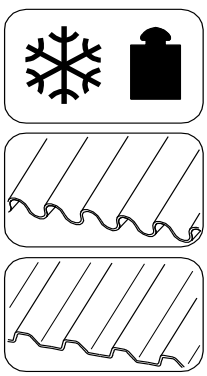

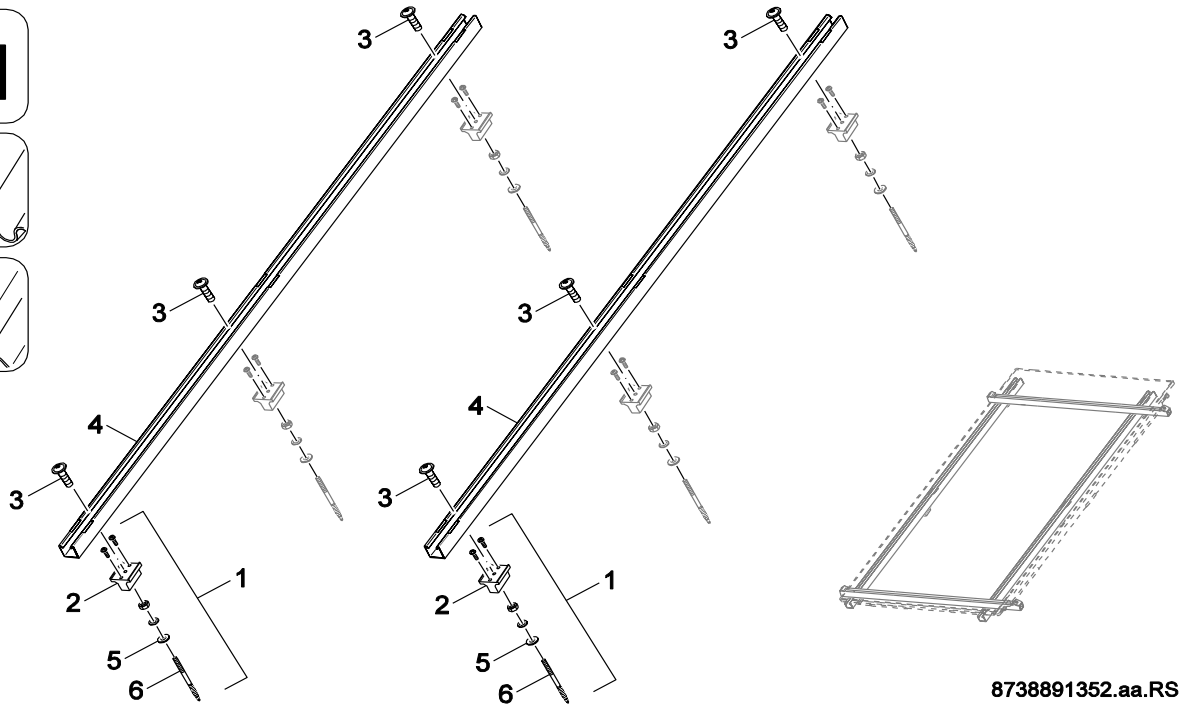

Pos	Bestell-Nr.	Bezeichnung	Description	Descrizione	Descripción	Designação	Benaming
1	**8 718 531 647 0**	Montage-Set	Installation set	set di montaggio	juego de montaje	conjunto de montagem	montageset dubbelwandig
2	**8 718 531 644 0**	Träger	Fixing bracket	Supporto	soporte	suporte	drager dubbelwandig
3	**8 718 531 370 0**	Schrauben-Set	Screw Set	vite di	tornillo de ajuste	parafuso de ajuste	schroef set
4	**8 718 531 358 0**	Schiene 1940 mm	Rail 1940 mm	Binario	rail	calha	rail 1940 mm
5	**8 748 511 023 0**	Dichtung (4x)	Seal (4x)	Guarnizione (4x)	Junta (4x)	Vedante (4x)	Afdichting (4x)
6	**8 748 511 024 0**	Stockschraube	Carriage bolt	viti	cerrojo	Vara roscada	tapendbouten

For:

Ersatzteilliste
Spare parts list
Lista parti di ricambio
Lista de repuestos
Catálogo de peças de substituição
Onderdelenlijst

AD ZSAES / FKA12-2 - 8718531027

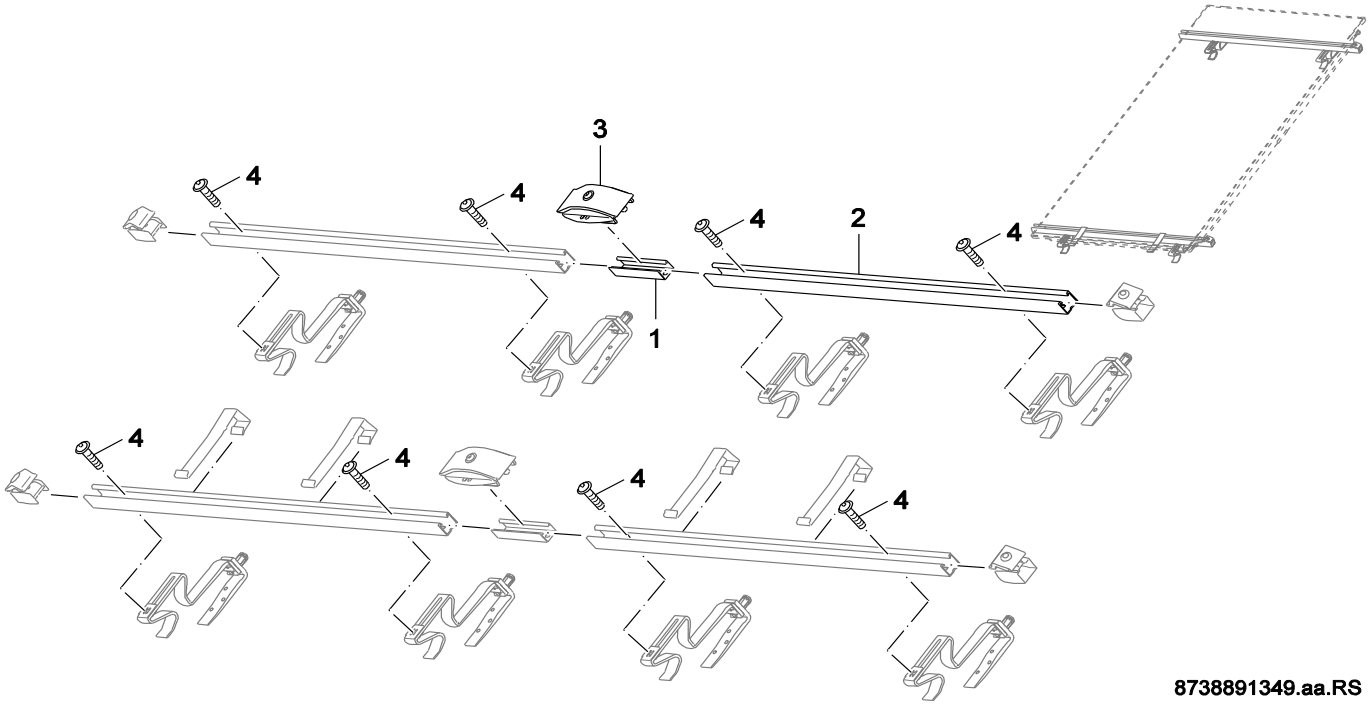

Pos	Bestell-Nr.	Bezeichnung	Description	Descrizione	Descripción	Designação	Benaming
1	**8 718 531 224 0**	Steckverbinder	Connector bar	Giunto ad innesto Guida profilata	Pieza Unión Tornillos sujección Estructu	Barra de ligação	Steekverbinding voor Profiel verticaal
2	**8 718 531 137 0**	Schiene 1175 mm Comfort	Rail 1175 mm comfort	Binario 1175 mm comfort	carril 1175 mm comfort	calha 1175 mm comfort	rail 1175 mm comfort
3	**8 718 531 261 0**	Kollektorspanner doppelt	Collector clamp double	Graffa	Pieza conexión estructura	grampo	klem
4	**8 718 531 370 0**	Schrauben-Set	Screw Set	vite di	tornillo de ajuste	parafuso de ajuste	schroef set
For:							

Ersatzteilliste
Spare parts list
Lista parti di ricambio
Lista de repuestos
Catálogo de peças de substituição
Onderdelenlijst

AD ZSAGS / FKA11-2 - 8718531026

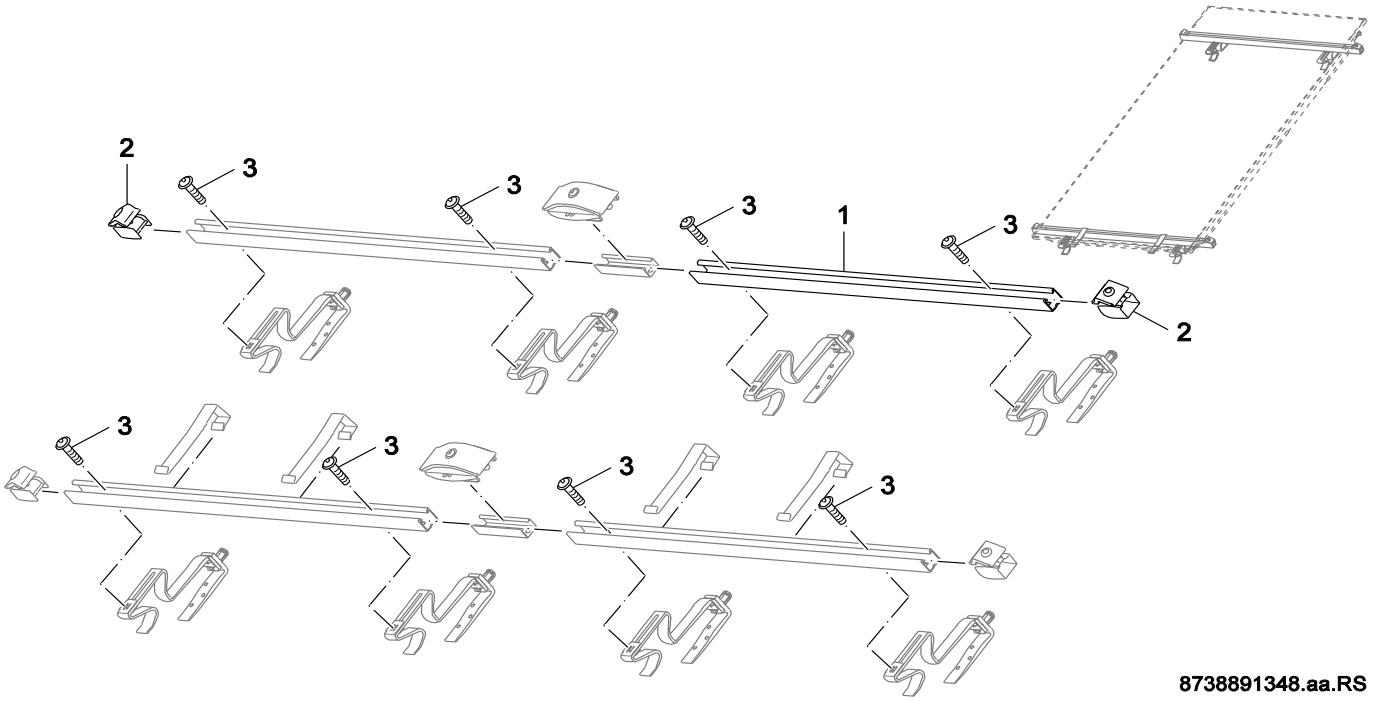

Pos	Bestell-Nr.	Bezeichnung	Description	Descrizione	Descripción	Designação	Benaming
1	**8 718 531 137 0**	Schiene 1175 mm Comfort	Rail 1175 mm comfort	Binario 1175 mm comfort	carril 1175 mm comfort	calha 1175 mm comfort	rail 1175 mm comfort
2	**8 718 531 143 0**	Kollektorspanner einfach	Collector clamp single	Graffa	Pieza terminación estructura	grampo	klem
3	**8 718 531 370 0**	Schrauben-Set	Screw Set	vite di	tornillo de ajuste	parafuso de ajuste	schroef set
For:							

Ersatzteilliste
Spare parts list
Lista parti di ricambio
Lista de repuestos
Catálogo de peças de substituição
Onderdelenlijst

FD BWS / FKF7-2 - 8718531035

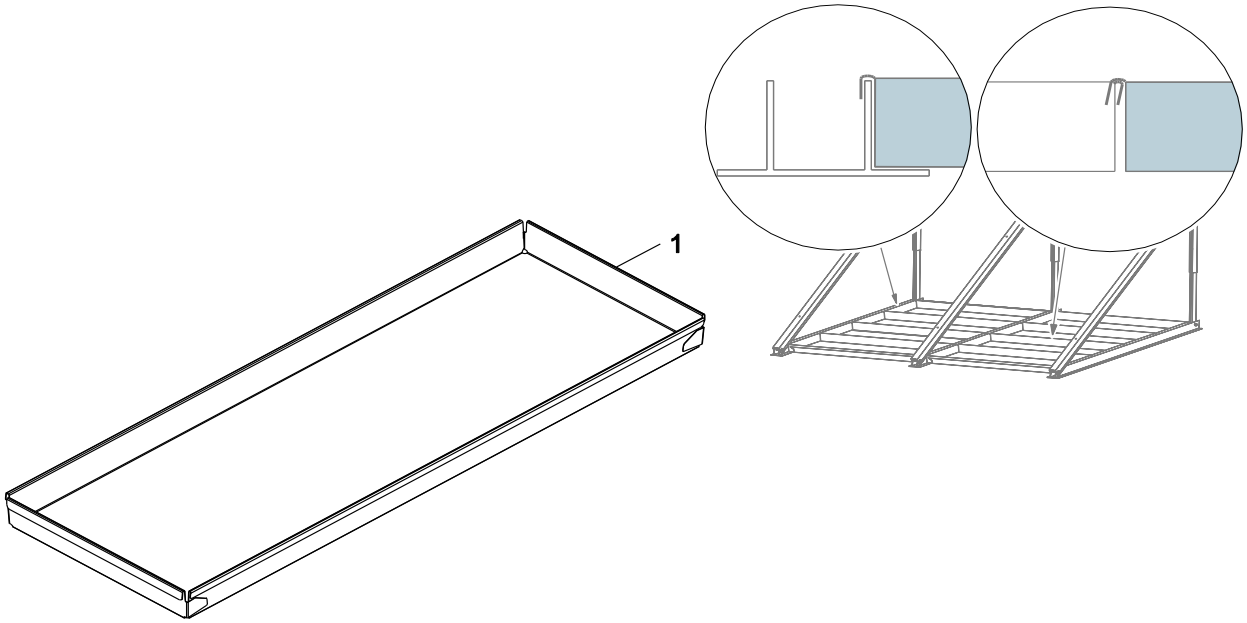

8738891357.aa.RS

Pos	Bestell-Nr.	Bezeichnung	Description	Descrizione	Descripción	Designação	Benaming
1	**8 748 511 074 0**	Wanne	Loading tank	SUPPORTO	Bandeja de carga	Bandeja de carga	Beschwerungswanne

For:

Ersatzteilliste
Spare parts list
Lista parti di ricambio
Lista de repuestos
Catálogo de peças de substituição
Onderdelenlijst

FD ESS / FKF4-2 - 8718531032

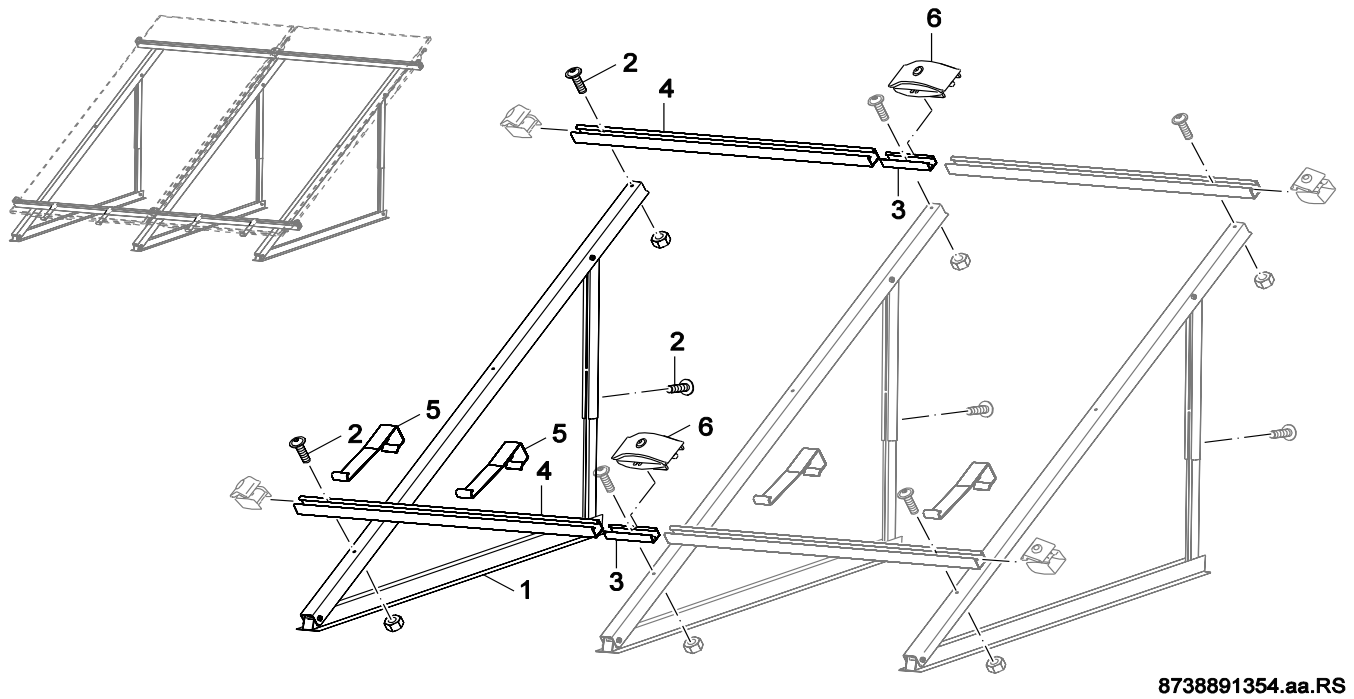

Pos	Bestell-Nr.	Bezeichnung	Description	Descrizione	Descripción	Designação	Benaming
1	**8 718 531 036**	Flachd Zusatzstütze senk Comfort/Top	Aux.-rail flat roof support vert com./to	Supporto aggiuntivo su tetto piano vert.	FKF 8-2/2T	Perfil sup.adic.vert. telhd. pl. com./to	Platdak extra steun verticaal
2	**8 718 220 764 0**	Befestigungsset	mounting parts	Set di fissaggio	Elementos de fijación Termosifón (x5)	Peças de fixação	Bevestigingsset
3	**8 718 531 224 0**	Steckverbinder	Connector bar	Giunto ad innesto Guida profilata	Pieza Unión Tornillos sujección Estructu	Barra de ligação	Steekverbinding voor Profiel verticaal
4	**8 718 531 137 0**	Schiene 1175 mm Comfort	Rail 1175 mm comfort	Binario 1175 mm comfort	carril 1175 mm comfort	calha 1175 mm comfort	rail 1175 mm comfort
5	**8 748 511 005 0**	Abrutschsicherung	Slipping safety	sicurezza	Deslizamiento de seguridad	Clip anti-deslizamento	Slipping safety
6	**8 718 531 261 0**	Kollektorspanner doppelt	Collector clamp double	Graffa	Pieza conexión estructura	grampo	klem

For:

Ersatzteilliste
Spare parts list
Lista parti di ricambio
Lista de repuestos
Catálogo de peças de substituição
Onderdelenlijst

FD ESW - 8718532810

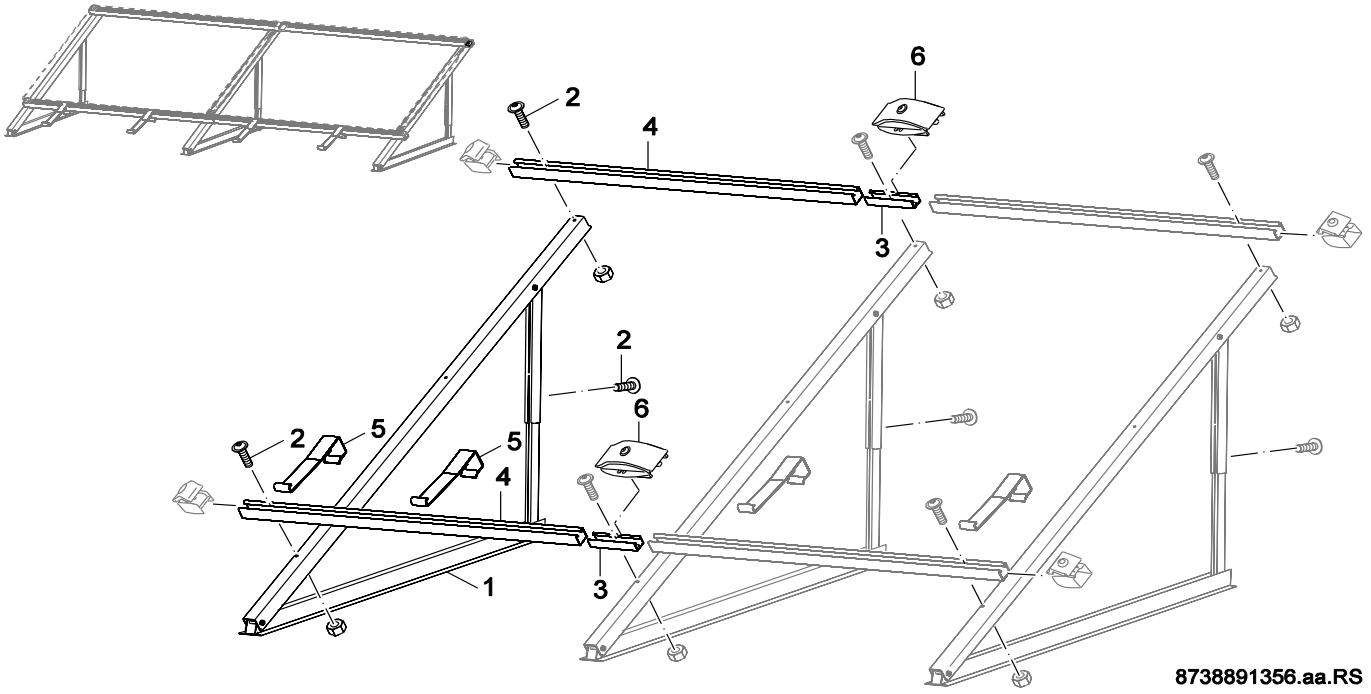

Pos	Bestell-Nr.	Bezeichnung	Description	Descrizione	Descripción	Designação	Benaming
1	**8 718 531 037**	Flachd Zusatzstütze waag Comfort/Top	Aux.-rail flat roof support horiz com./t	Supporto aggiuntivo su tetto piano orriz	FKF 9 - 2T	Perfil sup.adic.hor. telhd. pl. com./top	Platdak extra steun horizontaal
2	**8 718 220 764 0**	Befestigungsset	mounting parts	Set di fissaggio	Elementos de fijación Termosifón (x5)	Peças de fixação	Bevestigingsset
3	**8 718 531 224 0**	Steckverbinder	Connector bar	Giunto ad innesto Guida profilata	Pieza Unión Tornillos sujección Estructu	Barra de ligação	Steekverbinding voor Profiel verticaal
4	**8 718 533 085 0**	Schiene waagerecht Top	Rail horizontal top	Rotaia orizzontale top	Rail horizontal top	Calha horizontal top	Rail horizontaal top
5	**8 748 511 005 0**	Abrutschsicherung	Slipping safety	sicurezza	Deslizamiento de seguridad	Clip anti-deslizamento	Slipping safety
6	**8 718 531 261 0**	Kollektorspanner doppelt	Collector clamp double	Graffa	Pieza conexión estructura	grampo	klem
For:							

Ersatzteilliste
Spare parts list
Lista parti di ricambio
Lista de repuestos
Catálogo de peças de substituição
Onderdelenlijst

FD GSS / FKF3-2 - 8718531031

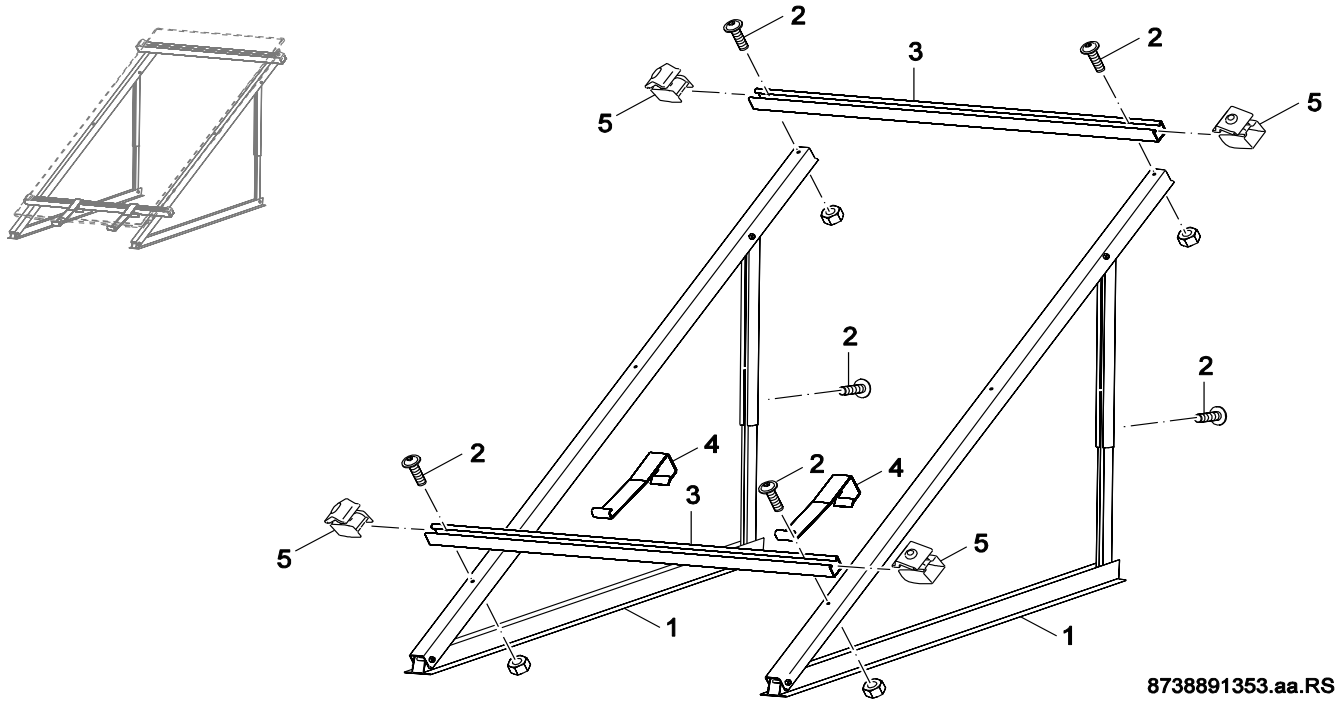

Pos	Bestell-Nr.	Bezeichnung	Description	Descrizione	Descripción	Designação	Benaming
1	**8 718 531 036**	Flachd Zusatzstütze senk Comfort/Top	Aux.-rail flat roof support vert com./to	Supporto aggiuntivo su tetto piano vert.	FKF 8-2/2T	Perfil sup.adic.vert. telhd. pl. com./to	Platdak extra steun verticaal
2	**8 718 220 764 0**	Befestigungsset	mounting parts	Set di fissaggio	Elementos de fijación Termosifón (x5)	Peças de fixação	Bevestigingsset
3	**8 718 531 137 0**	Schiene 1175 mm Comfort	Rail 1175 mm comfort	Binario 1175 mm comfort	carril 1175 mm comfort	calha 1175 mm comfort	rail 1175 mm comfort
4	**8 748 511 005 0**	Abrutschsicherung	Slipping safety	sicurezza	Deslizamiento de seguridad	Clip anti-deslizamento	Slipping safety
5	**8 718 531 143 0**	Kollektorspanner einfach	Collector clamp single	Graffa	Pieza terminación estructura	grampo	klem

For:

Ersatzteilliste
Spare parts list
Lista parti di ricambio
Lista de repuestos
Catálogo de peças de substituição
Onderdelenlijst

FD GSW - 8718532809

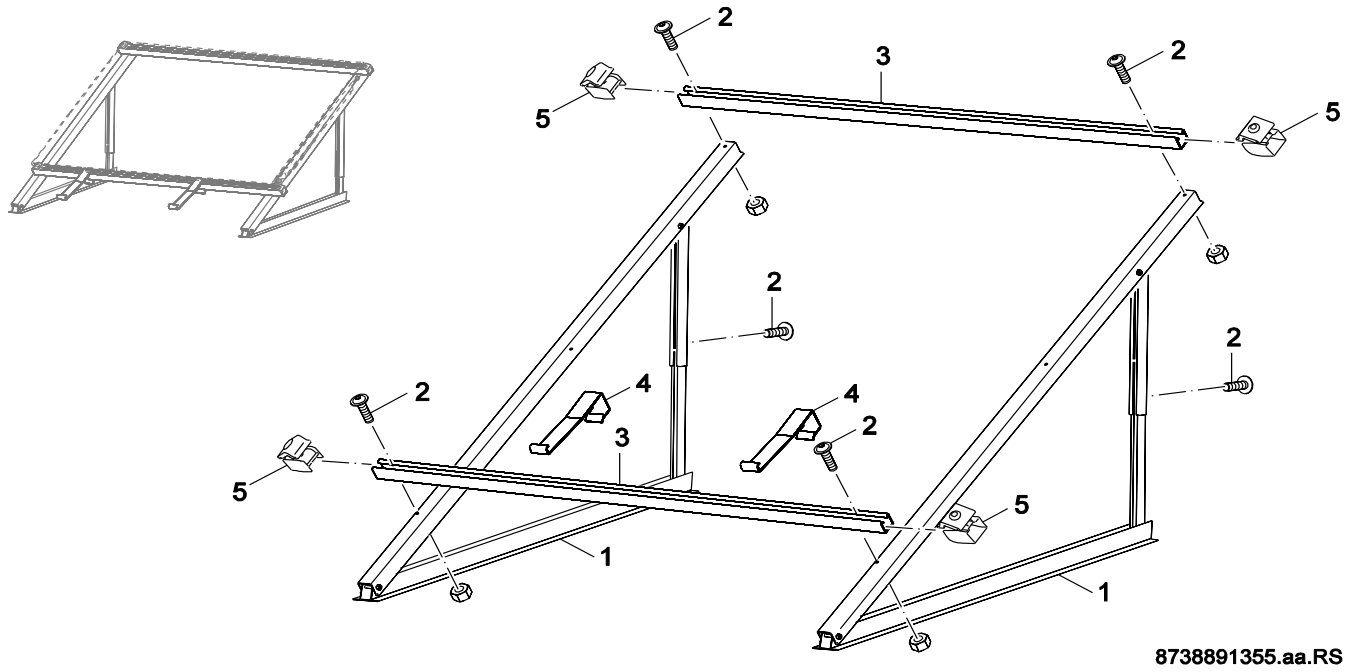

Pos	Bestell-Nr.	Bezeichnung	Description	Descrizione	Descripción	Designação	Benaming
1	**8 718 531 037**	Flachd Zusatzstütze waag Comfort/Top	Aux.-rail flat roof support horiz com./t	Supporto aggiuntivo su tetto piano orriz	FKF 9 - 2T	Perfil sup.adic.hor. telhd. pl. com./top	Platdak extra steun horizontaal
2	**8 718 220 764 0**	Befestigungsset	mounting parts	Set di fissaggio	Elementos de fijación Termosifón (x5)	Peças de fixação	Bevestigingsset
3	**8 718 533 085 0**	Schiene waagerecht Top	Rail horizontal top	Rotaia orizzontale top	Rail horizontal top	Calha horizontal top	Rail horizontaal top
4	**8 748 511 005 0**	Abrutschsicherung	Slipping safety	sicurezza	Deslizamiento de seguridad	Clip anti-deslizamento	Slipping safety
5	**8 718 531 143 0**	Kollektorspanner einfach	Collector clamp single	Graffa	Pieza terminación estructura	grampo	klem
For:							

Ersatzteilliste
Spare parts list
Lista parti di ricambio
Lista de repuestos
Catálogo de peças de substituição
Onderdelenlijst

FD ZSS / FKF8-2 - 8718531036

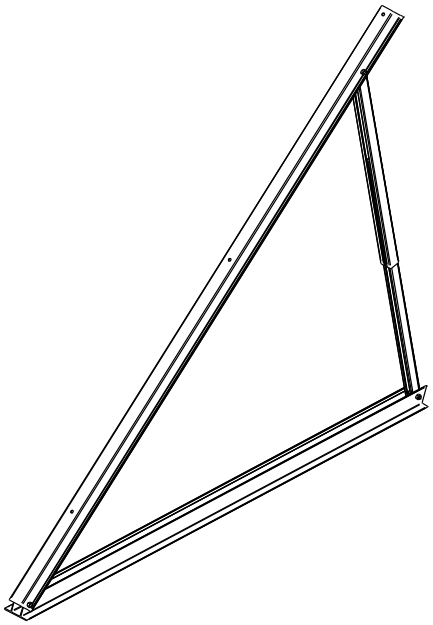

873889158.aa.RS

Pos	Bestell-Nr.	Bezeichnung	Description	Descrizione	Descripción	Designação	Benaming
	8 710 000 000 0	Keine Ersatzteile verfügbar	No spare parts available	Non disponibili parti di ricambio	No disponible como repuesto	Não peças de substituição disponíveis	Geen onderdeel beschikbaar

For:

Ersatzteilliste
Spare parts list
Lista parti di ricambio
Lista de repuestos
Catálogo de peças de substituição
Onderdelenlijst

FD ZSW / FKF9-2 - 8718531037

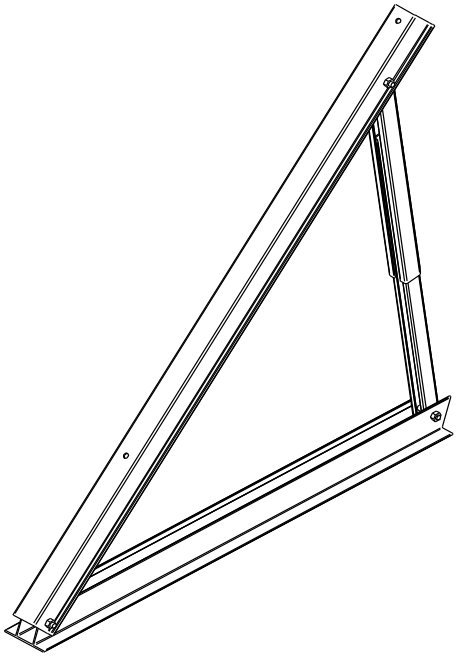

873889159.aa.RS

Pos	Bestell-Nr.	Bezeichnung	Description	Descrizione	Descripción	Designação	Benaming
	8 710 000 000 0	Keine Ersatzteile verfügbar	No spare parts available	Non disponibili parti di ricambio	No disponible como repuesto	Não peças de substituição disponíveis	Geen onderdeel beschikbaar

For:

Ersatzteilliste
Spare parts list
Lista parti di ricambio
Lista de repuestos
Catálogo de peças de substituição
Onderdelenlijst

ID EKWS - 8718532840

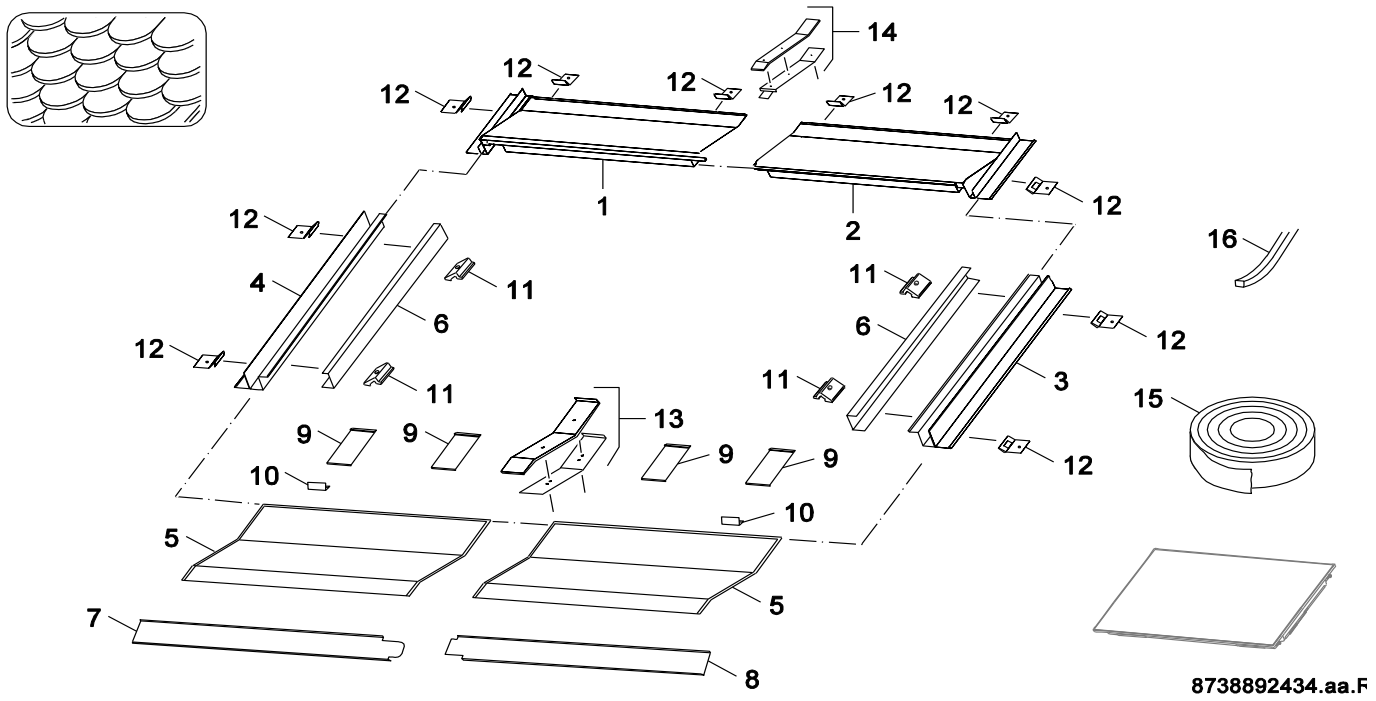

Pos	Bestell-Nr.	Bezeichnung	Description	Descrizione	Descripción	Designação	Benaming
1	**8 718 533 316 0**	Eindeckblech oben links	flashing panel top left	lamiera di copertura sopra sinistra	chapa de recubrimiento arriba izquierda	chapa de cobertura em cima à esquerda	dekplaat Boven Links
2	**8 718 533 317 0**	Eindeckblech oben rechts	flashing panel top right	lamiera di copertura sopra destra	chapa de recubrimiento arriba derecha	chapa de cobertura em cima à direita	dekplaat Boven Rechts
3	**8 718 531 728 0**	Eindeckblech rechts oben	Cover right top	Lamiera di protezione destra sopra	chapa de recubrimiento derecha arriba	chapa de cobertura à direita em cima	afdekplaat Rechts Boven
4	**8 718 531 729 0**	Eindeckblech links oben	Cover left top	Lamiera di protezione sinistra sopra	chapa de recubrimiento izquierda arriba	chapa de cobertura à esquerda em cima	afdekplaat Links Boven
5	**8 718 533 328 0**	Eindeckblech unten links/rechts	flashing panel bottom left/right	lamiera di copertura sotto sinistra/dest	chapa de recubrimiento debajo iz./ de.	chapa de cobertura em baixo à esqu./dir.	dekplaat Onder Links/Rechts
6	**8 718 531 749 0**	Stützblech waagerecht	Sheet horizontal	Lamierino orizzontale	chapa horizontal	chapa horizontal	plaat horizontaal
7	**8 718 533 336 0**	Blende links	cover panel links	pannello di copertura links	chapa de recubrimiento links	chapa de cobertura links	afdekplaat links
8	**8 718 533 337 0**	Blende rechts	cover panel rechts	pannello di copertura rechts	chapa de recubrimiento rechts	chapa de cobertura rechts	afdekplaat rechts
9	**8 718 531 771 0**	Montagehalter	Support	materiale di montaggio	material de montaje	Material de montagem	montagemateriaal
10	**8 718 531 772 0**	Abrutschsicherung	Support Slipping safty	scivolo	Slip guardia	deslizamento guarda	slip bewaker
11	**8 718 531 773 0**	Montagehalter seitlich	Support side	materiale di montaggio laterale	material de montaje lateral	Material de montagem lateral	montagemateriaal zijkant
12	**8 748 511 055 0**	Halter (6x)	support (6x)	Supporto (6x)	Soporte de fijación (6x)	Suporte (6x)	Klem (6x)
13	**8 718 531 770 0**	Verbinder unten	Connector bottom	Set di collegamento sotto	set conector debajo	conjunto ligação em baixo	verbindingsset Onder
14	**8 718 533 342 0**	Verbinder oben	connector set top	Set di collegamento sopra	set conector arriba	conjunto ligação em cima	verbindingsset Boven
15	**8 718 223 903 0**	Dichtschnur UEB Schiefer	Sealing UEB slate	Cordone ermetizzante	cordón junta	Cordão de isolamento	afdichtingkoord
16	**63046375**	Dichtband Hannoband 10x10x6300 verp	Tape Hannoband 10x10x6300	Guarnizione Hannoband 10x10x6300	junta Hannoband 10x10x6300	vedação Hannoband 10x10x6300	pakking Hannoband 10x10x6300
For:							

Ersatzteilliste
Spare parts list
Lista parti di ricambio
Lista de repuestos
Catálogo de peças de substituição
Onderdelenlijst

ID ESSH - 8718532917

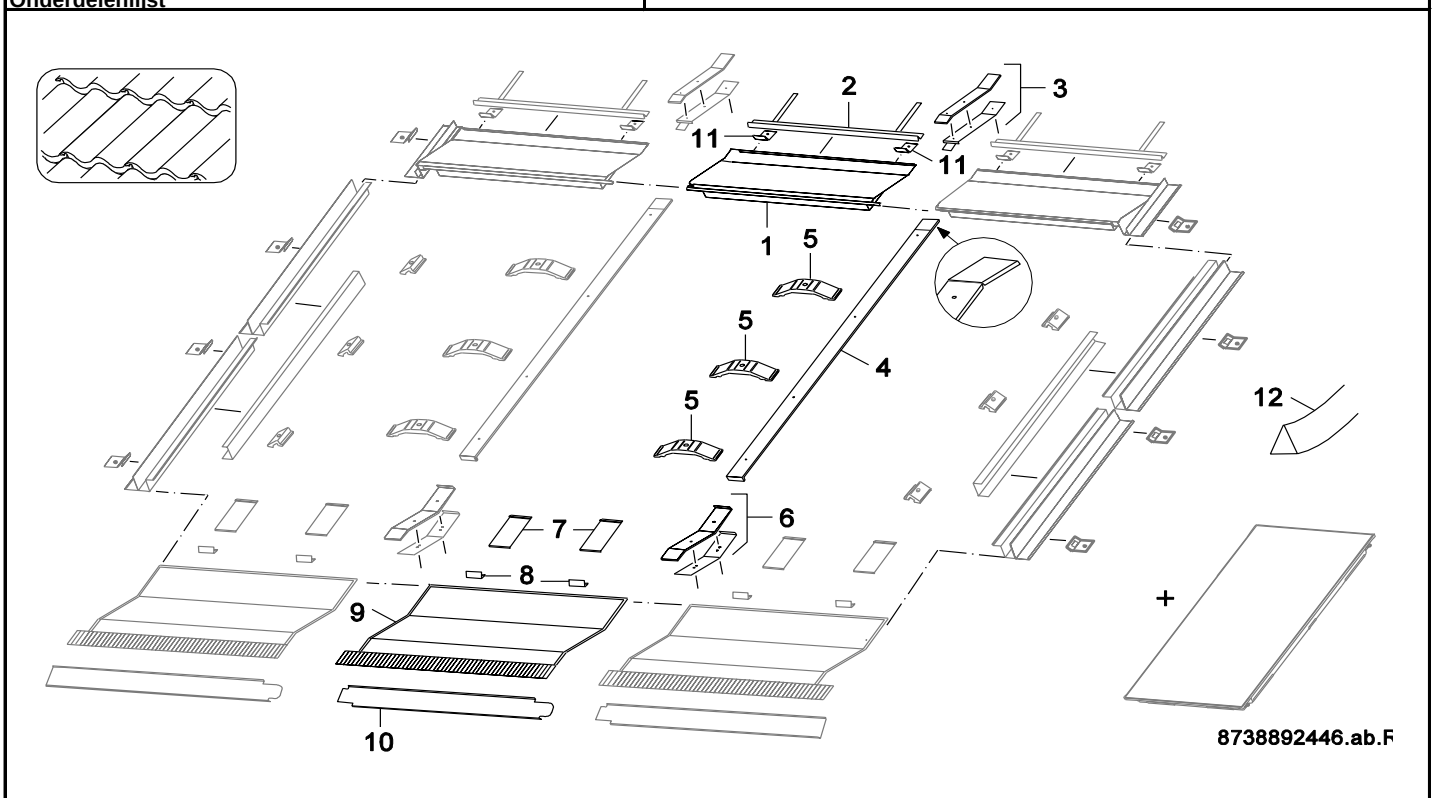

Pos	Bestell-Nr.	Bezeichnung	Description	Descrizione	Descripción	Designação	Benaming
1	**8 718 531 714 0**	Eindeckblech oben mitte	Cover top middle	Lamiera di protezione sopra intermedio	chapa de recubrimiento arriba Mitad	chapa de cobertura em cima Centro	afdekplaat Boven midden
2	**8 748 511 075 0**	Schiene	Bar	Telaio	Respaldo	Caixilho	Pannendrager
3	**8 718 533 343 0**	Verbinder oben	connector set top	Set di collegamento sopra	set conector arriba	conjunto ligação em cima	verbindingsset Boven
4	**8 718 533 341 0**	Mittelschiene	Cover middle	rotaia intermedio	rail Mitad	calha Centro	rail midden
5	**8 718 531 774 0**	Montagehalter	Support	materiale di montaggio	material de montaje	Material de montagem	montagemateriaal
6	**8 718 531 765 0**	Verbinder unten	Connector bottom	Set di collegamento sotto	set conector debajo	conjunto ligação em baixo	verbindingsset Onder
7	**8 718 531 771 0**	Montagehalter	Support	materiale di montaggio	material de montaje	Material de montagem	montagemateriaal
8	**8 718 531 772 0**	Abrutschsicherung	Support Slipping safty	scivolo	Slip guardia	deslizamento guarda	slip bewaker
9	**8 718 531 736 0**	Eindeckblech unten mitte	Cover bottom middle	Lamiera di protezione sotto intermedio	chapa de recubrimiento debajo Mitad	chapa de cobertura em baixo Centro	afdekplaat Onder midden
10	**8 718 531 752 0**	Blende mitte	Cover Cover middle	copertura intermedio	diafragma Mitad	painel Centro	afdekplaat midden
11	**8 748 511 055 0**	Halter (6x)	support (6x)	Supporto (6x)	Soporte de fijación (6x)	Suporte (6x)	Klem (6x)
12	**8 718 223 904 0**	Dichtband dreieckig	Sealing band	Nastro di tenuta	Cinta aislante	fitas de vedação	afdichtingsband
For:							

Ersatzteilliste
Spare parts list
Lista parti di ricambio
Lista de repuestos
Catálogo de peças de substituição
Onderdelenlijst

ID ESSS - 8718532914

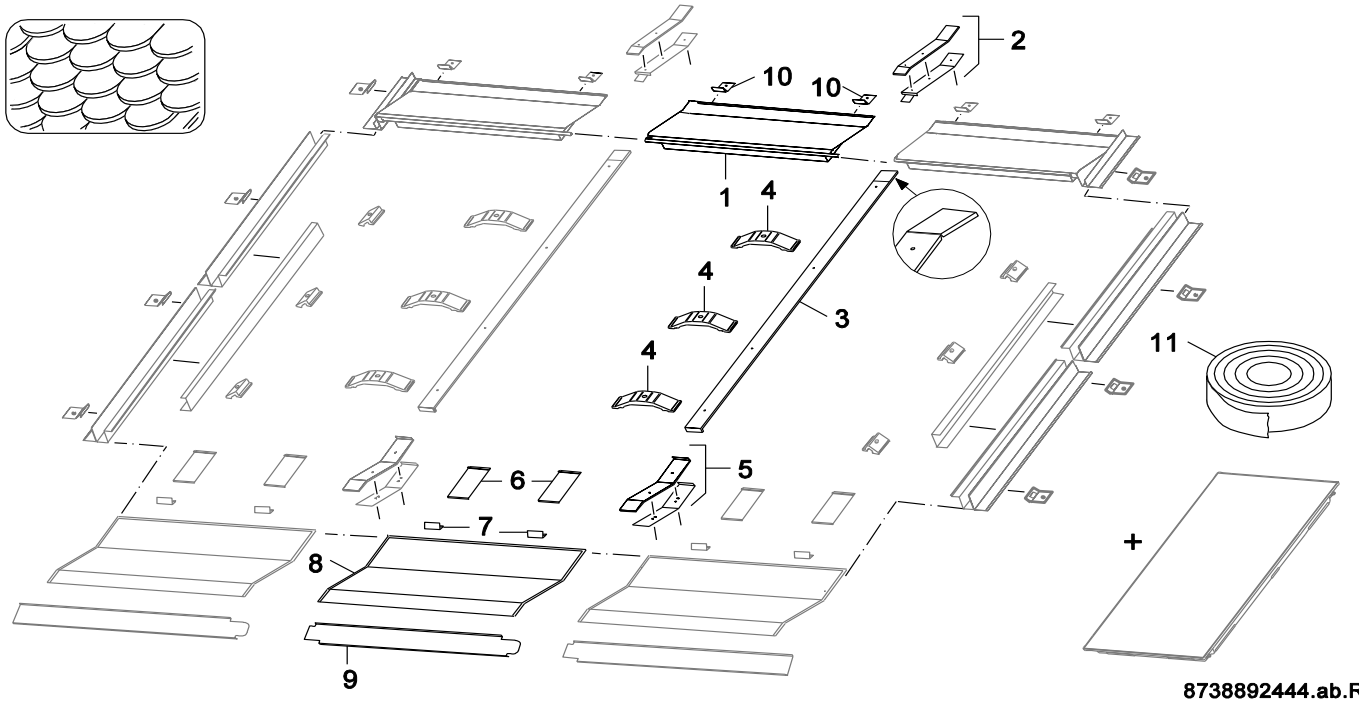

Pos	Bestell-Nr.	Bezeichnung	Description	Descrizione	Descripción	Designação	Benaming
1	**8 718 531 710 0**	Eindeckblech oben mitte	Cover top middle	Lamiera di protezione sopra intermedio	chapa de recubrimiento arriba Mitad	chapa de cobertura em cima Centro	afdekplaat Boven midden
2	**8 718 533 342 0**	Verbinder oben	connector set top	Set di collegamento sopra	set conector arriba	conjunto ligação em cima	verbindingsset Boven
3	**8 718 533 341 0**	Mittelschiene	Cover middle	rotaia intermedio	rail Mitad	calha Centro	rail midden
4	**8 718 531 774 0**	Montagehalter	Support	materiale di montaggio	material de montaje	Material de montagem	montagemateriaal
5	**8 718 531 769 0**	Verbinder unten	Connector bottom	Set di collegamento sotto	set conector debajo	conjunto ligação em baixo	verbindingsset Onder
6	**8 718 531 771 0**	Montagehalter	Support	materiale di montaggio	material de montaje	Material de montagem	montagemateriaal
7	**8 718 531 772 0**	Abrutschsicherung	Support Slipping safty	scivolo	Slip guardia	deslizamento guarda	slip bewaker
8	**8 718 531 740 0**	Eindeckblech unten mitte	Cover bottom middle	Lamiera di protezione sotto intermedio	chapa de recubrimiento debajo Mitad	chapa de cobertura em baixo Centro	afdekplaat Onder midden
9	**8 718 531 752 0**	Blende mitte	Cover Cover middle	copertura intermedio	diafragma Mitad	painel Centro	afdekplaat midden
10	**8 748 511 055 0**	Halter (6x)	support (6x)	Supporto (6x)	Soporte de fijación (6x)	Suporte (6x)	Klem (6x)
11	**8 718 223 903 0**	Dichtschnur UEB Schiefer	Sealing UEB slate	Cordone ermetizzante	cordón junta	Cordão de isolamento	afdichtingkoord

For:

Ersatzteilliste
Spare parts list
Lista parti di ricambio
Lista de repuestos
Catálogo de peças de substituição
Onderdelenlijst

ID ESSZ - 8718532911

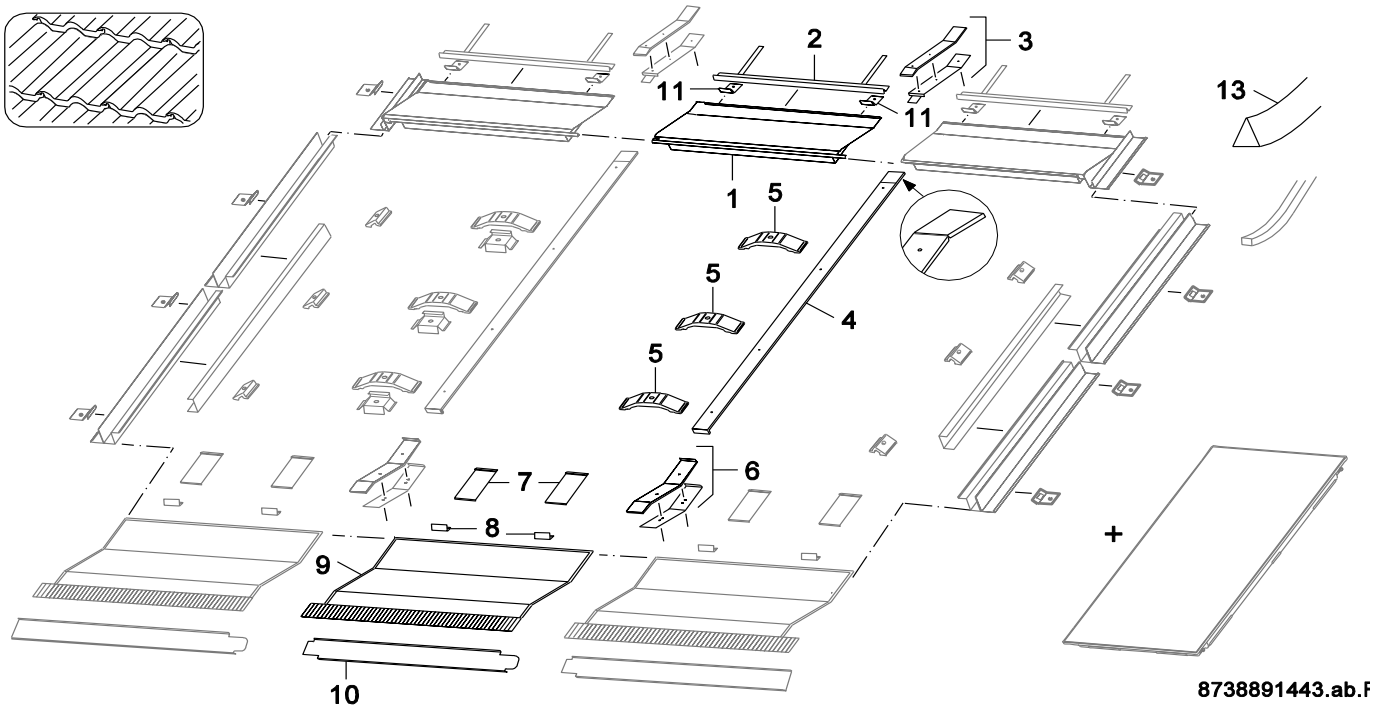

Pos	Bestell-Nr.	Bezeichnung	Description	Descrizione	Descripción	Designação	Benaming
1	**8 718 531 710 0**	Eindeckblech oben mitte	Cover top middle	Lamiera di protezione sopra intermedio	chapa de recubrimiento arriba Mitad	chapa de cobertura em cima Centro	afdekplaat Boven midden
2	**8 748 511 075 0**	Schiene	Bar	Telaio	Respaldo	Caixilho	Pannendrager
3	**8 718 533 342 0**	Verbinder oben	connector set top	Set di collegamento sopra	set conector arriba	conjunto ligação em cima	verbindingsset Boven
4	**8 718 533 341 0**	Mittelschiene	Cover middle	rotaia intermedio	rail Mitad	calha Centro	rail midden
5	**8 718 531 774 0**	Montagehalter	Support	materiale di montaggio	material de montaje	Material de montagem	montagemateriaal
6	**8 718 531 767 0**	Verbinder unten	Connector bottom	Set di collegamento sotto	set conector debajo	conjunto ligação em baixo	verbindingsset Onder
7	**8 718 531 771 0**	Montagehalter	Support	materiale di montaggio	material de montaje	Material de montagem	montagemateriaal
8	**8 718 531 772 0**	Abrutschsicherung	Support Slipping safty	scivolo	Slip guardia	deslizamento guarda	slip bewaker
9	**8 718 531 732 0**	Eindeckblech unten mitte	Cover bottom middle	Lamiera di protezione sotto intermedio	chapa de recubrimiento debajo Mitad	chapa de cobertura em baixo Centro	afdekplaat Onder midden
10	**8 718 531 752 0**	Blende mitte	Cover Cover middle	copertura intermedio	diafragma Mitad	painel Centro	afdekplaat midden
11	**8 748 511 055 0**	Halter (6x)	support (6x)	Supporto (6x)	Soporte de fijación (6x)	Suporte (6x)	Klem (6x)
For:							

Ersatzteilliste
Spare parts list
Lista parti di ricambio
Lista de repuestos
Catálogo de peças de substituição
Onderdelenlijst

ID ESWH - 8718532845

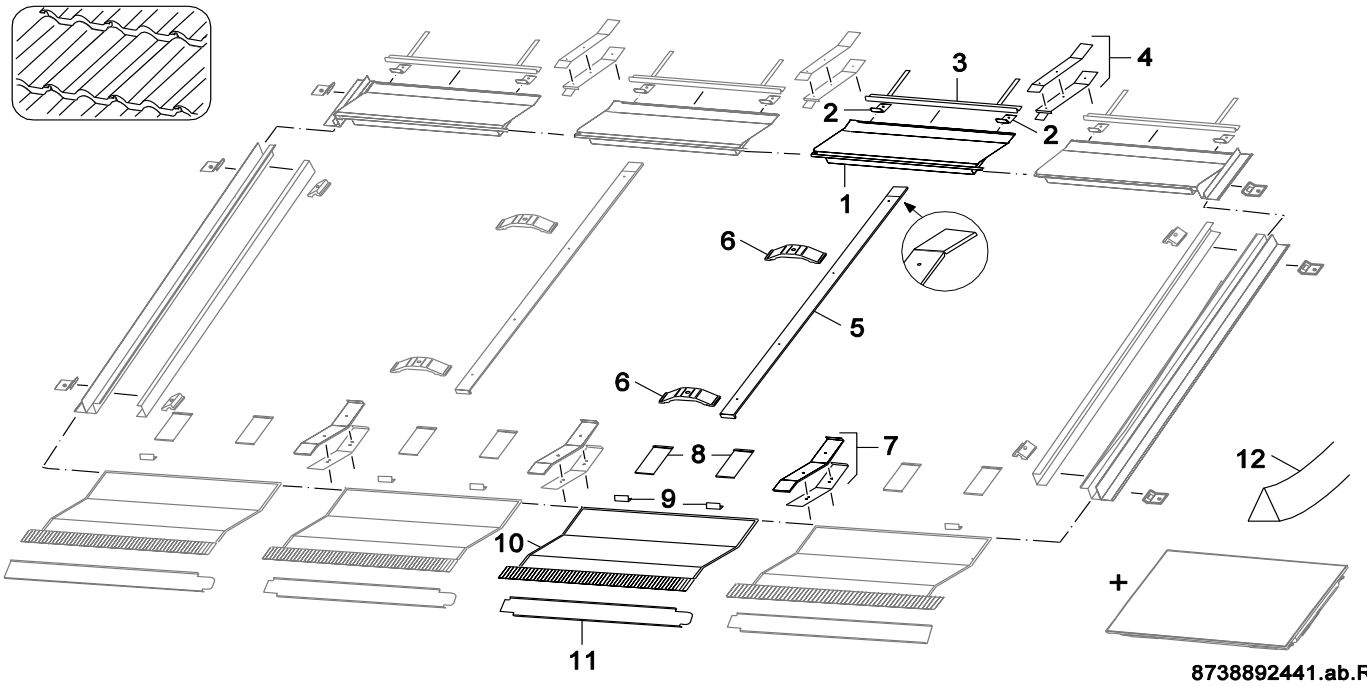

Pos	Bestell-Nr.	Bezeichnung	Description	Descrizione	Descripción	Designação	Benaming
1	**8 718 533 321 0**	Eindeckblech oben mitte	Cover top middle	lamiera di copertura sopra intermedio	chapa de recubrimiento arriba Mitad	chapa de cobertura em cima Centro	dekplaat Boven midden
2	**8 748 511 055 0**	Halter (6x)	support (6x)	Supporto (6x)	Soporte de fijación (6x)	Suporte (6x)	Klem (6x)
3	**8 748 511 075 0**	Schiene	Bar	Telaio	Respaldo	Caixilho	Pannendrager
4	**8 718 533 343 0**	Verbinder oben	connector set top	Set di collegamento sopra	set conector arriba	conjunto ligação em cima	verbindingsset Boven
5	**8 718 531 760 0**	Mittelschiene	Cover middle	Parte intermedia	pieza central	peça intermédia	middenstuk
6	**8 718 531 774 0**	Montagehalter	Support	materiale di montaggio	material de montaje	Material de montagem	montagemateriaal
7	**8 718 531 766 0**	Verbinder unten	Connector bottom	Set di collegamento sotto	set conector debajo	conjunto ligação em baixo	verbindingsset Onder
8	**8 718 531 771 0**	Montagehalter	Support	materiale di montaggio	material de montaje	Material de montagem	montagemateriaal
9	**8 718 531 772 0**	Abrutschsicherung	Support Slipping safty	scivolo	Slip guardia	deslizamento guarda	slip bewaker
10	**8 718 533 327 0**	Eindeckblech unten mitte	Cover bottom middle	lamiera di copertura sotto intermedio	chapa de recubrimiento debajo Mitad	chapa de cobertura em baixo Centro	dekplaat Onder midden
11	**8 718 533 338 0**	Blende mitte	Cover middle	copertura di protezione intermedio	recubrimiento Mitad	cobertura Centro	afdekking midden
12	**8 718 223 904 0**	Dichtband dreieckig	Sealing band	Nastro di tenuta	Cinta aislante	fitas de vedação	afdichtingsband
For:							

Ersatzteilliste
Spare parts list
Lista parti di ricambio
Lista de repuestos
Catálogo de peças de substituição
Onderdelenlijst

ID ESWS - 8718532842

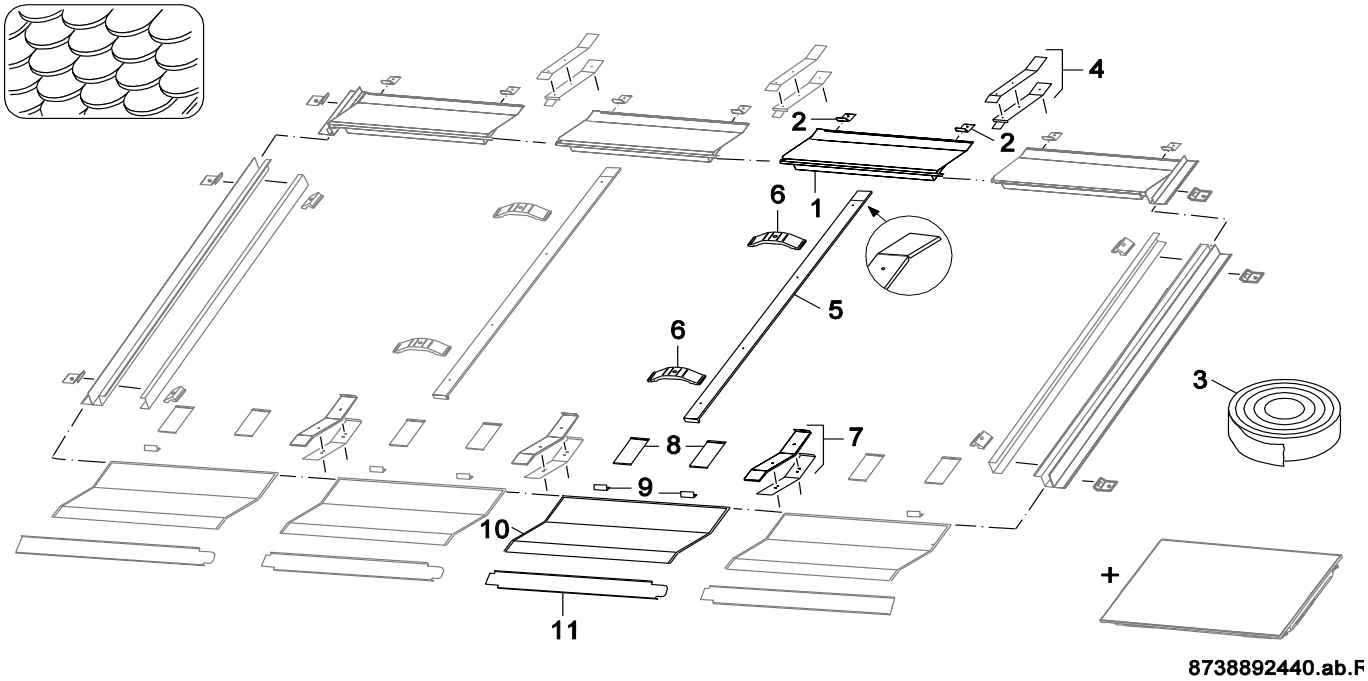

Pos	Bestell-Nr.	Bezeichnung	Description	Descrizione	Descripción	Designação	Benaming
1	**8 718 533 318 0**	Eindeckblech oben mitte	Cover top middle	lamiera di copertura sopra intermedio	chapa de recubrimiento arriba Mitad	chapa de cobertura em cima Centro	dekplaat Boven midden
2	**8 748 511 055 0**	Halter (6x)	support (6x)	Supporto (6x)	Soporte de fijación (6x)	Suporte (6x)	Klem (6x)
3	**8 718 223 903 0**	Dichtschnur UEB Schiefer	Sealing UEB slate	Cordone ermetizzante	cordón junta	Cordão de isolamento	afdichtingkoord
4	**8 718 533 342 0**	Verbinder oben	connector set top	Set di collegamento sopra	set conector arriba	conjunto ligação em cima	verbindingsset Boven
5	**8 718 531 760 0**	Mittelschiene	Cover middle	Parte intermedia	pieza central	peça intermédia	middenstuk
6	**8 718 531 774 0**	Montagehalter	Support	materiale di montaggio	material de montaje	Material de montagem	montagemateriaal
7	**8 718 531 770 0**	Verbinder unten	Connector bottom	Set di collegamento sotto	set conector debajo	conjunto ligação em baixo	verbindingsset Onder
8	**8 718 531 771 0**	Montagehalter	Support	materiale di montaggio	material de montaje	Material de montagem	montagemateriaal
9	**8 718 531 772 0**	Abrutschsicherung	Support Slipping safty	scivolo	Slip guardia	deslizamento guarda	slip bewaker
10	**8 718 533 329 0**	Eindeckblech unten mitte	Cover bottom middle	lamiera di copertura sotto intermedio	chapa de recubrimiento debajo Mitad	chapa de cobertura em baixo Centro	dekplaat Onder midden
11	**8 718 533 338 0**	Blende mitte	Cover middle	copertura di protezione intermedio	recubrimiento Mitad	cobertura Centro	afdekking midden

For:

Ersatzteilliste
Spare parts list
Lista parti di ricambio
Lista de repuestos
Catálogo de peças de substituição
Onderdelenlijst

ID ESWZ - 8718532839

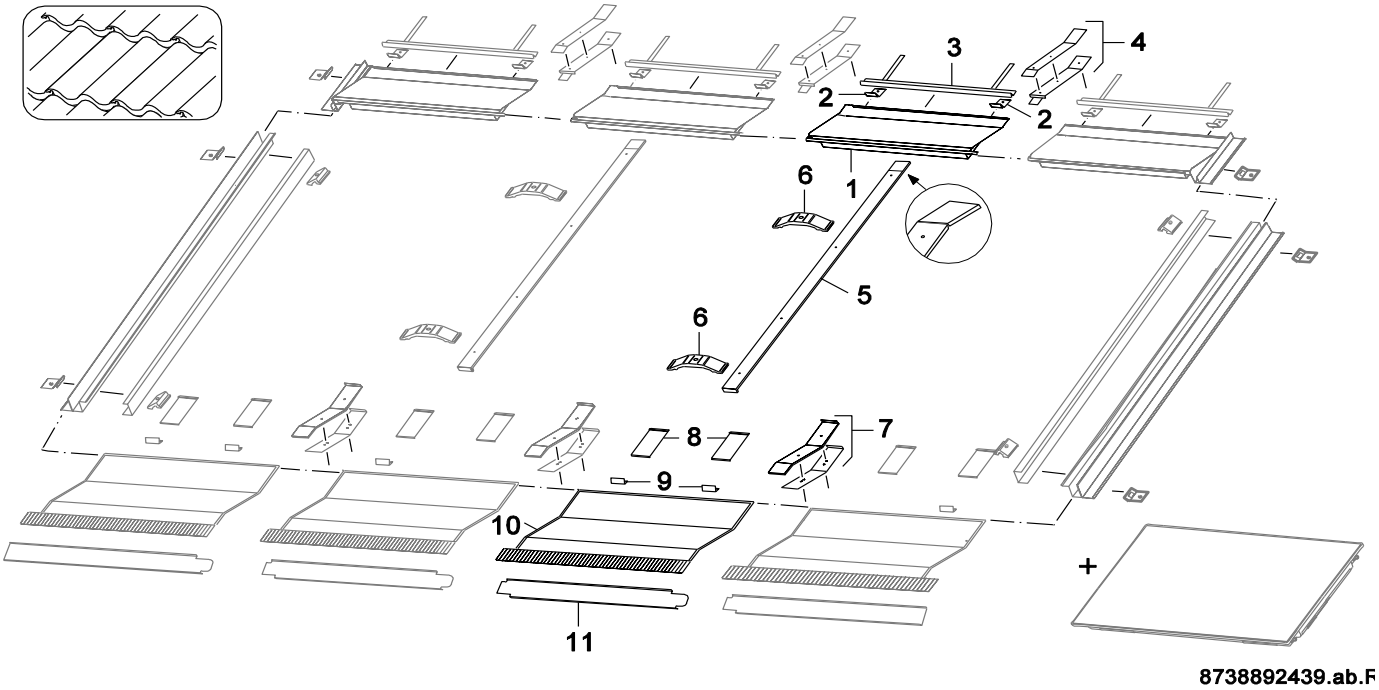

Pos	Bestell-Nr.	Bezeichnung	Description	Descrizione	Descripción	Designação	Benaming
1	**8 718 533 318 0**	Eindeckblech oben mitte	Cover top middle	lamiera di copertura sopra intermedio	chapa de recubrimiento arriba Mitad	chapa de cobertura em cima Centro	dekplaat Boven midden
2	**8 748 511 055 0**	Halter (6x)	support (6x)	Supporto (6x)	Soporte de fijación (6x)	Suporte (6x)	Klem (6x)
3	**8 748 511 075 0**	Schiene	Bar	Telaio	Respaldo	Caixilho	Pannendrager
4	**8 718 533 342 0**	Verbinder oben	connector set top	Set di collegamento sopra	set conector arriba	conjunto ligação em cima	verbindingsset Boven
5	**8 718 531 760 0**	Mittelschiene	Cover middle	Parte intermedia	pieza central	peça intermédia	middenstuk
6	**8 718 531 774 0**	Montagehalter	Support	materiale di montaggio	material de montaje	Material de montagem	montagemateriaal
7	**8 718 531 768 0**	Verbinder unten	Cover bottom	Set di collegamento sotto	set conector debajo	conjunto ligação em baixo	verbindingsset Onder
8	**8 718 531 771 0**	Montagehalter	Support	materiale di montaggio	material de montaje	Material de montagem	montagemateriaal
9	**8 718 531 772 0**	Abrutschsicherung	Support Slipping safty	scivolo	Slip guardia	deslizamento guarda	slip bewaker
10	**8 718 533 324 0**	Eindeckblech unten mitte	Cover bottom middle	lamiera di copertura sotto intermedio	chapa de recubrimiento debajo Mitad	chapa de cobertura em baixo Centro	dekplaat Onder midden
11	**8 718 533 338 0**	Blende mitte	Cover middle	copertura di protezione intermedio	recubrimiento Mitad	cobertura Centro	afdekking midden

For:

Ersatzteilliste
Spare parts list
Lista parti di ricambio
Lista de repuestos
Catálogo de peças de substituição
Onderdelenlijst

ID GSSH - 8718532916

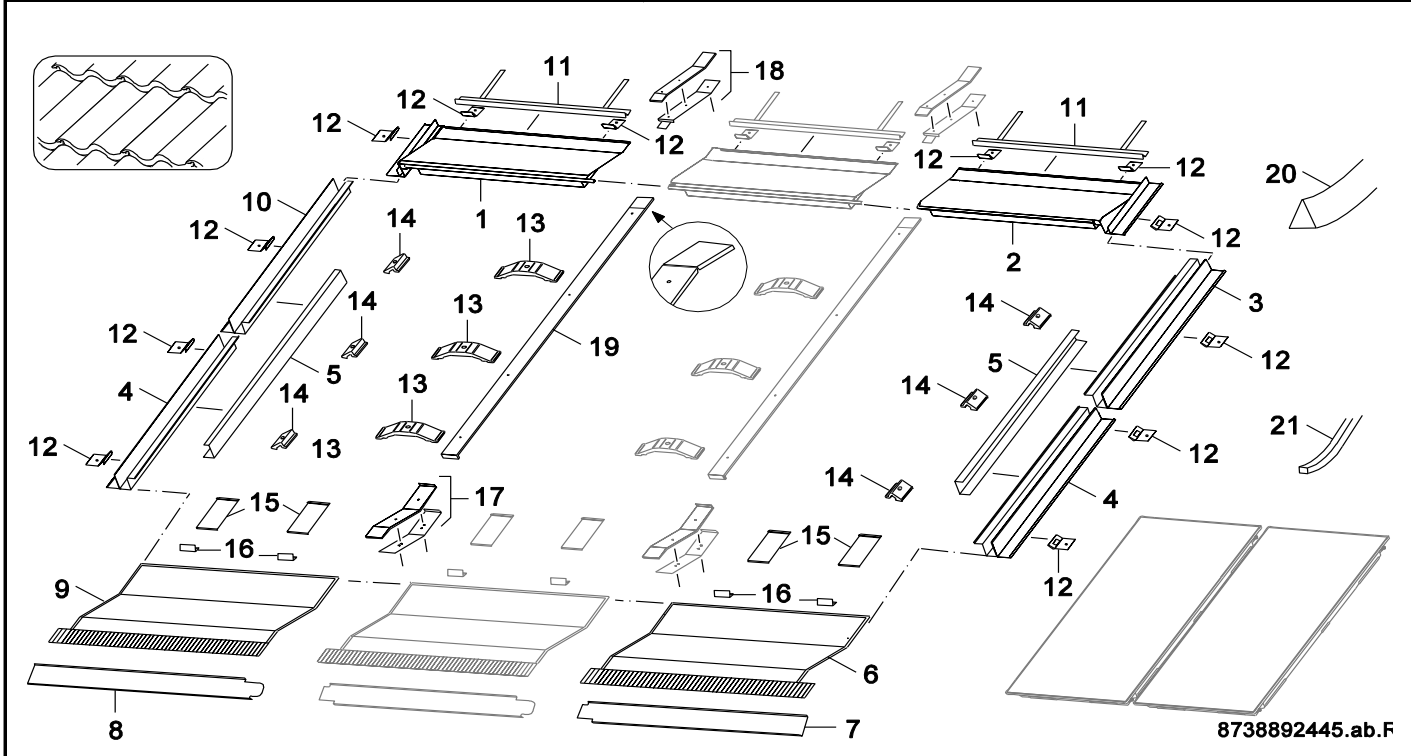

Pos	Bestell-Nr.	Bezeichnung	Description	Descrizione	Descripción	Designação	Benaming
1	**8 718 531 712 0**	Eindeckblech oben links	Cover top left	Lamiera di protezione sopra sinistra	chapa de recubrimiento arriba izquierda	chapa de cobertura em cima à esquerda	afdekplaat Boven Links
2	**8 718 531 713 0**	Eindeckblech oben rechts	Cover top right	Lamiera di protezione sopra destra	chapa de recubrimiento arriba derecha	chapa de cobertura em cima à direita	afdekplaat Boven Rechts
3	**8 718 531 724 0**	Eindeckblech rechts oben	Cover right top	Lamiera di protezione destra sopra	chapa de recubrimiento derecha arriba	chapa de cobertura à direita em cima	afdekplaat Rechts Boven
4	**8 718 531 722 0**	Eindeckblech rechts unten	Cover bottom right	Lamiera di protezione destra sotto	chapa de recubrimiento derecha debajo	chapa de cobertura à direita em baixo	afdekplaat Rechts Onder
5	**8 718 531 748 0**	Stützblech senkrecht	Sheet vertical	Lamierino verticale	chapa vertical	chapa vertical	plaat verticaal
6	**8 718 531 735 0**	Eindeckblech unten rechts	Cover bottom right	Lamiera di protezione sotto destra	chapa de recubrimiento debajo derecha	chapa de cobertura em baixo à direita	afdekplaat Onder Rechts
7	**8 718 531 751 0**	Blende rechts	Cover right	copertura destra	diafragma derecha	painel à direita	afdekplaat Rechts
8	**8 718 531 750 0**	Blende links	Cover left	copertura sinistra	diafragma izquierda	painel à esquerda	afdekplaat Links
9	**8 718 531 734 0**	Eindeckblech unten links	Cover bottom left	Lamiera di protezione sotto sinistra	chapa de recubrimiento debajo izquierda	chapa de cobertura em baixo à esquerda	afdekplaat Onder Links
10	**8 718 531 725 0**	Eindeckblech links oben	Cover left top	Lamiera di protezione sinistra sopra	chapa de recubrimiento izquierda arriba	chapa de cobertura à esquerda em cima	afdekplaat Links Boven
11	**8 748 511 075 0**	Schiene	Bar	Telaio	Respaldo	Caixilho	Pannendrager
12	**8 748 511 055 0**	Halter (6x)	support (6x)	Supporto (6x)	Soporte de fijación (6x)	Suporte (6x)	Klem (6x)
13	**8 718 531 774 0**	Montagehalter	Support	materiale di montaggio	material de montaje	Material de montagem	montagemateriaal
14	**8 718 531 773 0**	Montagehalter seitlich	Support side	materiale di montaggio laterale	material de montaje lateral	Material de montagem lateral	montagemateriaal zijkant
15	**8 718 531 771 0**	Montagehalter	Support	materiale di montaggio	material de montaje	Material de montagem	montagemateriaal
16	**8 718 531 772 0**	Abrutschsicherung	Support Slipping safty	scivolo	Slip guardia	deslizamento guarda	slip bewaker
17	**8 718 531 765 0**	Verbinder unten	Connector bottom	Set di collegamento sotto	set conector debajo	conjunto ligação em baixo	verbindingsset Onder
18	**8 718 533 343 0**	Verbinder oben	connector set top	Set di collegamento sopra	set conector arriba	conjunto ligação em cima	verbindingsset Boven
19	**8 718 533 341 0**	Mittelschiene	Cover middle	rotaia intermedio	rail Mitad	calha Centro	rail midden
20	**8 718 223 904 0**	Dichtband dreieckig	Sealing band	Nastro di tenuta	Cinta aislante	fitas de vedação	afdichtingsband
21	**63046375**	Dichtband Hannoband 10x10x6300 verp	Tape Hannoband 10x10x6300	Guarnizione Hannoband 10x10x6300	junta Hannoband 10x10x6300	vedação Hannoband 10x10x6300	pakking Hannoband 10x10x6300
For:							

Ersatzteilliste
Spare parts list
Lista parti di ricambio
Lista de repuestos
Catálogo de peças de substituição
Onderdelenlijst

ID GSSS - 8718532913

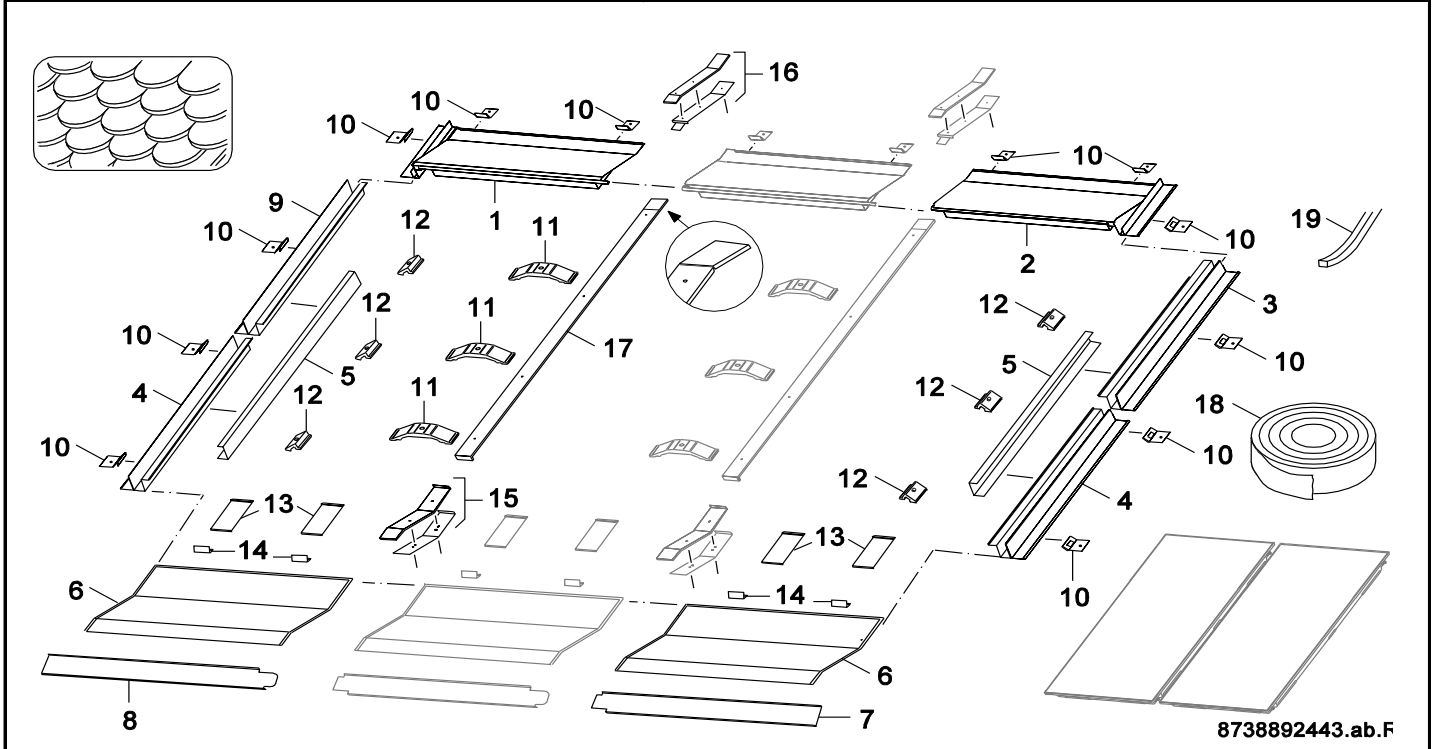

Pos	Bestell-Nr.	Bezeichnung	Description	Descrizione	Descripción	Designação	Benaming
1	**8 718 531 708 0**	Eindeckblech oben links	Cover top left	Lamiera di protezione sopra sinistra	chapa de recubrimiento arriba izquierda	chapa de cobertura em cima à esquerda	afdekplaat Boven Links
2	**8 718 531 709 0**	Eindeckblech oben rechts	Cover top right	Lamiera di protezione sopra destra	chapa de recubrimiento arriba derecha	chapa de cobertura em cima à direita	afdekplaat Boven Rechts
3	**8 718 531 728 0**	Eindeckblech rechts oben	Cover right top	Lamiera di protezione destra sopra	chapa de recubrimiento derecha arriba	chapa de cobertura à direita em cima	afdekplaat Rechts Boven
4	**8 718 531 726 0**	Eindeckblech rechts unten	Cover right bottom	Lamiera di protezione destra sotto	chapa de recubrimiento derecha debajo	chapa de cobertura à direita em baixo	afdekplaat Rechts Onder
5	**8 718 531 748 0**	Stützblech senkrecht	Sheet vertical	Lamierino verticale	chapa vertical	chapa vertical	plaat verticaal
6	**8 718 531 738 0**	Eindeckblech unten links rechts	Cover bottom left right	Lamiera di protezione sotto sinistra des	chapa de recubrimiento debajo izquierda	chapa de cobertura em baixo à esquerda à	afdekplaat Onder Links Rechts
7	**8 718 531 751 0**	Blende rechts	Cover right	copertura destra	diafragma derecha	painel à direita	afdekplaat Rechts
8	**8 718 531 750 0**	Blende links	Cover left	copertura sinistra	diafragma izquierda	painel à esquerda	afdekplaat Links
9	**8 718 531 729 0**	Eindeckblech links oben	Cover left top	Lamiera di protezione sinistra sopra	chapa de recubrimiento izquierda arriba	chapa de cobertura à esquerda em cima	afdekplaat Links Boven
10	**8 748 511 055 0**	Halter (6x)	support (6x)	Supporto (6x)	Soporte de fijación (6x)	Suporte (6x)	Klem (6x)
11	**8 718 531 774 0**	Montagehalter	Support	materiale di montaggio	material de montaje	Material de montagem	montagemateriaal
12	**8 718 531 773 0**	Montagehalter seitlich	Support side	materiale di montaggio laterale	material de montaje lateral	Material de montagem lateral	montagemateriaal zijkant
13	**8 718 531 771 0**	Montagehalter	Support	materiale di montaggio	material de montaje	Material de montagem	montagemateriaal
14	**8 718 531 772 0**	Abrutschsicherung	Support Slipping safty	scivolo	Slip guardia	deslizamento guarda	slip bewaker
15	**8 718 531 769 0**	Verbinder unten	Connector bottom	Set di collegamento sotto	set conector debajo	conjunto ligação em baixo	verbindingsset Onder
16	**8 718 533 342 0**	Verbinder oben	connector set top	Set di collegamento sopra	set conector arriba	conjunto ligação em cima	verbindingsset Boven
17	**8 718 533 341 0**	Mittelschiene	Cover middle	rotaia intermedio	rail Mitad	calha Centro	rail midden
18	**8 718 223 903 0**	Dichtschnur UEB Schiefer	Sealing UEB slate	Cordone ermetizzante	cordón junta	Cordão de isolamento	afdichtingkoord
19	**63046375**	Dichtband Hannoband 10x10x6300 verp	Tape Hannoband 10x10x6300	Guarnizione Hannoband 10x10x6300	junta Hannoband 10x10x6300	vedação Hannoband 10x10x6300	pakking Hannoband 10x10x6300
For:							

Ersatzteilliste
Spare parts list
Lista parti di ricambio
Lista de repuestos
Catálogo de peças de substituição
Onderdelenlijst

ID GSSZ - 8718532910

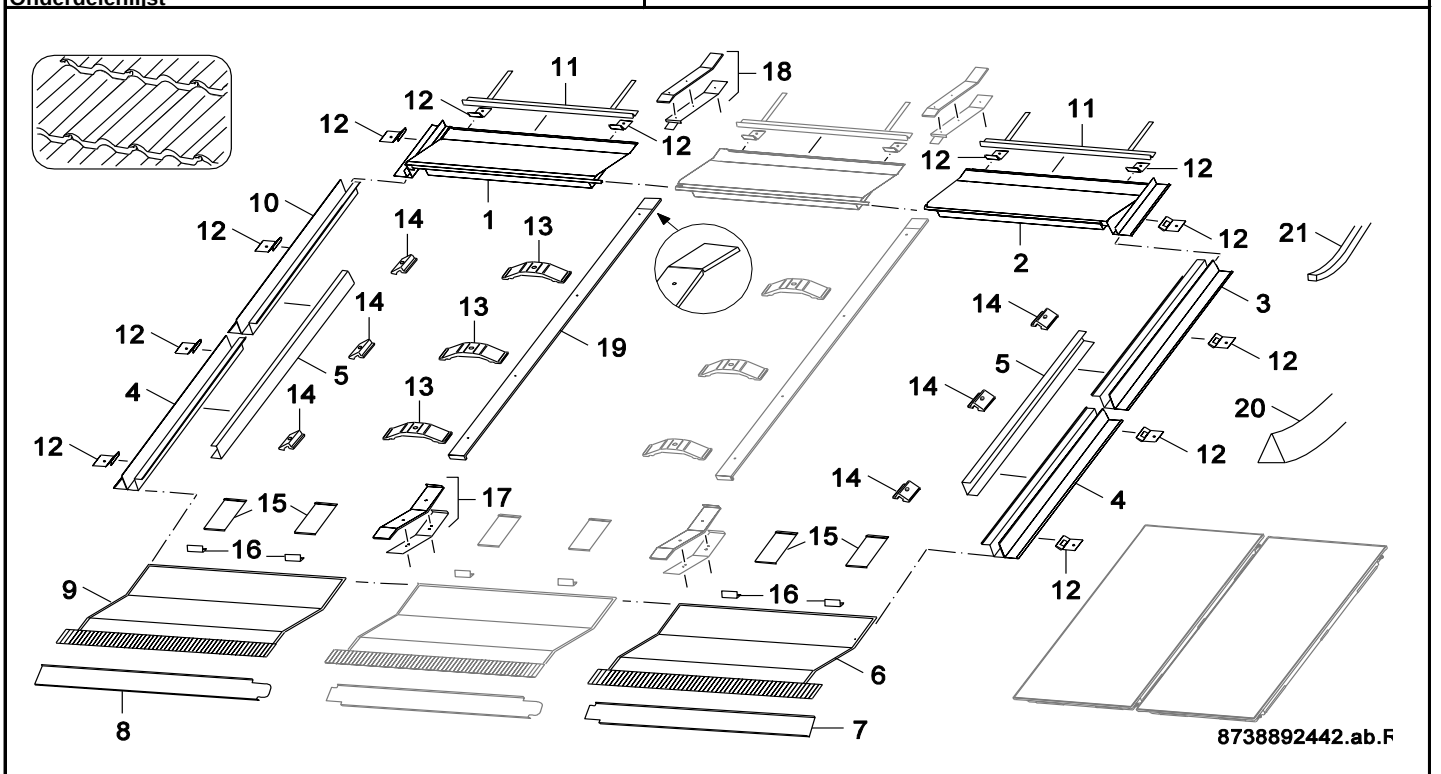

Pos	Bestell-Nr.	Bezeichnung	Description	Descrizione	Descripción	Designação	Benaming
1	**8 718 531 708 0**	Eindeckblech oben links	Cover top left	Lamiera di protezione sopra sinistra	chapa de recubrimiento arriba izquierda	chapa de cobertura em cima à esquerda	afdekplaat Boven Links
2	**8 718 531 709 0**	Eindeckblech oben rechts	Cover top right	Lamiera di protezione sopra destra	chapa de recubrimiento arriba derecha	chapa de cobertura em cima à direita	afdekplaat Boven Rechts
3	**8 718 531 728 0**	Eindeckblech rechts oben	Cover right top	Lamiera di protezione destra sopra	chapa de recubrimiento derecha arriba	chapa de cobertura à direita em cima	afdekplaat Rechts Boven
4	**8 718 531 726 0**	Eindeckblech rechts unten	Cover right bottom	Lamiera di protezione destra sotto	chapa de recubrimiento derecha debajo	chapa de cobertura à direita em baixo	afdekplaat Rechts Onder
5	**8 718 531 748 0**	Stützblech senkrecht	Sheet vertical	Lamierino verticale	chapa vertical	chapa vertical	plaat verticaal
6	**8 718 531 731 0**	Eindeckblech unten rechts	Cover bottom right	Lamiera di protezione sotto destra	chapa de recubrimiento debajo derecha	chapa de cobertura em baixo à direita	afdekplaat Onder Rechts
7	**8 718 531 751 0**	Blende rechts	Cover right	copertura destra	diafragma derecha	painel à direita	afdekplaat Rechts
8	**8 718 531 750 0**	Blende links	Cover left	copertura sinistra	diafragma izquierda	painel à esquerda	afdekplaat Links
9	**8 718 531 730 0**	Eindeckblech unten links	Cover bottom left	Lamiera di protezione sotto sinistra	chapa de recubrimiento debajo izquierda	chapa de cobertura em baixo à esquerda	afdekplaat Onder Links
10	**8 718 531 729 0**	Eindeckblech links oben	Cover left top	Lamiera di protezione sinistra sopra	chapa de recubrimiento izquierda arriba	chapa de cobertura à esquerda em cima	afdekplaat Links Boven
11	**8 748 511 075 0**	Schiene	Bar	Telaio	Respaldo	Caixilho	Pannendrager
12	**8 748 511 055 0**	Halter (6x)	support (6x)	Supporto (6x)	Soporte de fijación (6x)	Suporte (6x)	Klem (6x)
13	**8 718 531 774 0**	Montagehalter	Support	materiale di montaggio	material de montaje	Material de montagem	montagemateriaal
14	**8 718 531 773 0**	Montagehalter seitlich	Support side	materiale di montaggio laterale	material de montaje lateral	Material de montagem lateral	montagemateriaal zijkant
15	**8 718 531 771 0**	Montagehalter	Support	materiale di montaggio	material de montaje	Material de montagem	montagemateriaal
16	**8 718 531 772 0**	Abrutschsicherung	Support Slipping safty	scivolo	Slip guardia	deslizamento guarda	slip bewaker
17	**8 718 531 767 0**	Verbinder unten	Connector bottom	Set di collegamento sotto	set conector debajo	conjunto ligação em baixo	verbindingsset Onder
18	**8 718 533 342 0**	Verbinder oben	connector set top	Set di collegamento sopra	set conector arriba	conjunto ligação em cima	verbindingsset Boven
19	**8 718 533 341 0**	Mittelschiene	Cover middle	rotaia intermedio	rail Mitad	calha Centro	rail midden
20	**8 718 223 904 0**	Dichtband dreieckig	Sealing band	Nastro di tenuta	Cinta aislante	fitas de vedação	afdichtingsband
21	**63046375**	Dichtband Hannoband 10x10x6300 verp	Tape Hannoband 10x10x6300	Guarnizione Hannoband 10x10x6300	junta Hannoband 10x10x6300	vedação Hannoband 10x10x6300	pakking Hannoband 10x10x6300
For:							

Ersatzteilliste
Spare parts list
Lista parti di ricambio
Lista de repuestos
Catálogo de peças de substituição
Onderdelenlijst

ID GSWH - 8718532844

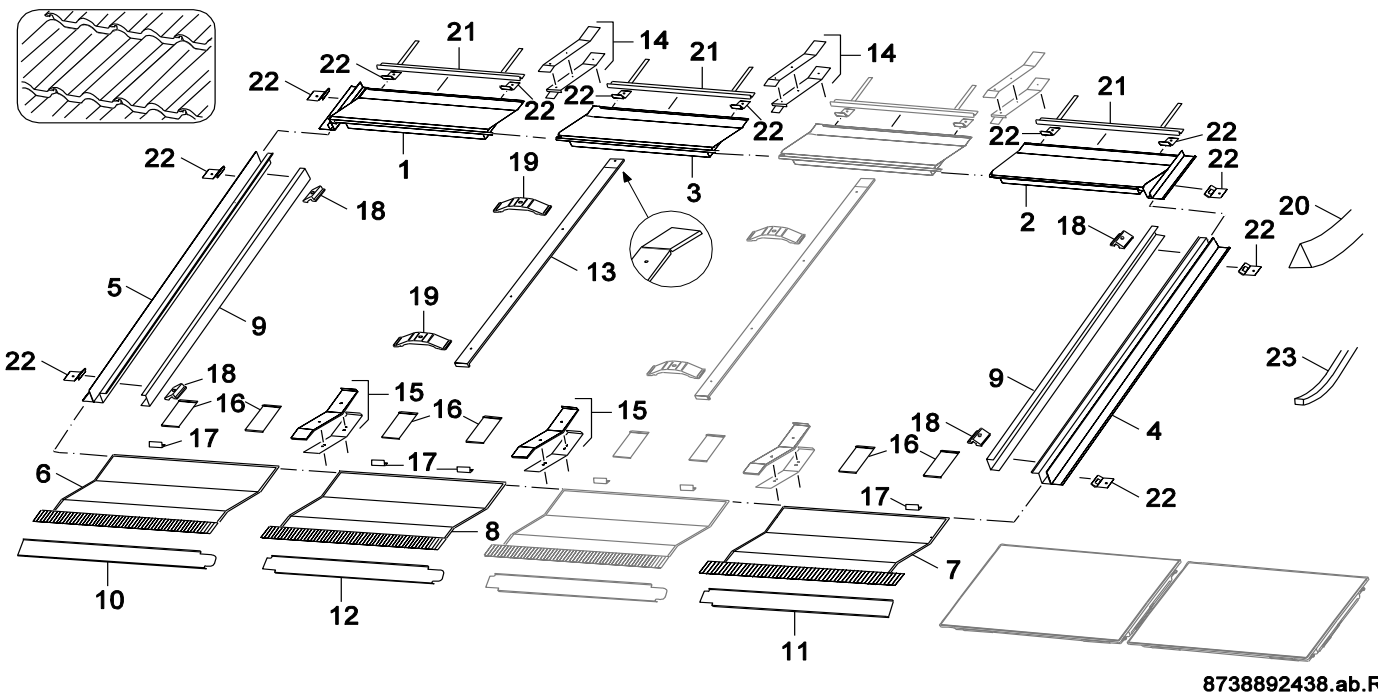

Pos	Bestell-Nr.	Bezeichnung	Description	Descrizione	Descripción	Designação	Benaming
1	**8 718 533 319 0**	Eindeckblech oben links	Cover top left	lamiera di copertura sopra sinistra	chapa de recubrimiento arriba izquierda	chapa de cobertura em cima à esquerda	dekplaat Boven Links
2	**8 718 533 320 0**	Eindeckblech oben rechts	Cover top right	lamiera di copertura sopra destra	chapa de recubrimiento arriba derecha	chapa de cobertura em cima à direita	dekplaat Boven Rechts
3	**8 718 533 321 0**	Eindeckblech oben mitte	Cover top middle	lamiera di copertura sopra intermedio	chapa de recubrimiento arriba Mitad	chapa de cobertura em cima Centro	dekplaat Boven midden
4	**8 718 531 724 0**	Eindeckblech rechts oben	Cover right top	Lamiera di protezione destra sopra	chapa de recubrimiento derecha arriba	chapa de cobertura à direita em cima	afdekplaat Rechts Boven
5	**8 718 531 725 0**	Eindeckblech links oben	Cover left top	Lamiera di protezione sinistra sopra	chapa de recubrimiento izquierda arriba	chapa de cobertura à esquerda em cima	afdekplaat Links Boven
6	**8 718 533 325 0**	Eindeckblech unten links	Cover bottom left	lamiera di copertura sotto sinistra	chapa de recubrimiento debajo izquierda	chapa de cobertura em baixo à esquerda	dekplaat Onder Links
7	**8 718 533 326 0**	Eindeckblech unten rechts	Cover bottom right	lamiera di copertura sotto destra	chapa de recubrimiento debajo derecha	chapa de cobertura em baixo à direita	dekplaat Onder Rechts
8	**8 718 533 327 0**	Eindeckblech unten mitte	Cover bottom middle	lamiera di copertura sotto intermedio	chapa de recubrimiento debajo Mitad	chapa de cobertura em baixo Centro	dekplaat Onder midden
9	**8 718 531 749 0**	Stützblech waagerecht	Sheet horizontal	Lamierino orizzontale	chapa horizontal	chapa horizontal	plaat horizontaal
10	**8 718 533 336 0**	Blende links	cover panel links	pannello di copertura links	chapa de recubrimiento links	chapa de cobertura links	afdekplaat links
11	**8 718 533 337 0**	Blende rechts	cover panel rechts	pannello di copertura rechts	chapa de recubrimiento rechts	chapa de cobertura rechts	afdekplaat rechts
12	**8 718 533 338 0**	Blende mitte	Cover middle	copertura di protezione intermedio	recubrimiento Mitad	cobertura Centro	afdekking midden
13	**8 718 531 760 0**	Mittelschiene	Cover middle	Parte intermedia	pieza central	peça intermédia	middenstuk
14	**8 718 533 343 0**	Verbinder oben	connector set top	Set di collegamento sopra	set conector arriba	conjunto ligação em cima	verbindingsset Boven
15	**8 718 531 766 0**	Verbinder unten	Connector bottom	Set di collegamento sotto	set conector debajo	conjunto ligação em baixo	verbindingsset Onder
16	**8 718 531 771 0**	Montagehalter	Support	materiale di montaggio	material de montaje	Material de montagem	montagemateriaal
17	**8 718 531 772 0**	Abrutschsicherung	Support Slipping safty	scivolo	Slip guardia	deslizamento guarda	slip bewaker
18	**8 718 531 773 0**	Montagehalter seitlich	Support side	materiale di montaggio laterale	material de montaje lateral	Material de montagem lateral	montagemateriaal zijkant
19	**8 718 531 774 0**	Montagehalter	Support	materiale di montaggio	material de montaje	Material de montagem	montagemateriaal
20	**8 718 223 904 0**	Dichtband dreieckig	Sealing band	Nastro di tenuta	Cinta aislante	fitas de vedação	afdichtingsband
21	**8 748 511 075 0**	Schiene	Bar	Telaio	Respaldo	Caixilho	Pannendrager
22	**8 748 511 055 0**	Halter (6x)	support (6x)	Supporto (6x)	Soporte de fijación (6x)	Suporte (6x)	Klem (6x)
23	**63046375**	Dichtband Hannoband 10x10x6300 verp	Tape Hannoband 10x10x6300	Guarnizione Hannoband 10x10x6300	junta Hannoband 10x10x6300	vedação Hannoband 10x10x6300	pakking Hannoband 10x10x6300
For:							

Ersatzteilliste
Spare parts list
Lista parti di ricambio
Lista de repuestos
Catálogo de peças de substituição
Onderdelenlijst

ID GSWS - 8718532841

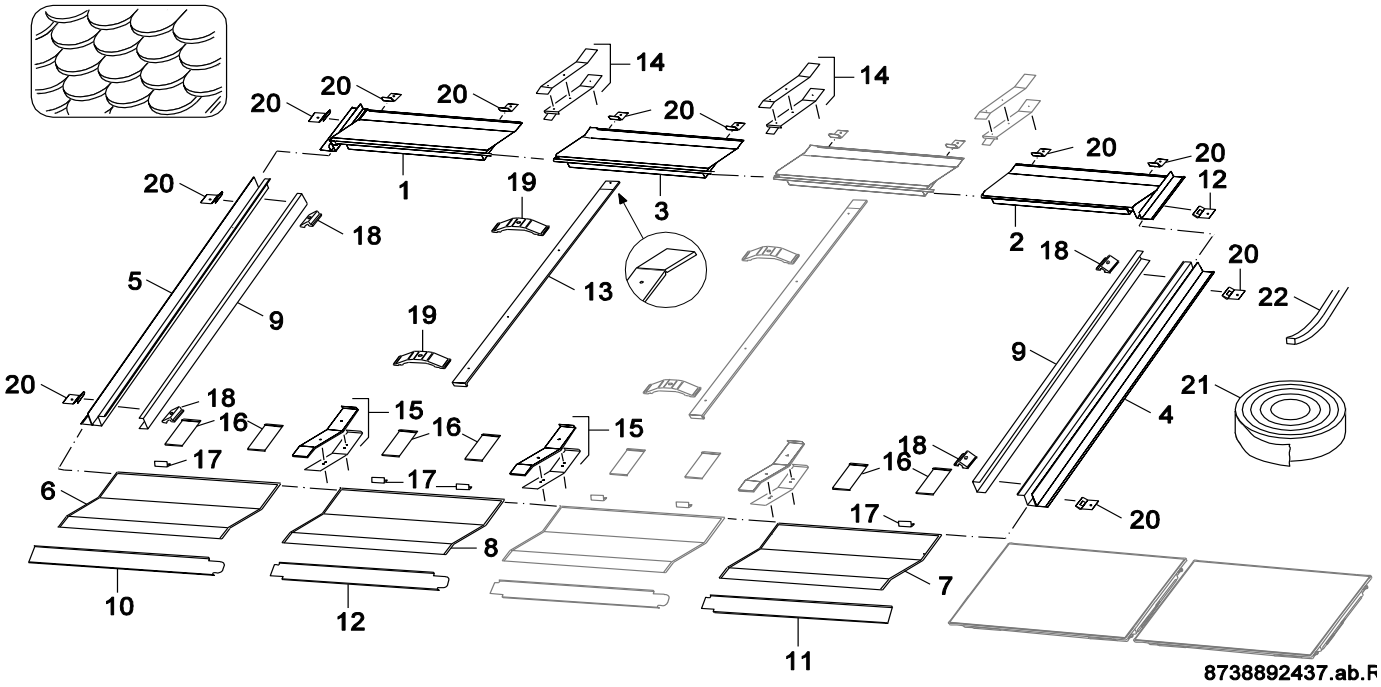

Pos	Bestell-Nr.	Bezeichnung	Description	Descrizione	Descripción	Designação	Benaming
1	**8 718 533 316 0**	Eindeckblech oben links	flashing panel top left	lamiera di copertura sopra sinistra	chapa de recubrimiento arriba izquierda	chapa de cobertura em cima à esquerda	dekplaat Boven Links
2	**8 718 533 317 0**	Eindeckblech oben rechts	flashing panel top right	lamiera di copertura sopra destra	chapa de recubrimiento arriba derecha	chapa de cobertura em cima à direita	dekplaat Boven Rechts
3	**8 718 533 318 0**	Eindeckblech oben mitte	Cover top middle	lamiera di copertura sopra intermedio	chapa de recubrimiento arriba Mitad	chapa de cobertura em cima Centro	dekplaat Boven midden
4	**8 718 531 728 0**	Eindeckblech rechts oben	Cover right top	Lamiera di protezione destra sopra	chapa de recubrimiento derecha arriba	chapa de cobertura à direita em cima	afdekplaat Rechts Boven
5	**8 718 531 729 0**	Eindeckblech links oben	Cover left top	Lamiera di protezione sinistra sopra	chapa de recubrimiento izquierda arriba	chapa de cobertura à esquerda em cima	afdekplaat Links Boven
6	**8 718 533 328 0**	Eindeckblech unten links/rechts	flashing panel bottom left/right	lamiera di copertura sotto sinistra/dest	chapa de recubrimiento debajo iz./ de.	chapa de cobertura em baixo à esqu./dir.	dekplaat Onder Links/Rechts
7	**8 718 533 328 0**	Eindeckblech unten links/rechts	flashing panel bottom left/right	lamiera di copertura sotto sinistra/dest	chapa de recubrimiento debajo iz./ de.	chapa de cobertura em baixo à esqu./dir.	dekplaat Onder Links/Rechts
8	**8 718 533 329 0**	Eindeckblech unten mitte	Cover bottom middle	lamiera di copertura sotto intermedio	chapa de recubrimiento debajo Mitad	chapa de cobertura em baixo Centro	dekplaat Onder midden
9	**8 718 531 749 0**	Stützblech waagerecht	Sheet horizontal	Lamierino orizzontale	chapa horizontal	chapa horizontal	plaat horizontaal
10	**8 718 533 336 0**	Blende links	cover panel links	pannello di copertura links	chapa de recubrimiento links	chapa de cobertura links	afdekplaat links
11	**8 718 533 337 0**	Blende rechts	cover panel rechts	pannello di copertura rechts	chapa de recubrimiento rechts	chapa de cobertura rechts	afdekplaat rechts
12	**8 718 533 338 0**	Blende mitte	Cover middle	copertura di protezione intermedio	recubrimiento Mitad	cobertura Centro	afdekking midden
13	**8 718 531 760 0**	Mittelschiene	Cover middle	Parte intermedia	pieza central	peça intermédia	middenstuk
14	**8 718 533 342 0**	Verbinder oben	connector set top	Set di collegamento sopra	set conector arriba	conjunto ligação em cima	verbindingsset Boven
15	**8 718 531 770 0**	Verbinder unten	Connector bottom	Set di collegamento sotto	set conector debajo	conjunto ligação em baixo	verbindingsset Onder
16	**8 718 531 771 0**	Montagehalter	Support	materiale di montaggio	material de montaje	Material de montagem	montagemateriaal
17	**8 718 531 772 0**	Abrutschsicherung	Support Slipping safty	scivolo	Slip guardia	deslizamento guarda	slip bewaker
18	**8 718 531 773 0**	Montagehalter seitlich	Support side	materiale di montaggio laterale	material de montaje lateral	Material de montagem lateral	montagemateriaal zijkant
19	**8 718 531 774 0**	Montagehalter	Support	materiale di montaggio	material de montaje	Material de montagem	montagemateriaal
20	**8 748 511 055 0**	Halter (6x)	support (6x)	Supporto (6x)	Soporte de fijación (6x)	Suporte (6x)	Klem (6x)
21	**8 718 223 903 0**	Dichtschnur UEB Schiefer	Sealing UEB slate	Cordone ermetizzante	cordón junta	Cordão de isolamento	afdichtingkoord
22	**63046375**	Dichtband Hannoband 10x10x6300 verp	Tape Hannoband 10x10x6300	Guarnizione Hannoband 10x10x6300	junta Hannoband 10x10x6300	vedação Hannoband 10x10x6300	pakking Hannoband 10x10x6300
For:							

Ersatzteilliste
Spare parts list
Lista parti di ricambio
Lista de repuestos
Catálogo de peças de substituição
Onderdelenlijst

ID GSWZ - 8718532837

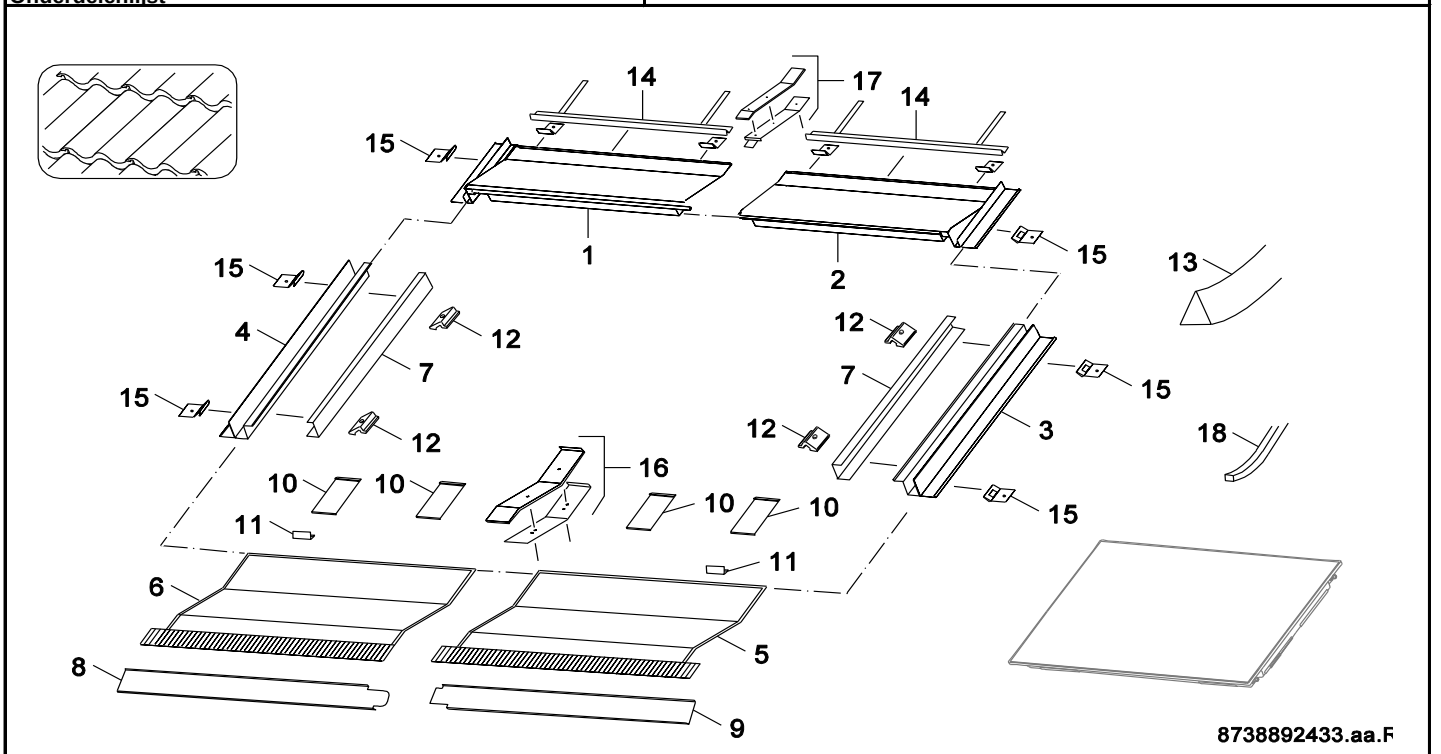

Pos	Bestell-Nr.	Bezeichnung	Description	Descrizione	Descripción	Designação	Benaming
1	**8 718 533 316 0**	Eindeckblech oben links	flashing panel top left	lamiera di copertura sopra sinistra	chapa de recubrimiento arriba izquierda	chapa de cobertura em cima à esquerda	dekplaat Boven Links
2	**8 718 533 317 0**	Eindeckblech oben rechts	flashing panel top right	lamiera di copertura sopra destra	chapa de recubrimiento arriba derecha	chapa de cobertura em cima à direita	dekplaat Boven Rechts
3	**8 718 531 728 0**	Eindeckblech rechts oben	Cover right top	Lamiera di protezione destra sopra	chapa de recubrimiento derecha arriba	chapa de cobertura à direita em cima	afdekplaat Rechts Boven
4	**8 718 531 729 0**	Eindeckblech links oben	Cover left top	Lamiera di protezione sinistra sopra	chapa de recubrimiento izquierda arriba	chapa de cobertura à esquerda em cima	afdekplaat Links Boven
5	**8 718 533 323 0**	Eindeckblech unten rechts	Cover bottom right	lamiera di copertura sotto destra	chapa de recubrimiento debajo derecha	chapa de cobertura em baixo à direita	dekplaat Onder Rechts
6	**8 718 533 322 0**	Eindeckblech unten links	Cover bottom left	lamiera di copertura sotto sinistra	chapa de recubrimiento debajo izquierda	chapa de cobertura em baixo à esquerda	dekplaat Onder Links
7	**8 718 531 749 0**	Stützblech waagerecht	Sheet horizontal	Lamierino orizzontale	chapa horizontal	chapa horizontal	plaat horizontaal
8	**8 718 533 336 0**	Blende links	cover panel links	pannello di copertura links	chapa de recubrimiento links	chapa de cobertura links	afdekplaat links
9	**8 718 533 337 0**	Blende rechts	cover panel rechts	pannello di copertura rechts	chapa de recubrimiento rechts	chapa de cobertura rechts	afdekplaat rechts
10	**8 718 531 771 0**	Montagehalter	Support	materiale di montaggio	material de montaje	Material de montagem	montagemateriaal
11	**8 718 531 772 0**	Abrutschsicherung	Support Slipping safty	scivolo	Slip guardia	deslizamento guarda	slip bewaker
12	**8 718 531 773 0**	Montagehalter seitlich	Support side	materiale di montaggio laterale	material de montaje lateral	Material de montagem lateral	montagemateriaal zijkant
13	**8 718 223 904 0**	Dichtband dreieckig	Sealing band	Nastro di tenuta	Cinta aislante	fitas de vedação	afdichtingsband
14	**8 748 511 075 0**	Schiene	Bar	Telaio	Respaldo	Caixilho	Pannendrager
15	**8 748 511 055 0**	Halter (6x)	support (6x)	Supporto (6x)	Soporte de fijación (6x)	Suporte (6x)	Klem (6x)
16	**8 718 531 768 0**	Verbinder unten	Cover bottom	Set di collegamento sotto	set conector debajo	conjunto ligação em baixo	verbindingsset Onder
17	**8 718 533 342 0**	Verbinder oben	connector set top	Set di collegamento sopra	set conector arriba	conjunto ligação em cima	verbindingsset Boven
18	**63046375**	Dichtband Hannoband 10x10x6300 verp	Tape Hannoband 10x10x6300	Guarnizione Hannoband 10x10x6300	junta Hannoband 10x10x6300	vedação Hannoband 10x10x6300	pakking Hannoband 10x10x6300
For:							

Ersatzteilliste
Spare parts list
Lista parti di ricambio
Lista de repuestos
Catálogo de peças de substituição
Onderdelenlijst

ID GSWZ - 8718532838

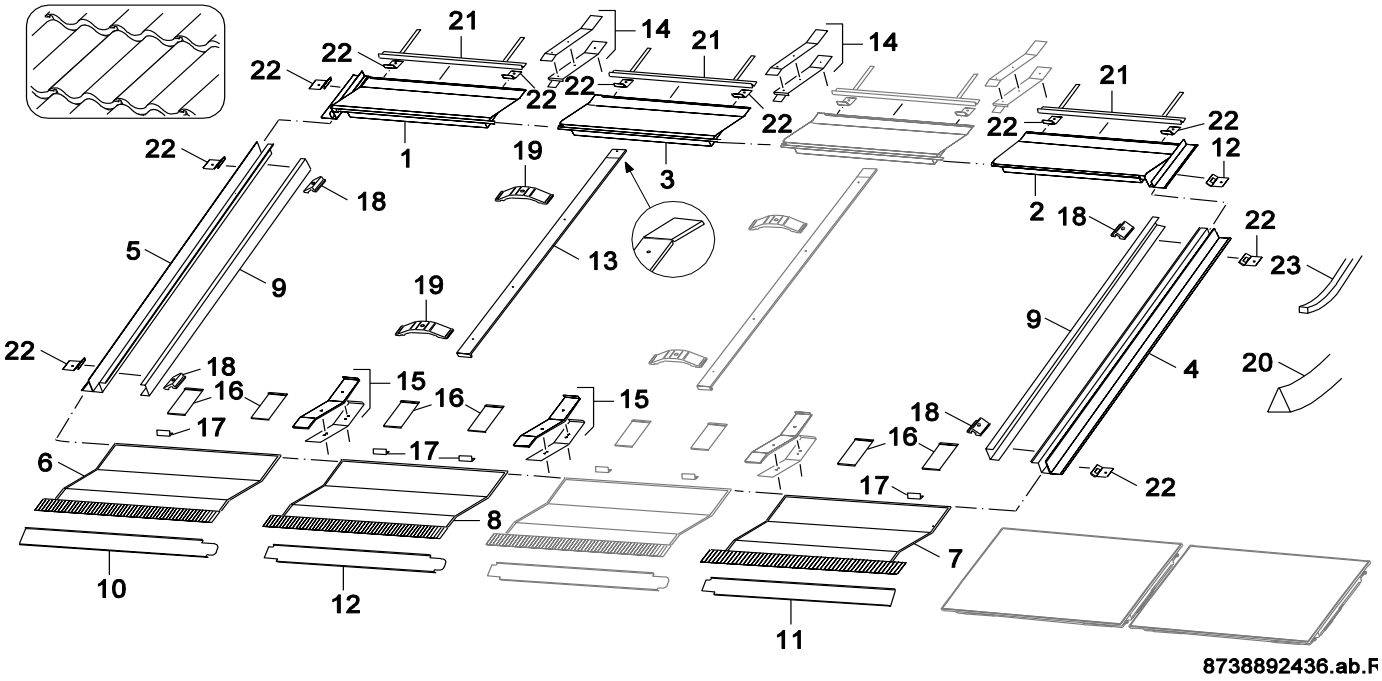

Pos	Bestell-Nr.	Bezeichnung	Description	Descrizione	Descripción	Designação	Benaming
1	**8 718 533 316 0**	Eindeckblech oben links	flashing panel top left	lamiera di copertura sopra sinistra	chapa de recubrimiento arriba izquierda	chapa de cobertura em cima à esquerda	dekplaat Boven Links
2	**8 718 533 317 0**	Eindeckblech oben rechts	flashing panel top right	lamiera di copertura sopra destra	chapa de recubrimiento arriba derecha	chapa de cobertura em cima à direita	dekplaat Boven Rechts
3	**8 718 533 318 0**	Eindeckblech oben mitte	Cover top middle	lamiera di copertura sopra intermedio	chapa de recubrimiento arriba Mitad	chapa de cobertura em cima Centro	dekplaat Boven midden
4	**8 718 531 728 0**	Eindeckblech rechts oben	Cover right top	Lamiera di protezione destra sopra	chapa de recubrimiento derecha arriba	chapa de cobertura à direita em cima	afdekplaat Rechts Boven
5	**8 718 531 729 0**	Eindeckblech links oben	Cover left top	Lamiera di protezione sinistra sopra	chapa de recubrimiento izquierda arriba	chapa de cobertura à esquerda em cima	afdekplaat Links Boven
6	**8 718 533 322 0**	Eindeckblech unten links	Cover bottom left	lamiera di copertura sotto sinistra	chapa de recubrimiento debajo izquierda	chapa de cobertura em baixo à esquerda	dekplaat Onder Links
7	**8 718 533 323 0**	Eindeckblech unten rechts	Cover bottom right	lamiera di copertura sotto destra	chapa de recubrimiento debajo derecha	chapa de cobertura em baixo à direita	dekplaat Onder Rechts
8	**8 718 533 324 0**	Eindeckblech unten mitte	Cover bottom middle	lamiera di copertura sotto intermedio	chapa de recubrimiento debajo Mitad	chapa de cobertura em baixo Centro	dekplaat Onder midden
9	**8 718 531 749 0**	Stützblech waagerecht	Sheet horizontal	Lamierino orizzontale	chapa horizontal	chapa horizontal	plaat horizontaal
10	**8 718 533 336 0**	Blende links	cover panel links	pannello di copertura links	chapa de recubrimiento links	chapa de cobertura links	afdekplaat links
11	**8 718 533 337 0**	Blende rechts	cover panel rechts	pannello di copertura rechts	chapa de recubrimiento rechts	chapa de cobertura rechts	afdekplaat rechts
12	**8 718 533 338 0**	Blende mitte	Cover middle	copertura di protezione intermedio	recubrimiento Mitad	cobertura Centro	afdekking midden
13	**8 718 531 760 0**	Mittelschiene	Cover middle	Parte intermedia	pieza central	peça intermédia	middenstuk
14	**8 718 533 342 0**	Verbinder oben	connector set top	Set di collegamento sopra	set conector arriba	conjunto ligação em cima	verbindingsset Boven
15	**8 718 531 768 0**	Verbinder unten	Cover bottom	Set di collegamento sotto	set conector debajo	conjunto ligação em baixo	verbindingsset Onder
16	**8 718 531 771 0**	Montagehalter	Support	materiale di montaggio	material de montaje	Material de montagem	montagemateriaal
17	**8 718 531 772 0**	Abrutschsicherung	Support Slipping safty	scivolo	Slip guardia	deslizamento guarda	slip bewaker
18	**8 718 531 773 0**	Montagehalter seitlich	Support side	materiale di montaggio laterale	material de montaje lateral	Material de montagem lateral	montagemateriaal zijkant
19	**8 718 531 774 0**	Montagehalter	Support	materiale di montaggio	material de montaje	Material de montagem	montagemateriaal
20	**8 718 223 904 0**	Dichtband dreieckig	Sealing band	Nastro di tenuta	Cinta aislante	fitas de vedação	afdichtingsband
21	**8 748 511 075 0**	Schiene	Bar	Telaio	Respaldo	Caixilho	Pannendrager
22	**8 748 511 055 0**	Halter (6x)	support (6x)	Supporto (6x)	Soporte de fijación (6x)	Suporte (6x)	Klem (6x)
23	**63046375**	Dichtband Hannoband 10x10x6300 verp	Tape Hannoband 10x10x6300	Guarnizione Hannoband 10x10x6300	junta Hannoband 10x10x6300	vedação Hannoband 10x10x6300	pakking Hannoband 10x10x6300
For:							

Ersatzteilliste
Spare parts list
Lista parti di ricambio
Lista de repuestos
Catálogo de peças de substituição
Onderdelenlijst

ID HES / FKI27-2 - 8718531004

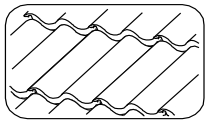

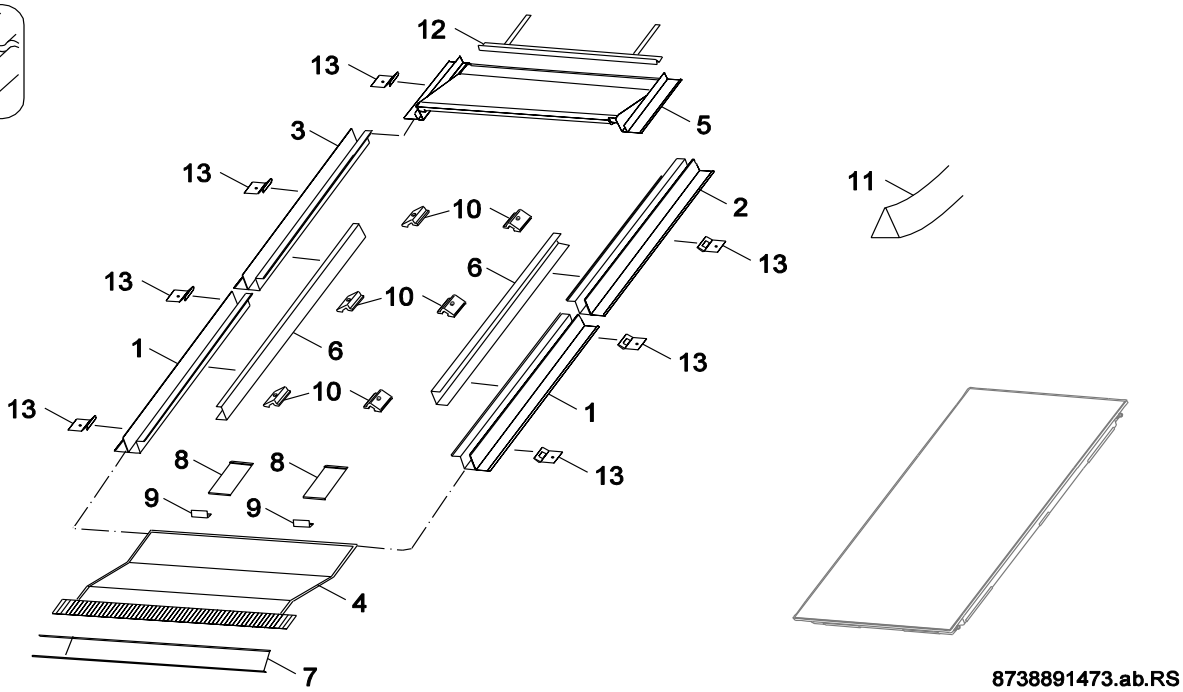

Pos	Bestell-Nr.	Bezeichnung	Description	Descrizione	Descripción	Designação	Benaming
1	**8 718 531 722 0**	Eindeckblech rechts unten	Cover bottom right	Lamiera di protezione destra sotto	chapa de recubrimiento derecha debajo	chapa de cobertura à direita em baixo	afdekplaat Rechts Onder
2	**8 718 531 724 0**	Eindeckblech rechts oben	Cover right top	Lamiera di protezione destra sopra	chapa de recubrimiento derecha arriba	chapa de cobertura à direita em cima	afdekplaat Rechts Boven
3	**8 718 531 725 0**	Eindeckblech links oben	Cover left top	Lamiera di protezione sinistra sopra	chapa de recubrimiento izquierda arriba	chapa de cobertura à esquerda em cima	afdekplaat Links Boven
4	**8 718 531 743 0**	Eindeckblech unten	Cover bottom	Lamiera di protezione sotto	chapa de recubrimiento debajo	chapa de cobertura em baixo	afdekplaat Onder
5	**8 718 531 717 0**	Eindeckblech oben rechts	Cover top right	Lamiera di protezione sopra destra	chapa de recubrimiento arriba derecha	chapa de cobertura em cima à direita	afdekplaat Boven Rechts
6	**8 718 531 748 0**	Stützblech senkrecht	Sheet vertical	Lamierino verticale	chapa vertical	chapa vertical	plaat verticaal
7	**8 718 531 756 0**	Blende	Cover	copertura	diafragma	painel	afdekplaat
8	**8 718 531 771 0**	Montagehalter	Support	materiale di montaggio	material de montaje	Material de montagem	montagemateriaal
9	**8 718 531 772 0**	Abrutschsicherung	Support Slipping safty	scivolo	Slip guardia	deslizamento guarda	slip bewaker
10	**8 718 531 773 0**	Montagehalter seitlich	Support side	materiale di montaggio laterale	material de montaje lateral	Material de montagem lateral	montagemateriaal zijkant
11	**8 718 223 904 0**	Dichtband dreieckig	Sealing band	Nastro di tenuta	Cinta aislante	fitas de vedação	afdichtingsband
12	**8 748 511 075 0**	Schiene	Bar	Telaio	Respaldo	Caixilho	Pannendrager
13	**8 748 511 055 0**	Halter (6x)	support (6x)	Supporto (6x)	Soporte de fijación (6x)	Suporte (6x)	Klem (6x)
For:							

Ersatzteilliste
Spare parts list
Lista parti di ricambio
Lista de repuestos
Catálogo de peças de substituição
Onderdelenlijst

ID HEW - 8718532843

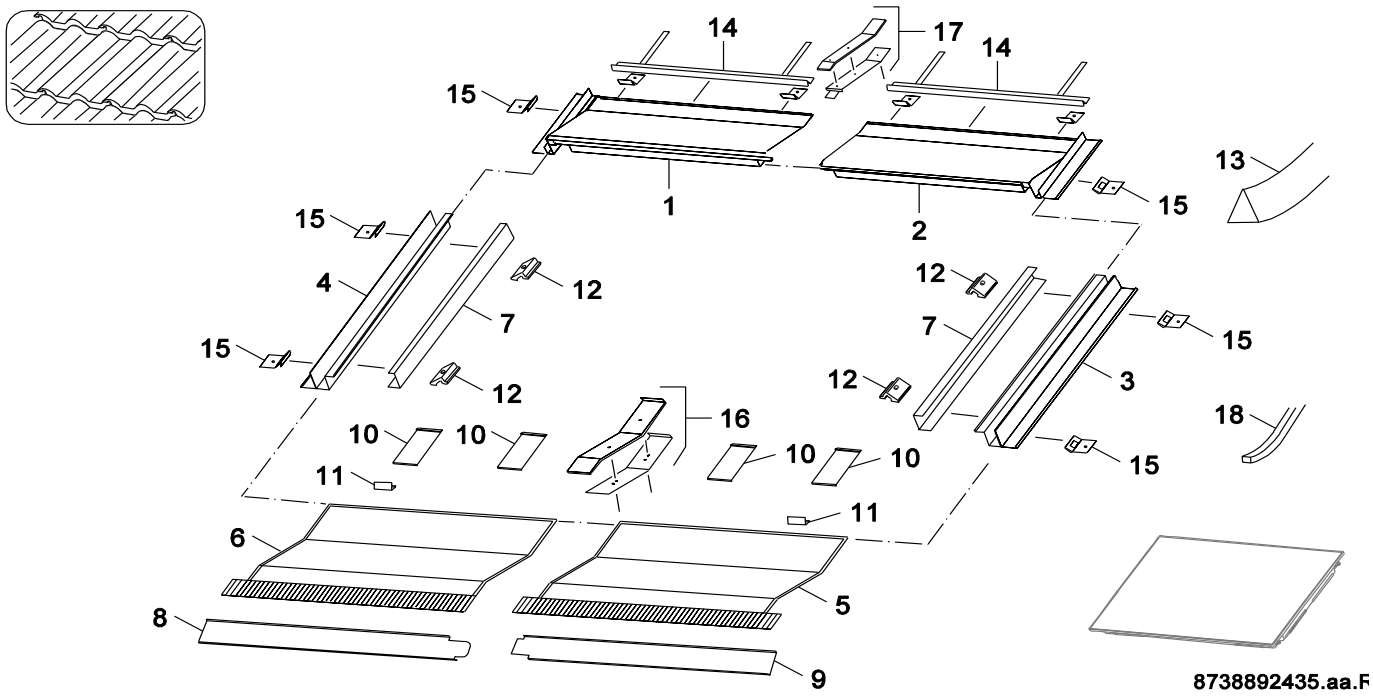

Pos	Bestell-Nr.	Bezeichnung	Description	Descrizione	Descripción	Designação	Benaming
1	**8 718 533 319 0**	Eindeckblech oben links	Cover top left	lamiera di copertura sopra sinistra	chapa de recubrimiento arriba izquierda	chapa de cobertura em cima à esquerda	dekplaat Boven Links
2	**8 718 533 320 0**	Eindeckblech oben rechts	Cover top right	lamiera di copertura sopra destra	chapa de recubrimiento arriba derecha	chapa de cobertura em cima à direita	dekplaat Boven Rechts
3	**8 718 531 724 0**	Eindeckblech rechts oben	Cover right top	Lamiera di protezione destra sopra	chapa de recubrimiento derecha arriba	chapa de cobertura à direita em cima	afdekplaat Rechts Boven
4	**8 718 531 725 0**	Eindeckblech links oben	Cover left top	Lamiera di protezione sinistra sopra	chapa de recubrimiento izquierda arriba	chapa de cobertura à esquerda em cima	afdekplaat Links Boven
5	**8 718 533 326 0**	Eindeckblech unten rechts	Cover bottom right	lamiera di copertura sotto destra	chapa de recubrimiento debajo derecha	chapa de cobertura em baixo à direita	dekplaat Onder Rechts
6	**8 718 533 325 0**	Eindeckblech unten links	Cover bottom left	lamiera di copertura sotto sinistra	chapa de recubrimiento debajo izquierda	chapa de cobertura em baixo à esquerda	dekplaat Onder Links
7	**8 718 531 749 0**	Stützblech waagerecht	Sheet horizontal	Lamierino orizzontale	chapa horizontal	chapa horizontal	plaat horizontaal
8	**8 718 533 336 0**	Blende links	cover panel links	pannello di copertura links	chapa de recubrimiento links	chapa de cobertura links	afdekplaat links
9	**8 718 533 337 0**	Blende rechts	cover panel rechts	pannello di copertura rechts	chapa de recubrimiento rechts	chapa de cobertura rechts	afdekplaat rechts
10	**8 718 531 771 0**	Montagehalter	Support	materiale di montaggio	material de montaje	Material de montagem	montagemateriaal
11	**8 718 531 772 0**	Abrutschsicherung	Support Slipping safty	scivolo	Slip guardia	deslizamento guarda	slip bewaker
12	**8 718 531 773 0**	Montagehalter seitlich	Support side	materiale di montaggio laterale	material de montaje lateral	Material de montagem lateral	montagemateriaal zijkant
13	**8 718 223 904 0**	Dichtband dreieckig	Sealing band	Nastro di tenuta	Cinta aislante	fitas de vedação	afdichtingsband
14	**8 748 511 075 0**	Schiene	Bar	Telaio	Respaldo	Caixilho	Pannendrager
15	**8 748 511 055 0**	Halter (6x)	support (6x)	Supporto (6x)	Soporte de fijación (6x)	Suporte (6x)	Klem (6x)
16	**8 718 531 765 0**	Verbinder unten	Connector bottom	Set di collegamento sotto	set conector debajo	conjunto ligação em baixo	verbindingsset Onder
17	**8 718 533 343 0**	Verbinder oben	connector set top	Set di collegamento sopra	set conector arriba	conjunto ligação em cima	verbindingsset Boven
18	**63046375**	Dichtband Hannoband 10x10x6300 verp	Tape Hannoband 10x10x6300	Guarnizione Hannoband 10x10x6300	junta Hannoband 10x10x6300	vedação Hannoband 10x10x6300	pakking Hannoband 10x10x6300
For:							

Ersatzteilliste
Spare parts list
Lista parti di ricambio
Lista de repuestos
Catálogo de peças de substituição
Onderdelenlijst

ID PZES / FKI3-2 - 8718530980

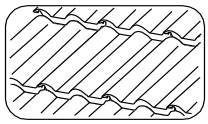

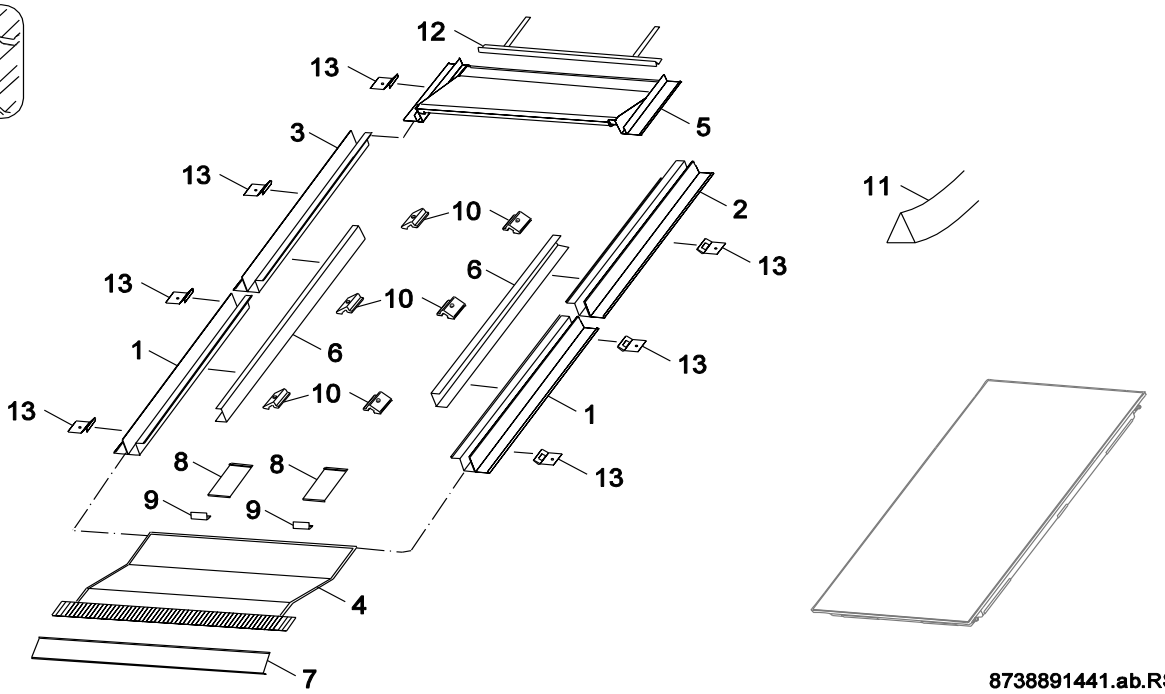

Pos	Bestell-Nr.	Bezeichnung	Description	Descrizione	Descripción	Designação	Benaming
1	**8 718 531 726 0**	Eindeckblech rechts unten	Cover right bottom	Lamiera di protezione destra sotto	chapa de recubrimiento derecha debajo	chapa de cobertura à direita em baixo	afdekplaat Rechts Onder
2	**8 718 531 728 0**	Eindeckblech rechts oben	Cover right top	Lamiera di protezione destra sopra	chapa de recubrimiento derecha arriba	chapa de cobertura à direita em cima	afdekplaat Rechts Boven
3	**8 718 531 729 0**	Eindeckblech links oben	Cover left top	Lamiera di protezione sinistra sopra	chapa de recubrimiento izquierda arriba	chapa de cobertura à esquerda em cima	afdekplaat Links Boven
4	**8 718 531 742 0**	Eindeckblech unten	Cover bottom	Lamiera di protezione sotto	chapa de recubrimiento debajo	chapa de cobertura em baixo	afdekplaat Onder
5	**8 718 531 716 0**	Eindeckblech oben links	Cover top left	Lamiera di copertura sopra sinistra	chapa de recubrimiento arriba izquierda	chapa de cobertura em cima à esquerda	Afdekplaat Boven Links
6	**8 718 531 748 0**	Stützblech senkrecht	Sheet vertical	Lamierino verticale	chapa vertical	chapa vertical	plaat verticaal
7	**8 718 531 756 0**	Blende	Cover	copertura	diafragma	painel	afdekplaat
8	**8 718 531 771 0**	Montagehalter	Support	materiale di montaggio	material de montaje	Material de montagem	montagemateriaal
9	**8 718 531 772 0**	Abrutschsicherung	Support Slipping safty	scivolo	Slip guardia	deslizamento guarda	slip bewaker
10	**8 718 531 773 0**	Montagehalter seitlich	Support side	materiale di montaggio laterale	material de montaje lateral	Material de montagem lateral	montagemateriaal zijkant
11	**8 718 223 904 0**	Dichtband dreieckig	Sealing band	Nastro di tenuta	Cinta aislante	fitas de vedação	afdichtingsband
12	**8 748 511 075 0**	Schiene	Bar	Telaio	Respaldo	Caixilho	Pannendrager
13	**8 748 511 055 0**	Halter (6x)	support (6x)	Supporto (6x)	Soporte de fijación (6x)	Suporte (6x)	Klem (6x)
For:							

Ersatzteilliste
Spare parts list
Lista parti di ricambio
Lista de repuestos
Catálogo de peças de substituição
Onderdelenlijst

ID SSES / FKI15-2 - 8718530992

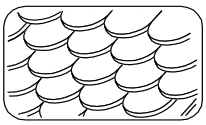

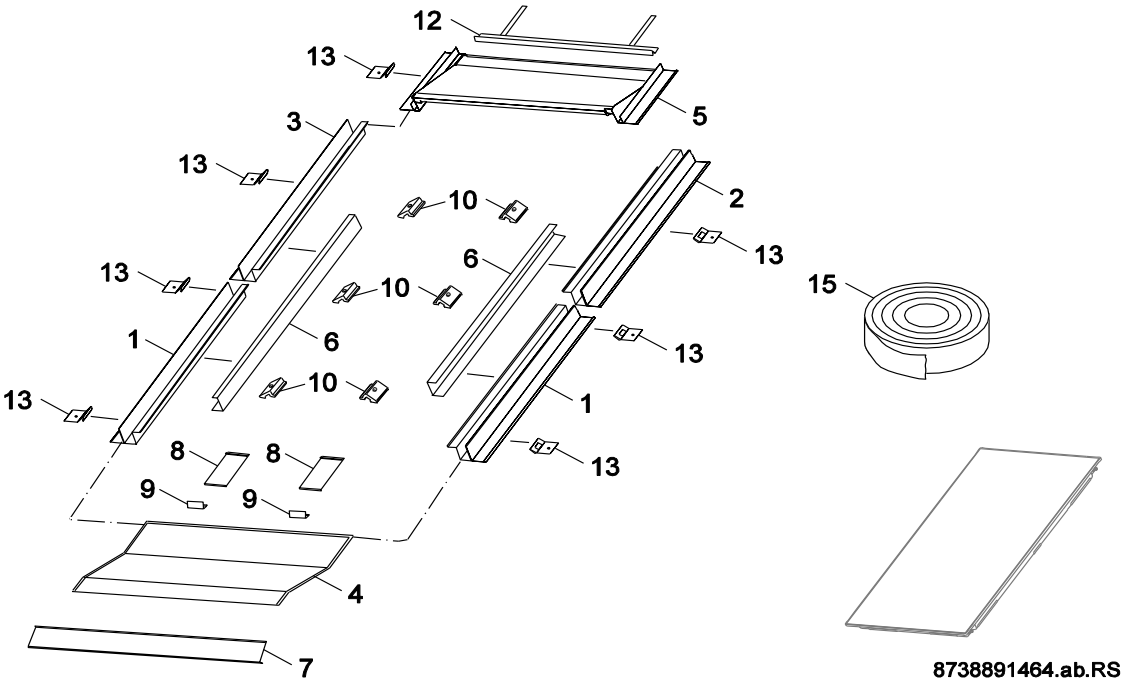

Pos	Bestell-Nr.	Bezeichnung	Description	Descrizione	Descripción	Designação	Benaming
1	**8 718 531 726 0**	Eindeckblech rechts unten	Cover right bottom	Lamiera di protezione destra sotto	chapa de recubrimiento derecha debajo	chapa de cobertura à direita em baixo	afdekplaat Rechts Onder
2	**8 718 531 728 0**	Eindeckblech rechts oben	Cover right top	Lamiera di protezione destra sopra	chapa de recubrimiento derecha arriba	chapa de cobertura à direita em cima	afdekplaat Rechts Boven
3	**8 718 531 729 0**	Eindeckblech links oben	Cover left top	Lamiera di protezione sinistra sopra	chapa de recubrimiento izquierda arriba	chapa de cobertura à esquerda em cima	afdekplaat Links Boven
4	**8 718 531 744 0**	Eindeckblech unten	Cover bottom	Lamiera di protezione sotto	chapa de recubrimiento debajo	chapa de cobertura em baixo	afdekplaat Onder
5	**8 718 531 716 0**	Eindeckblech oben links	Cover top left	Lamiera di copertura sopra sinistra	chapa de recubrimiento arriba izquierda	chapa de cobertura em cima à esquerda	Afdekplaat Boven Links
6	**8 718 531 748 0**	Stützblech senkrecht	Sheet vertical	Lamierino verticale	chapa vertical	chapa vertical	plaat verticaal
7	**8 718 531 756 0**	Blende	Cover	copertura	diafragma	painel	afdekplaat
8	**8 718 531 771 0**	Montagehalter	Support	materiale di montaggio	material de montaje	Material de montagem	montagemateriaal
9	**8 718 531 772 0**	Abrutschsicherung	Support Slipping safty	scivolo	Slip guardia	deslizamento guarda	slip bewaker
10	**8 718 531 773 0**	Montagehalter seitlich	Support side	materiale di montaggio laterale	material de montaje lateral	Material de montagem lateral	montagemateriaal zijkant
12	**8 748 511 075 0**	Schiene	Bar	Telaio	Respaldo	Caixilho	Pannendrager
13	**8 748 511 055 0**	Halter (6x)	support (6x)	Supporto (6x)	Soporte de fijación (6x)	Suporte (6x)	Klem (6x)
15	**8 718 223 903 0**	Dichtschnur UEB Schiefer	Sealing UEB slate	Cordone ermetizzante	cordón junta	Cordão de isolamento	afdichtingkoord
For:							

Bosch Thermotechnik GmbH
D-35576 Wetzlar / Germany