TARA Badetuchhalter - Schwarz matt

83 045 892 Produktversion ab 01.04.2024

- Stichmaß 450 mm
- Breite 505 mm
- Höhe 55 mm
- Rosette Ø 55 mm
- Ausladung 81 mm

Passt zu TARA

Schwarz matt	83 045 892-33
Chrom	83 045 892-00
Platin gebürstet	83 045 892-06
Platin	83 045 892-08
Weiß matt	83 045 892-10
Dark Brass matt	83 045 892-16
Dark Bronze matt	83 045 892-17
Dark Chrome	83 045 892-19
Light Gold gebürstet	83 045 892-27
Messing gebürstet (23kt Gold)	83 045 892-28
Bronze gebürstet	83 045 892-42
Champagne gebürstet (22kt Gold)	83 045 892-46
Champagne (22kt Gold)	83 045 892-47
Chrom gebürstet	83 045 892-93
Dark Platinum gebürstet	83 045 892-99

TARA Badetuchhalter - Schwarz matt

83 045 892 Produktversion ab 01.04.2024

mm [inches]

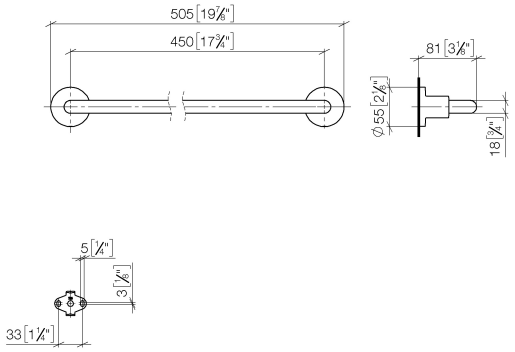

TARA Badetuchhalter - Schwarz matt

83 045 892 Produktversion ab 01.04.2024

Ersatzteile für die anderen Oberflächenvarianten finden Sie hier: Chrom

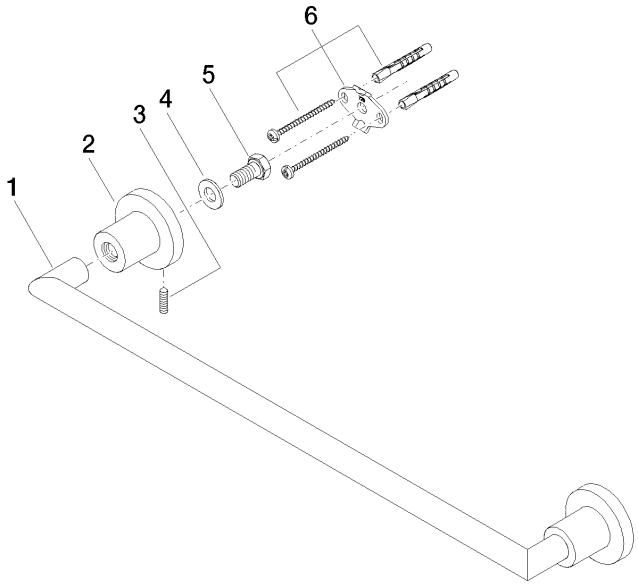

Ersatzteilstückliste

Nr.	Artikelnummer	Benennung	Verbaumenge	Lieferzeit
6	05 17 20 739 00 90	Befestigungssatz 150 x 65 x 10 mm -	2,00	2
2	08 17 89 505-33	Halter universal 60 x 100 x 60 mm - Schwarz matt	2,00	30
5	09 30 30 071 90	Befestigung Sechskantschraube mit Gewinde bis Kopf M10 x 20 mm -	2,00	2
4	09 30 11 046 90	Unterlegscheibe Ø 10,5 -	2,00	2
3	04 31 11 113 00 90	Befestigung Gewindestift M5 x 12 mm -	2,00	2
1	05 28 22 588 00-33	Halter für Badetuchhalter 468 x 40 x 18 mm - Schwarz matt	1,00	30