X-Line

KEUCO

DE Montageanleitung

EN Mounting instruction

ES Instrucciones de instalación

FR Instructions d'installation

IT Istruzioni per l'installazione

NL Montagehandleiding

CS Návod k instalaci

PL Instrukcja montażu

RU Инструкция по монтажу

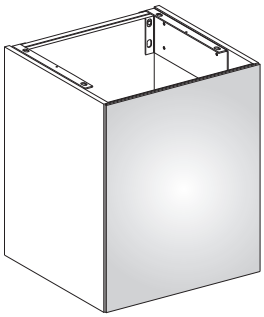

33142 110000
33142 140000
33142 180000
33142 290000
33142 300000

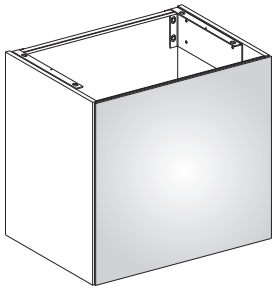

33152 110000
33152 140000
33152 180000
33152 290000
33152 300000

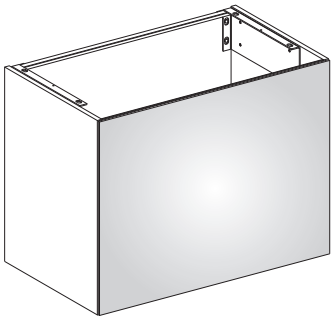

33162 110000
33162 140000
33162 180000
33162 290000
33162 300000

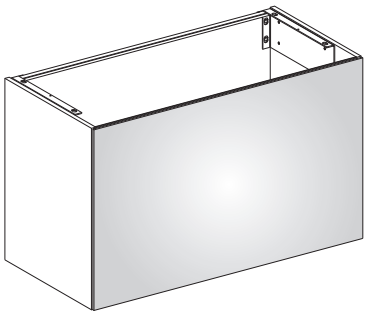

33172 110000
33172 140000
33172 180000
33172 290000
33172 300000

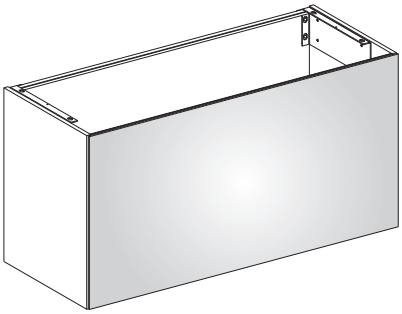

33182 110000
33182 140000
33182 180000
33182 290000
33182 300000

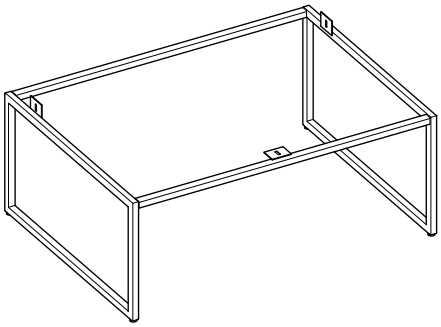

33198 XX0001
33198 XX0002
33198 XX0003
33198 XX0004
33198 XX0005

DE Einbaumaße
EN Mounting dimensions
ES Dimensiones de montaje
FR Dimensions de montage
IT Ingombro
NL Montageafmetingen
CS Montážní rozměry
PL Wymiary montażowe
RU Монтажные размеры

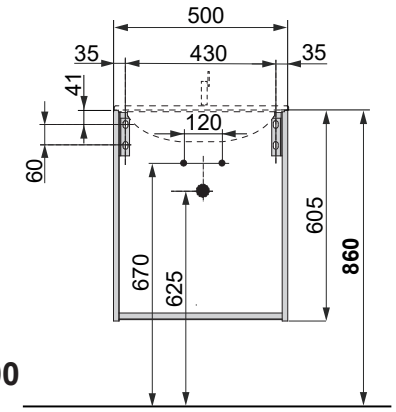

33142 XX0000

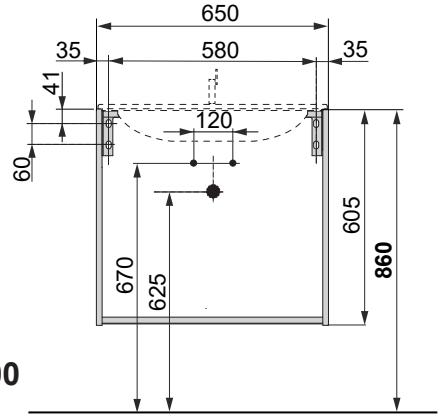

33152 XX0000

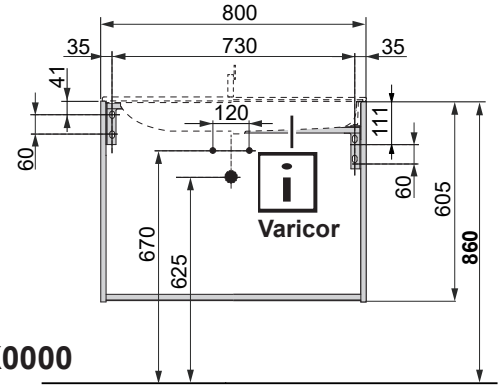

33162 XX0000

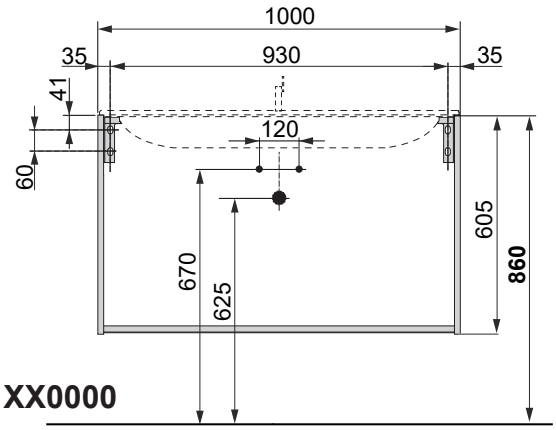

33172 XX0000

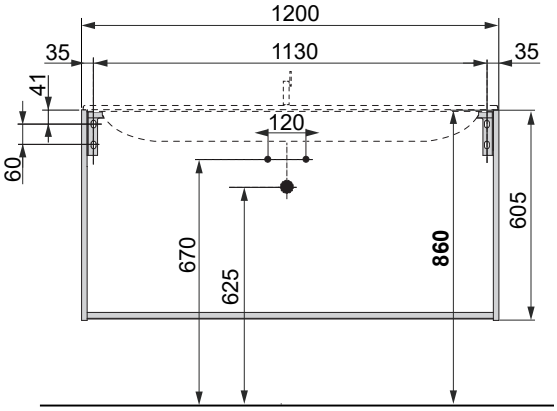

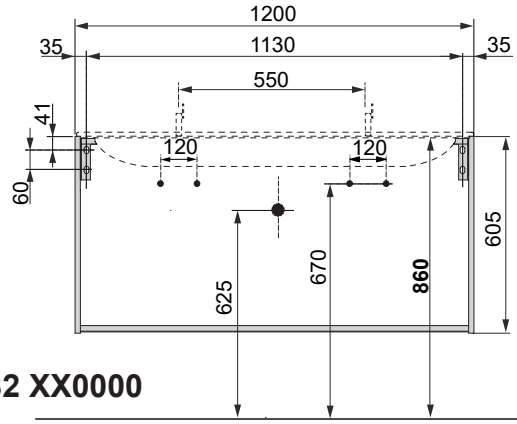

32982 XX0000

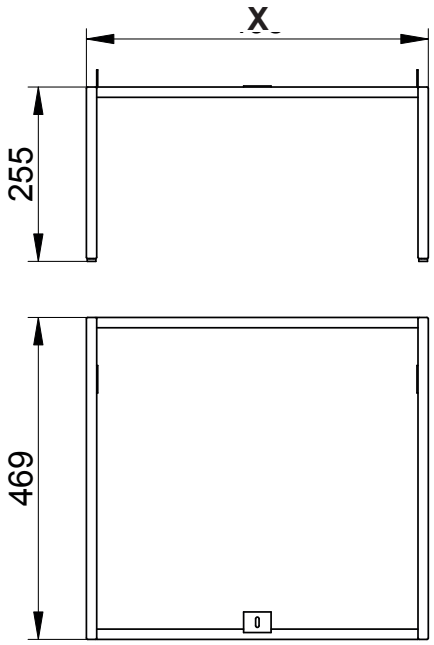

33198	XX001	XX002	XX003	XX004	XX005
X	498	648	798	998	1198

DE Wichtige Informationen, bitte unbedingt lesen!

Diese Anleitung ist für den Installateur zur Montage sowie für den Nutzer zur Bedienung und Wartung des Produktes. Bitte nach der Installation an den Nutzer zur Verwahrung weitergeben.

Symbole und Bedeutung

Achtung! Warnung vor Personen- oder Sachschaden.

Achtung! Warnung vor Stromschlag.

Achtung! Warnung vor Wasserschaden.

Hinweis, Tipp oder Verweis

Korrekte Montage/Funktionsprüfung

Falsche Montage

Montagedetail beachten

Optional/Zubehör

Bestätigungston/Klickgeräusch

Beiliegende Dokumentation beachten!

Sicherheitsinformationen

– Vor der Montage muss sichergestellt werden, dass die Wand das Gewicht tragen kann.
– Zur Vermeidung von Personen- und Sachschäden muss die Montage von zwei Personen durchgeführt werden.

Produkt ausschließlich zur Montage in Innenräumen geeignet!

Achtung! Installation nur in frostfreien Räumen.

Einbaumaße, siehe Seite 2.

Installation, siehe ab Bild 1 auf Seite 8.

Hinweise zur Gewährleistung und Pflege sind dem beiliegendem **Pflege- und Garantiepass** zu entnehmen.

EN Important information, please make sure to read!

These instructions are designed for the installation engineer to assemble the product and for the user to operate and maintain it. After installation, please pass them on to the user for safekeeping.

Symbols and their meaning

Caution! Warning of personal injury or material damage

Caution! Warning of electric shock.

Caution! Warning of water damage.

Note, tip or reference

Correct assembly/functional test

Incorrect assembly

Observe assembly details

Optional/accessories

Confirmation tone/click sound

Observe enclosed documentation!

Safety Information

– Prior to installation it must be ensured that the wall can support the weight of the mirror.
– To prevent personal injury or material damage the assembly must be carried out by two persons.

The product is suitable only for mounting indoors!

Caution! Only install in frost-free rooms.

Mounting dimensions, see page 2.

Installation, see figure 1 onwards on page 8.

For information about warranty and maintenance, see the enclosed **Maintenance and Warranty Passport**.

ES ¡Informaciones importantes, por favor, léalas necesariamente!

Este manual está destinado al instalador para el montaje, así al usuario para el manejo y mantenimiento del producto. Por favor, después de la instalación este manual se debe entregar al usuario para que lo conserve.

Símbolos y significado

¡Atención! Advertencia de daños personales o materiales.

¡Atención! Advertencia de descarga eléctrica.

¡Atención! Advertencia de daños a causa del agua.

Indicación, consejo o referencia

Montaje correcto/Comprobación de funcionamiento

Montaje erróneo

Observar el detalle de montaje

Opcional/Accesorios

Tono de confirmación/Ruido de clic

¡Observe la documentación adjunta!

Informaciones de seguridad

- Antes del montaje se debe asegurar, que la pared puede soportar el peso.
- Para evitar daños personales y materiales el montaje tiene que ser llevado a cabo con dos personas.

¡Producto exclusivamente para el montaje en interiores!

¡Atención! Instalación exclusivamente en espacios sin hielo.

Medidas de montaje, véase página 2.

Instalación, véase imagen 1 en la página 8.

En el **pasaporte de cuidado y garantía** adjunto encontrará indicaciones sobre la garantía y el cuidado.

FR Informations importantes, à lire impérativement !

Ces instructions sont destinées à l'installateur, pour effectuer le montage, et à l'utilisateur, pour utiliser le produit et procéder à sa maintenance. Après l'installation, veuillez remettre ces instructions à l'utilisateur pour qu'il les conserve.

Symboles et leur signification

Attention ! Mise en garde contre les dégâts de personnes et les dégâts matériels.

Attention ! Mise en garde contre les chocs électriques.

Attention ! Mise en garde contre les endommagements par l'eau.

Remarque, conseil ou renvoi

Montage correct/contrôle fonctionnel

Montage incorrect

Respecter le détail de montage

Option/accessoires

Tonalité de confirmation/clic

Respecter la documentation jointe !

Informations en matière de sécurité

- Avant le montage, il convient de s'assurer que le mur peut supporter le poids.
- Pour éviter les les dégâts de personnes et les dégâts matériels, le montage doit être effectué par deux personnes.

Le produit ne convient que pour un montage à l'intérieur !

Attention ! Installation uniquement dans des pièces à l'abri du gel.

Côtes d'encombrement, voir page 2.

Installation, voir à partir de la figure 1, à la page 8.

Les consignes relatives à la garantie et à l'entretien figurent sur la **carte d'entretien et de garantie** jointe.

IT Informazioni importanti, da leggere assolutamente

Il presente manuale è indirizzato agli installatori per il montaggio nonché agli utilizzatori per l'uso e la manutenzione del prodotto. Consegnarlo all'utilizzatore dopo l'installazione affinché lo custodisca.

Simboli e significato

Attenzione! Pericolo di lesioni o danni materiali.

Attenzione! Pericolo di folgorazione.

Attenzione! Pericolo di danni causati dall'acqua.

Avvertenza, consiglio o rimando

Montaggio corretto/verifica del funzionamento

Montaggio errato

Prestare attenzione al dettaglio di montaggio

Opzionale/accessorio

Tono di conferma/suono a clic

Osservare la documentazione allegata!

Informazioni di sicurezza

- Prima del montaggio occorre garantire che la parete possa sostenere il peso.
- Al fine di evitare lesioni e danni materiali il montaggio deve essere eseguito da due persone.

Prodotto adatto esclusivamente per il montaggio in ambienti interni!

Attenzione! Installazione solo in ambienti in assenza di gelo.

Dimensioni di montaggio, vedi pagina 2.

Installazione, vedi dalla figura 1 a pagina 8.

Indicazioni relative alla garanzia e al trattamento vanno desunte dalla **relativa scheda**.

NL Belangrijke informatie, a.u.b. goed lezen!

Deze handleiding is zowel voor de installatiemonteur , als voor de gebruiker voor de bediening en het onderhoud van het product bedoeld. Geef de handleiiding na de installatie aan de gebruiker om te bewaren.

Symbolen en betekenis

Opgepast! Waarschuwing voor lichamelijke en materiële schade.

Opgepast! Waarschuwing voor elektrische schokken.

Opgepast! Waarschuwing voor waterschade.

Aanwijzing, tip of verwijzing

Controle van correcte montage/werking

Verkeerde montage

Montagedetail respecteren

Optioneel/accessoire

Bevestigingstoon/klikgeluid

Meegeleverde documentatie respecteren!

Veiligheidsinformatie

- Voor de montage moet worden gecontroleerd of de wand het gewicht van de spiegel kan dragen.
- Om schade aan personen of zaken te vermijden moet de montage door twee personen worden uitgevoerd.

Het product is uitsluitend voor montage in binnenruimten geschikt!

Opgepast! Installatie alleen in vorstvrije ruimten.

Inbouwafmetingen, zie pagina 2.

Installatie, zie vanaf afbeelding 1 op pagina 8.

Aanwijzingen over de garantie en het onderhoud kunnen in het bijgevoegde **Onderhouds- en garantieblad** worden bekeken.

CS Důležité informace, prosíme, bezpodmínečně si je přečtěte!

Tento návod slouží instalatérům při montáži a uživatelům při obsluze a údržbě produktu. Po nainstalování ho předejte uživateli, aby si ho mohl uschovat.

Symboly a jejich význam

Pozor! Výstraha před zraněním a materiálními škodami.

Pozor! Výstraha před úrazem elektrickým proudem.

Pozor! Výstraha před poškozením vodou.

Upozornění, tip nebo odkaz

Správná montáž / kontrola funkčnosti

Nesprávná montáž

Při montáži dbejte na tento detail

Volitelná výbava / příslušenství

Potvrzovací tón / zvuk kliknutí

Respektujte přiloženou dokumentaci!

Informace o bezpečnosti

– Před montáží musí být zajištěno, že stěna unese dané zatížení.
– Aby se zabránilo zraněním a materiálním škodám, musí montáž provádět dvě osoby.

Výrobek je vhodný výhradně k montáži ve vnitřních prostorách!

Pozor! Instalace v prostorách, které nepromrzají.

Montážní rozměry viz strana 2.

Instalace vizobr. 1 na straně 8.

Pokyny týkající se záruky a péče najdete v přiloženém **Návodu k údržbě a záručním listu**.

PL Ważne informacje. Proszę koniecznie przeczytać!

Instrukcja przeznaczona jest dla instalatora, zapewniając pomoc w zakresie montażu oraz dla użytkownika, informując go o sposobie obsługi i konserwacji produktu. Po instalacji należy przekazać instrukcję użytkownikowi, aby ją u siebie przechowywał.

Symbole i znaczenie

Uwaga! Ostrzeżenie przed szkodami osobowymi i materialnymi.

Uwaga! Ostrzeżenie przed porażeniem prądem elektrycznym.

Uwaga! Ostrzeżenie przed szkodami, spowodowanymi przez wodę.

Informacja, dobra rada lub odsyłacz

Właściwy montaż / kontrola funkcjonowania

Niewłaściwy montaż

Należy stosować się do danych, dotyczących montażu

Opcje / Osprzęt

Dźwięk potwierdzający / dźwięk kliknięcia

Należy stosować się do załączonej dokumentacji!

Informacje dotyczące bezpieczeństwa

– Przed montażem należy upewnić się, że ściana jest w stanie unieść ciężar.
– W celu uniknięcia szkód osobowych i materialnych montaż powinny wykonywać dwie osoby.

Produkt przeznaczony jest wyłącznie do montażu wewnątrz budynków!

Uwaga! Instalacja wyłącznie w pomieszczeniach, w których temperatura nie spada poniżej zera.

Wymiary zabudowy, patrz strona 2.

Instalacja, patrz rys. 1 na stronie 8 i dalsze.

Informacje dotyczące gwarancji dostępne są w dołączonej **karcie pielęgnacyjno-gwarancyjnej**.

RU **Пожалуйста, внимательно ознакомьтесь с данной инструкцией.**

Данная инструкция сборки установки составлена для пользователя для облегчения обслуживания и упрощения эксплуатации. Пожалуйста, после установки сохраните данную инструкцию.

Символы и их значение

Внимание! Опасность получения травм или повреждений.

Внимание! Опасность поражения электрическим током.

Внимание! Опасность получения повреждений от воды.

Совет, подсказка или ссылка

Правильная сборка/функционирование

Неправильна сборка

Используйте монтажные детали

Дополнительные комплектующие

Звук / щелчок при нажатии

См. сопроводительную документацию.

Информация по технике безопасности

– Перед монтажом следует убедиться, что стена сможет выдержать вес зеркала.
– Во избежание получения травм или повреждений установка продукта должна осуществляться двумя специалистами.

Продукт подходит только для установки внутри помещений!

Внимание! Установка продукта возможна только в теплых помещениях.

Габариты установки, см. на странице 2.

Установка, см. на рисунке 1 на странице 8.

Указания по гарантийному и техническому обслуживанию содержатся в **талоне сервисного и гарантийного обслуживания**.

1

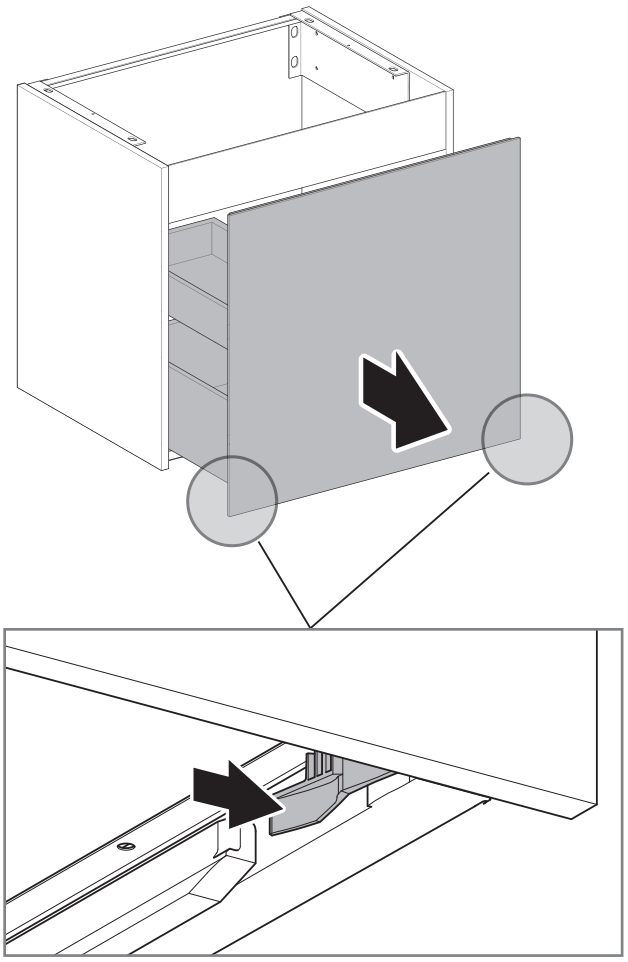

2

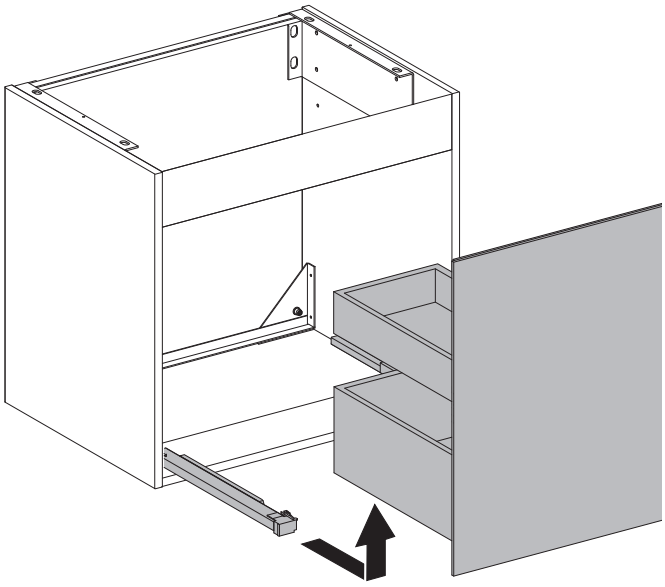

3

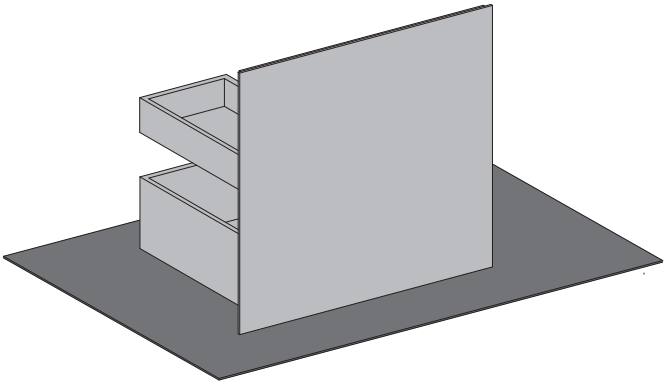

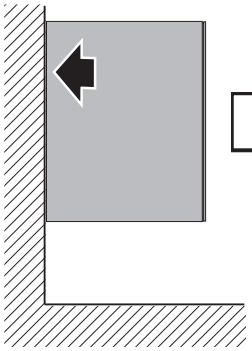

i 4a – 9a

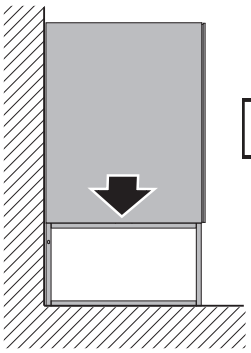

i 4b – 11b

4a

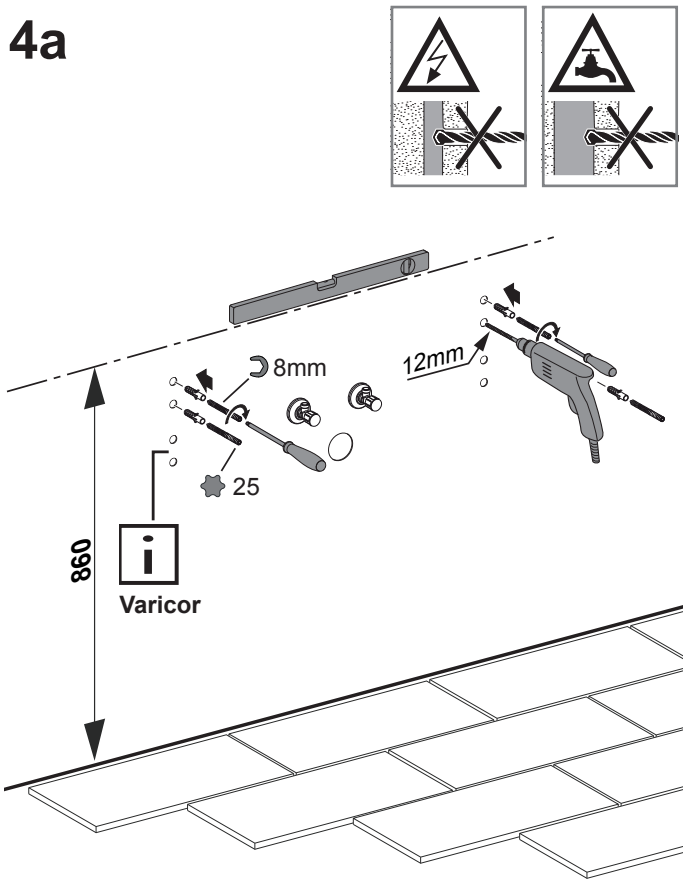

5a

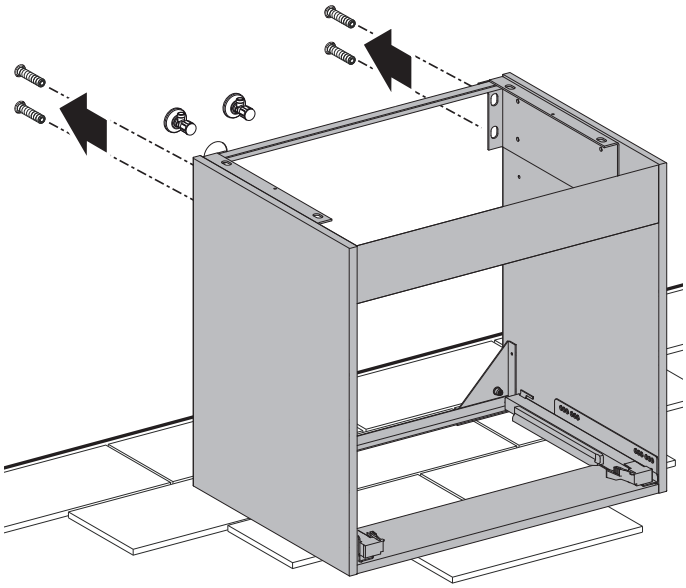

6a

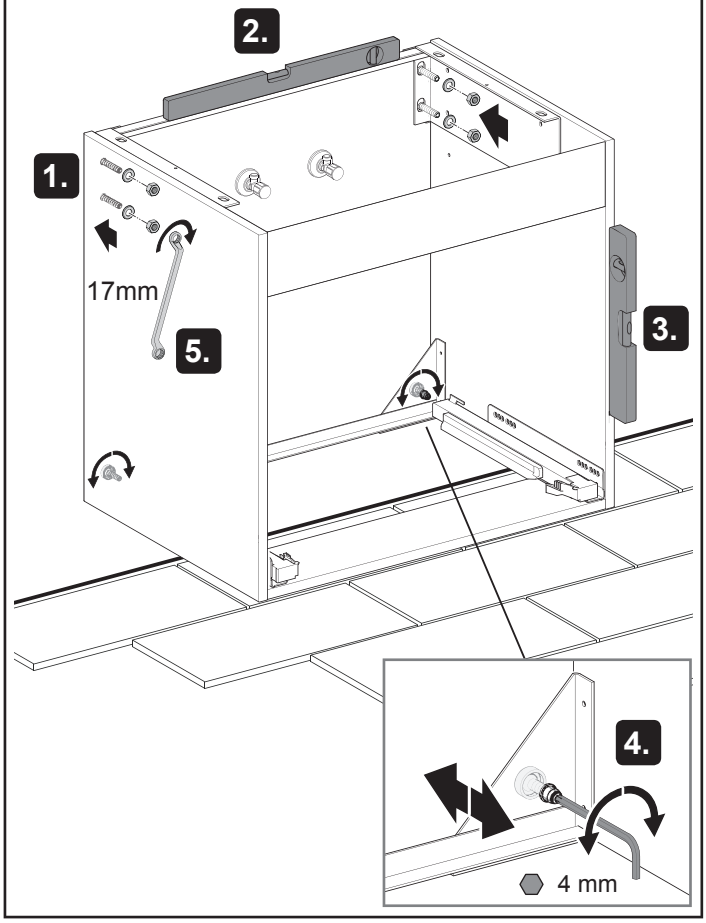

7a

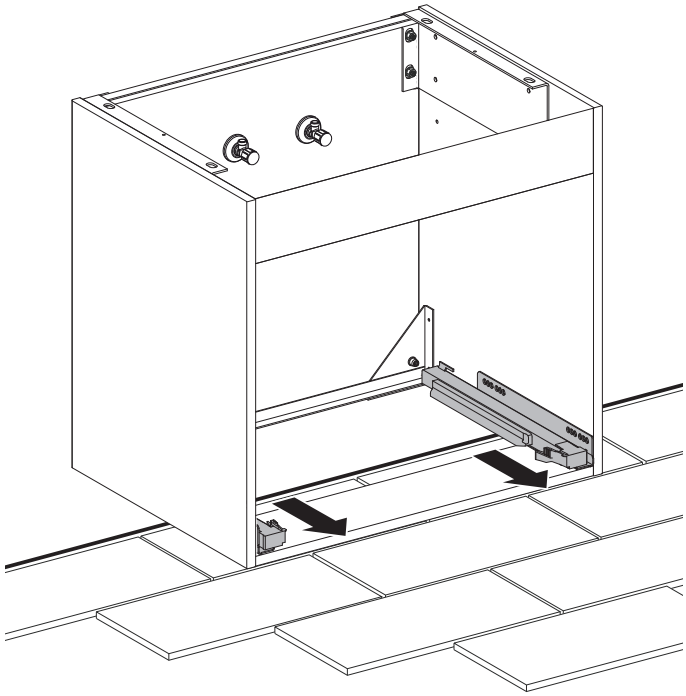

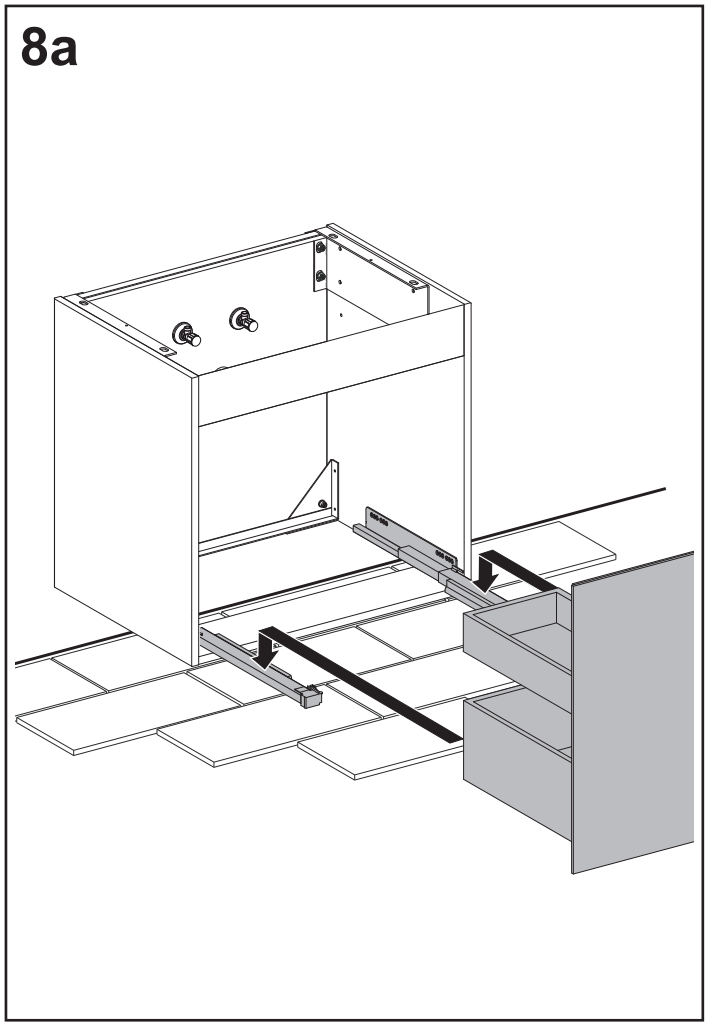
8a

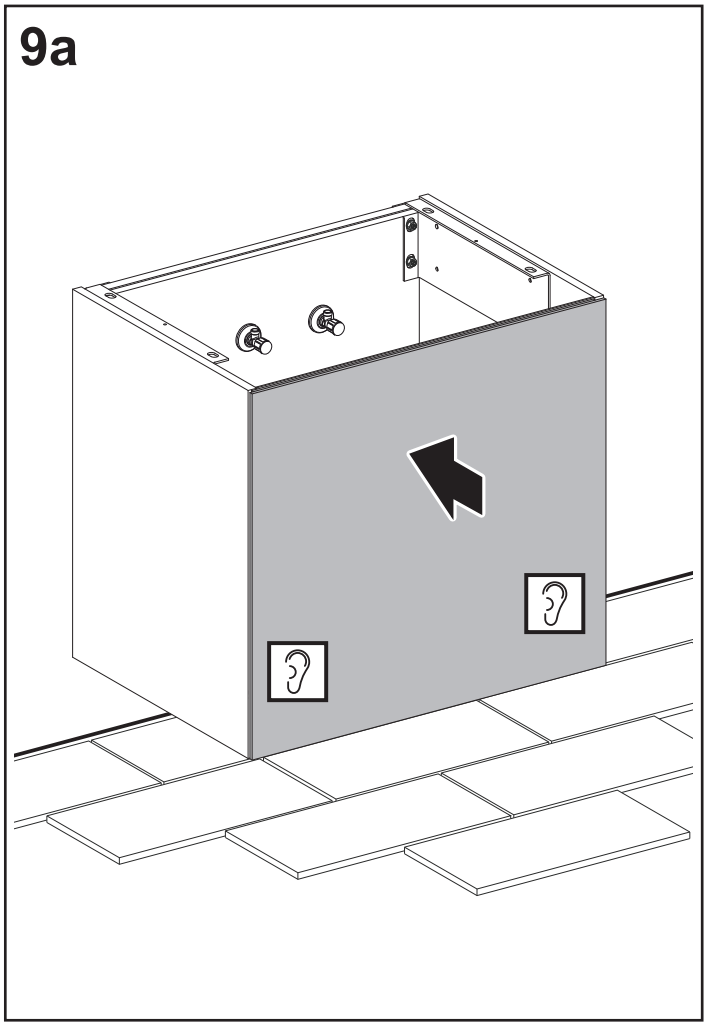
9a

4b

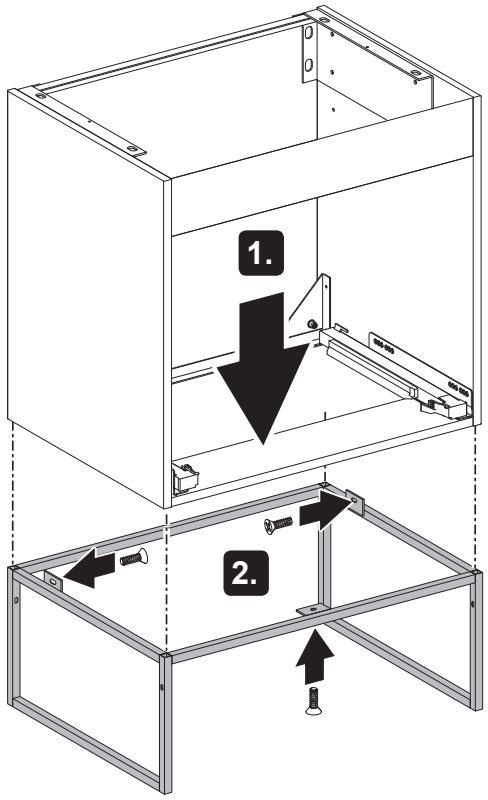

5b

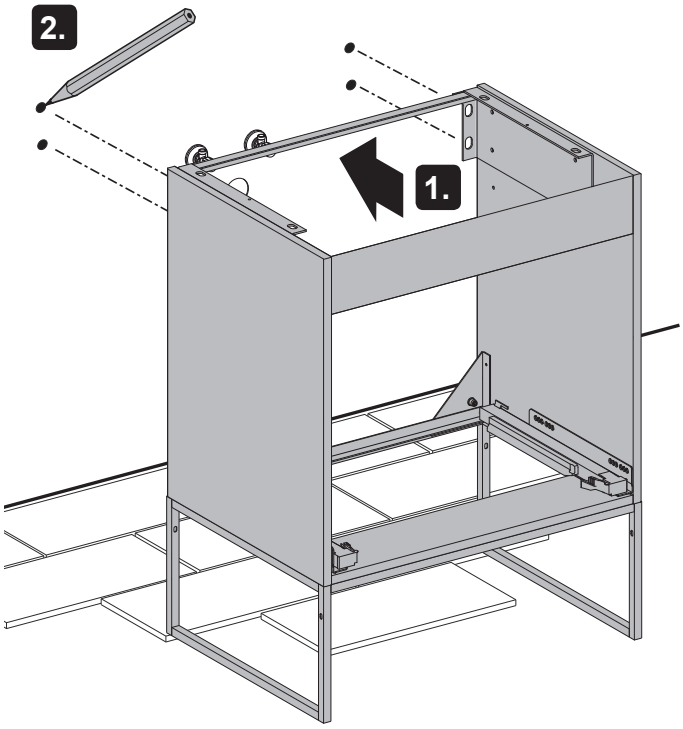

6b

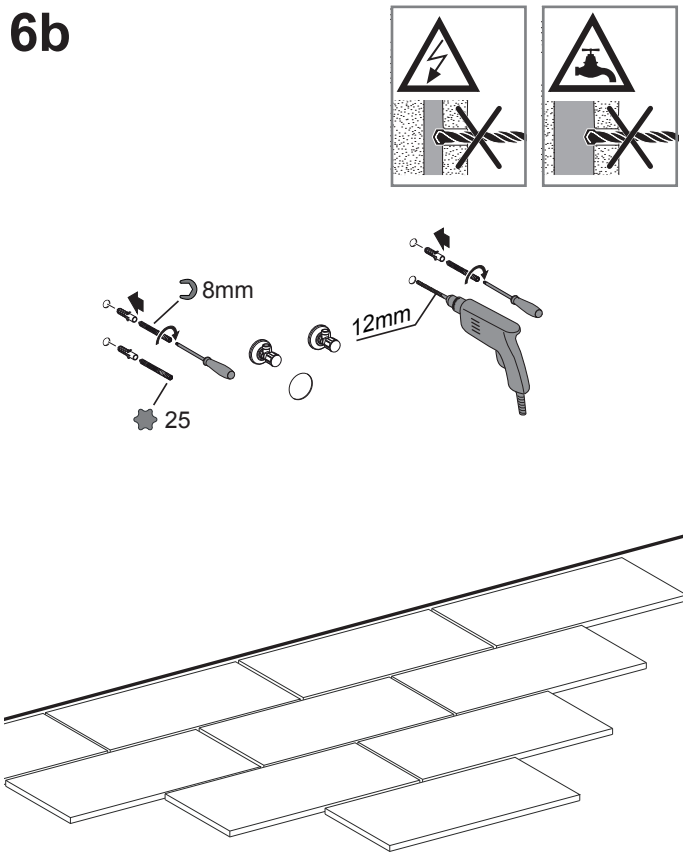

7b

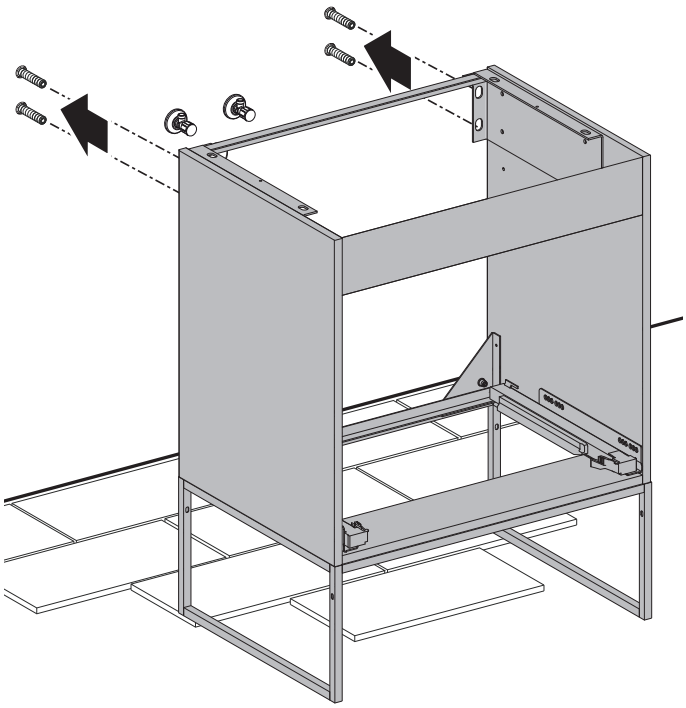

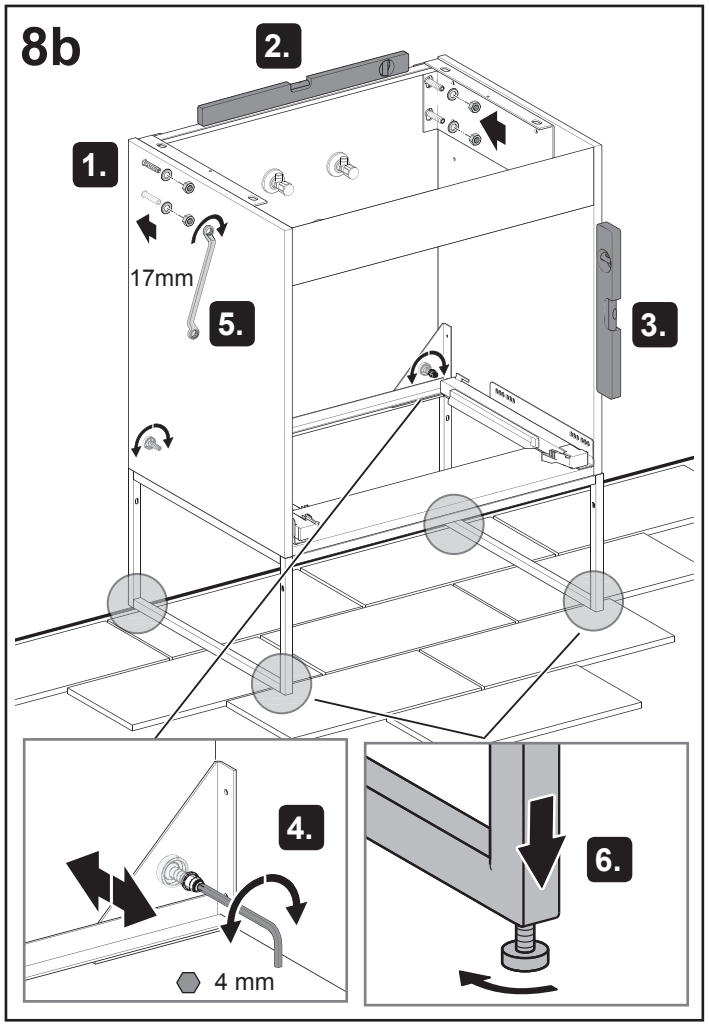
8b
2.
1.
17mm
5.
3.
4.
4 mm
6.

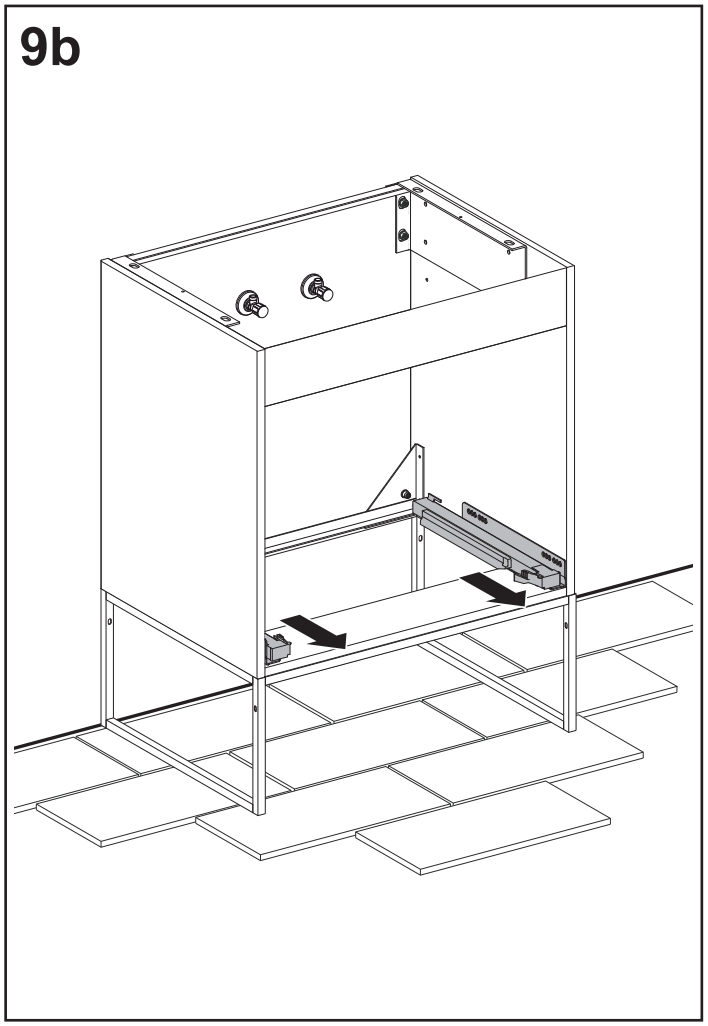
9b

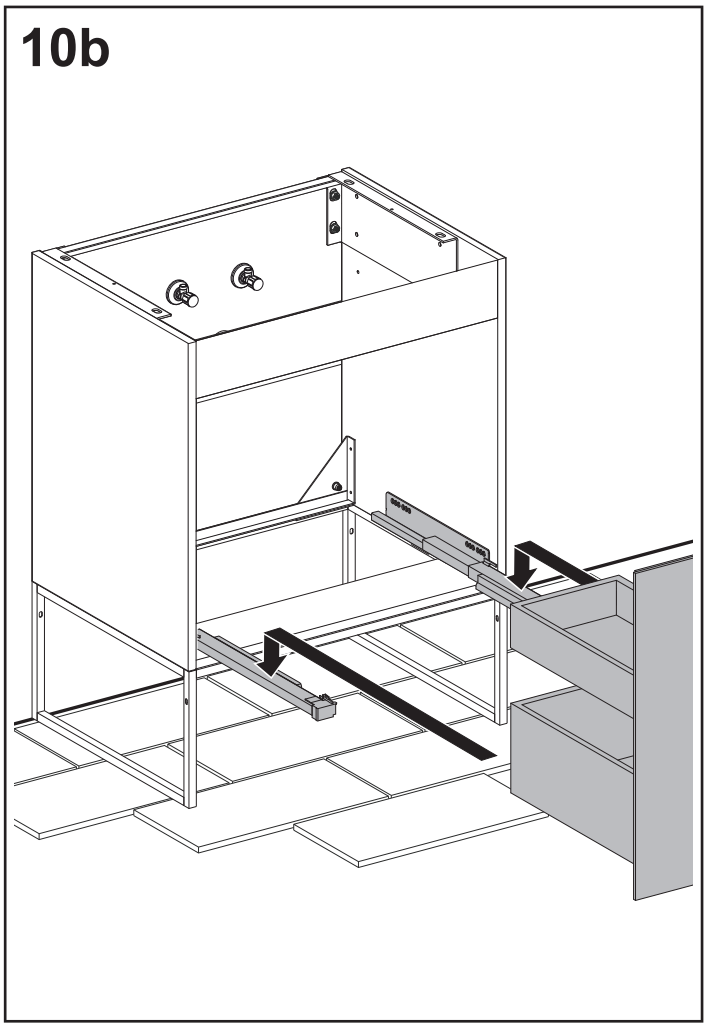
10b

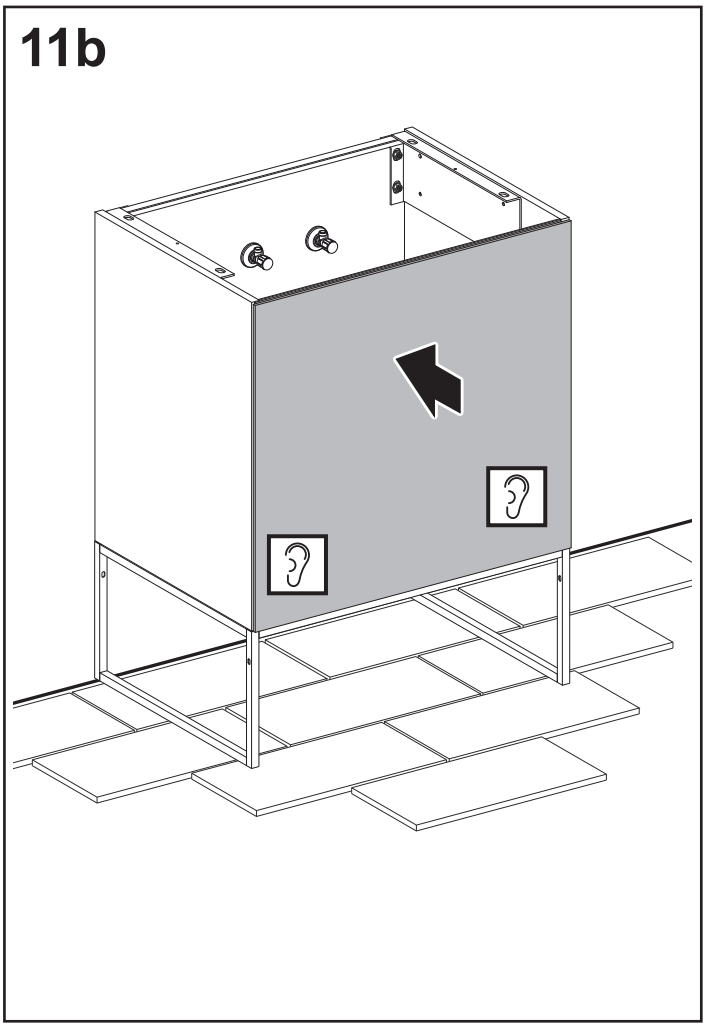
11b

12

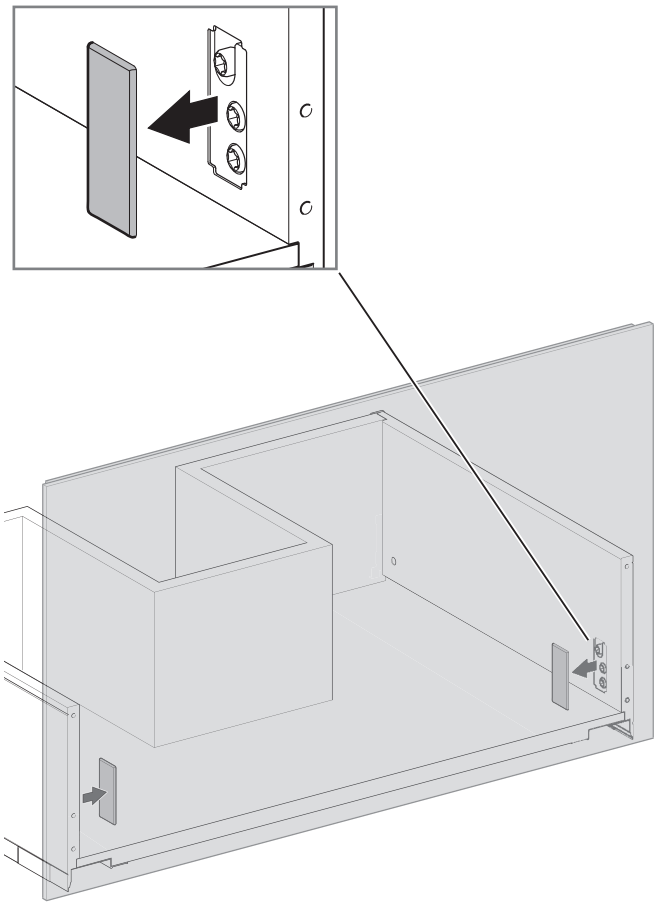

13

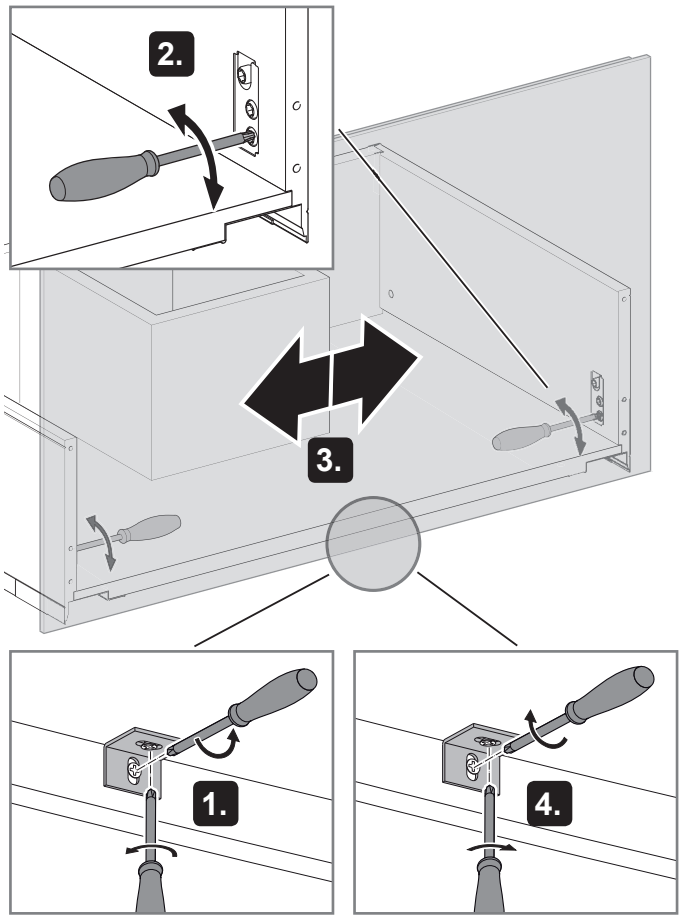

14

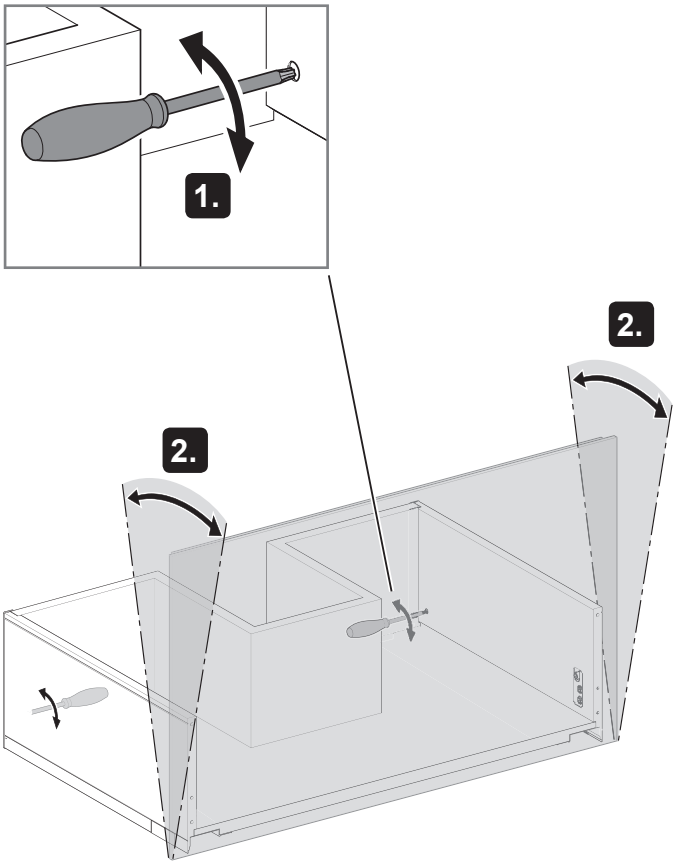

15

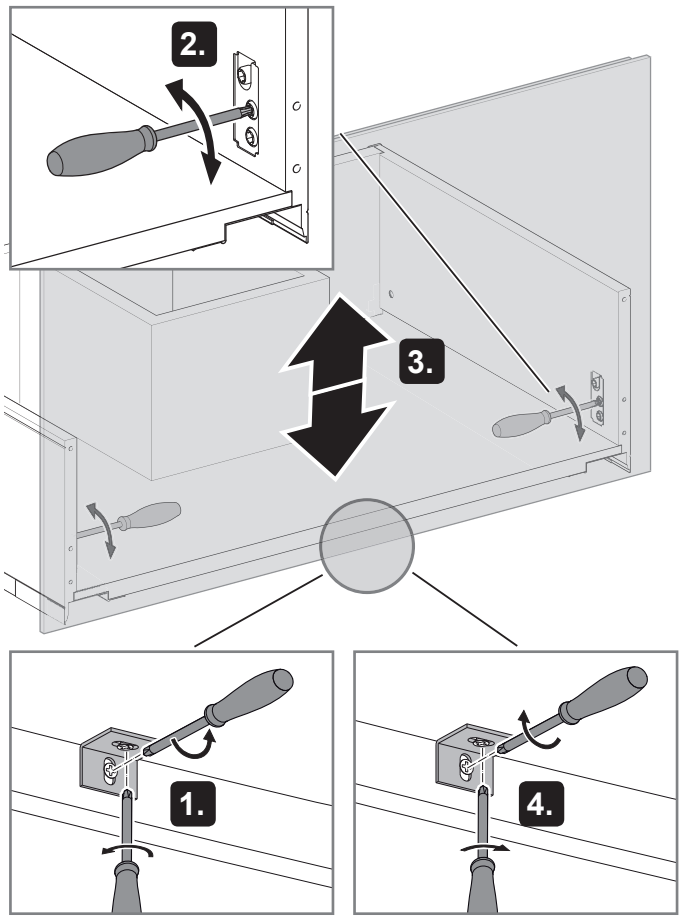

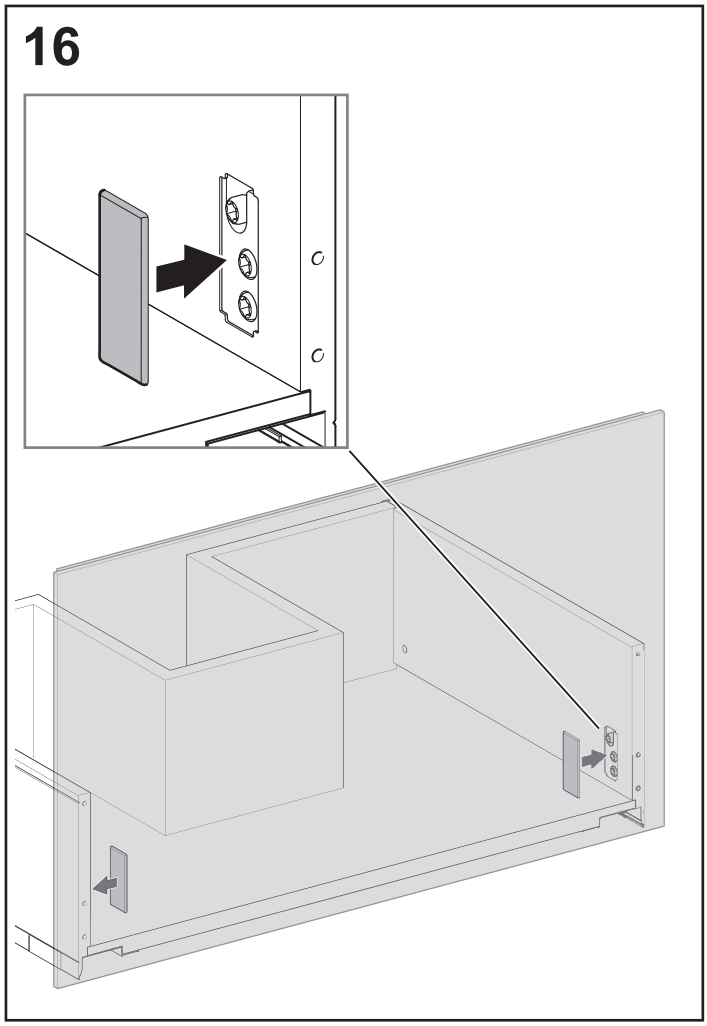
16

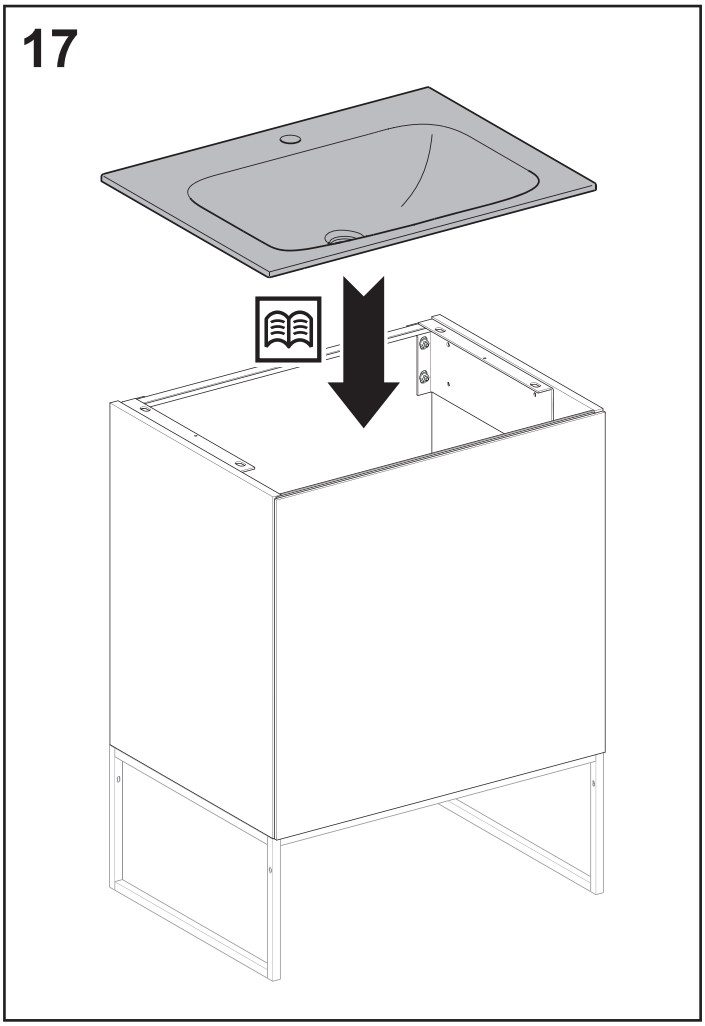
17

KEUCO

DE

KEUCO GmbH Co. KG
Oesestraße 36
D-58675 Hemer
Telefon: +49 2372 904-0
E-Mail: info@keuco.de

AT

KEUCO GmbH
Söllheimerstraße 16
Objekt 6c
A-5020 Salzburg
Telefon: +43 662 4540560
E-Mail: office@keuco.at

CH

KEUCO AG
Winkelweg 3
CH-5702 Niederlenz
Telefon: +41 62 8880020
E-Mail: info@keuco.ch

EN

KEUCO UK Ltd
Amersham House
Mill Street
GB-Berkhamsted HP4 2DT
Phone: +44 10442865220
E-Mail: admin@keuco.co.uk

FR

KEUCO SARL
5, Rue du Martelberg
F-67700 Monswiller
Téléphone: +33 3 88700200
E-Mail: bureau@keuco.fr

NL

KEUCO GmbH Co. KG
Kantoor Nederland
Postbus 1286
5004 BG Tilburg
Telefoon: +31 88 6 333 999
E-Mail: info@keuco.nl

RU

KEUCO GmbH Co. KG
Представительство в России
Космодамианская набережная ,
дом 4 / 22, корпус Б
115035 Москва
Электронная почта:
office-russia@keuco.com

US

KEUCO Management Inc.
3675 Crestwood Parkway NW,
Suite 222
Duluth, GA 30096
Phone: +1 877 281 8260
E-Mail: office-usa@keuco.com

www.keuco.com