Glashalter , Wandmodell - Platin gebürstet

SERIENNEUTRAL

83 401 979 Produktversion ab 01.10.2023

- Glas aus Kristallglas, matt
- Breite 60 mm
- Höhe 120 mm
- Ausladung 110 mm

Platin gebürstet	83 401 979-06
Chrom	83 401 979-00
Platin	83 401 979-08
Messing (23kt Gold)	83 401 979-09
Dark Brass matt	83 401 979-16
Dark Bronze matt	83 401 979-17
Dark Chrome	83 401 979-19
Light Gold	83 401 979-26
Light Gold gebürstet	83 401 979-27
Messing gebürstet (23kt Gold)	83 401 979-28
Schwarz matt	83 401 979-33
Bronze gebürstet	83 401 979-42
Champagne gebürstet (22kt Gold)	83 401 979-46
Champagne (22kt Gold)	83 401 979-47
Chrom gebürstet	83 401 979-93
Dark Platinum gebürstet	83 401 979-99

Empfohlenes Zubehör

Trinkglas - 08 90 00 008 82

Glashalter , Wandmodell - Platin gebürstet

SERIENNEUTRAL

83 401 979 Produktversion ab 01.10.2023

mm [inches]

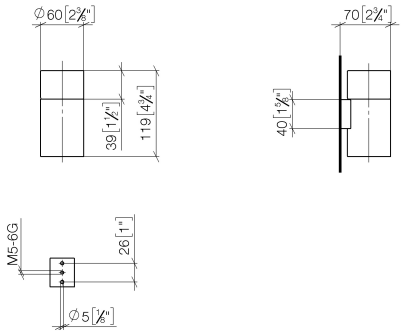

Glashalter , Wandmodell - Platin gebürstet

SERIENNEUTRAL

83 401 979 Produktversion ab 01.10.2023

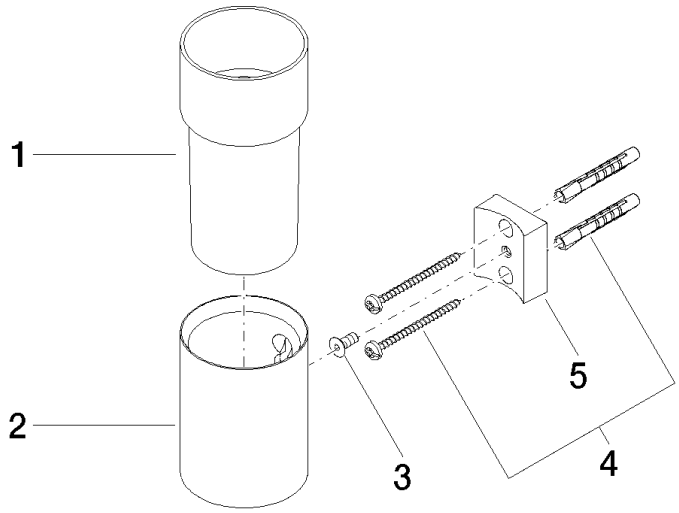

Ersatzteilstückliste

Nr.	Artikelnummer	Benennung	Verbaumenge	Lieferzeit
1	08 90 00 008 82	Trinkglas -	1,00	2
2	08 17 97 569-06	Halter Ø 60 x 80 mm - Platin gebürstet	1,00	10
4	05 30 31 025 00 90	Befestigung Schraube Halbrundkopf 4,5 x 60 mm -	1,00	2
5	08 10 10 530-06	Halter für Glashalter + Spender 40 x 34 x 15 mm - Platin gebürstet	1,00	10
3	09 30 30 117 90	Befestigung Senkschraube mit Innensechskant M5 x 12 mm -	1,00	2