REMS Pull 2 M

REMS for Professionals

Teileverzeichnis	Spare parts list	Liste des pièces	Elenco dei pezzi
Aktueller Stand	Latest version	Situation actuelle	Ultimo aggiornamento
siehe www.rems.de	see www.rems.de	voir www.rems.de	vedi www.rems.de
weitere Teile auf Anfrage	other parts on request	autres pièces sur demande	altri ricambi su richiesta

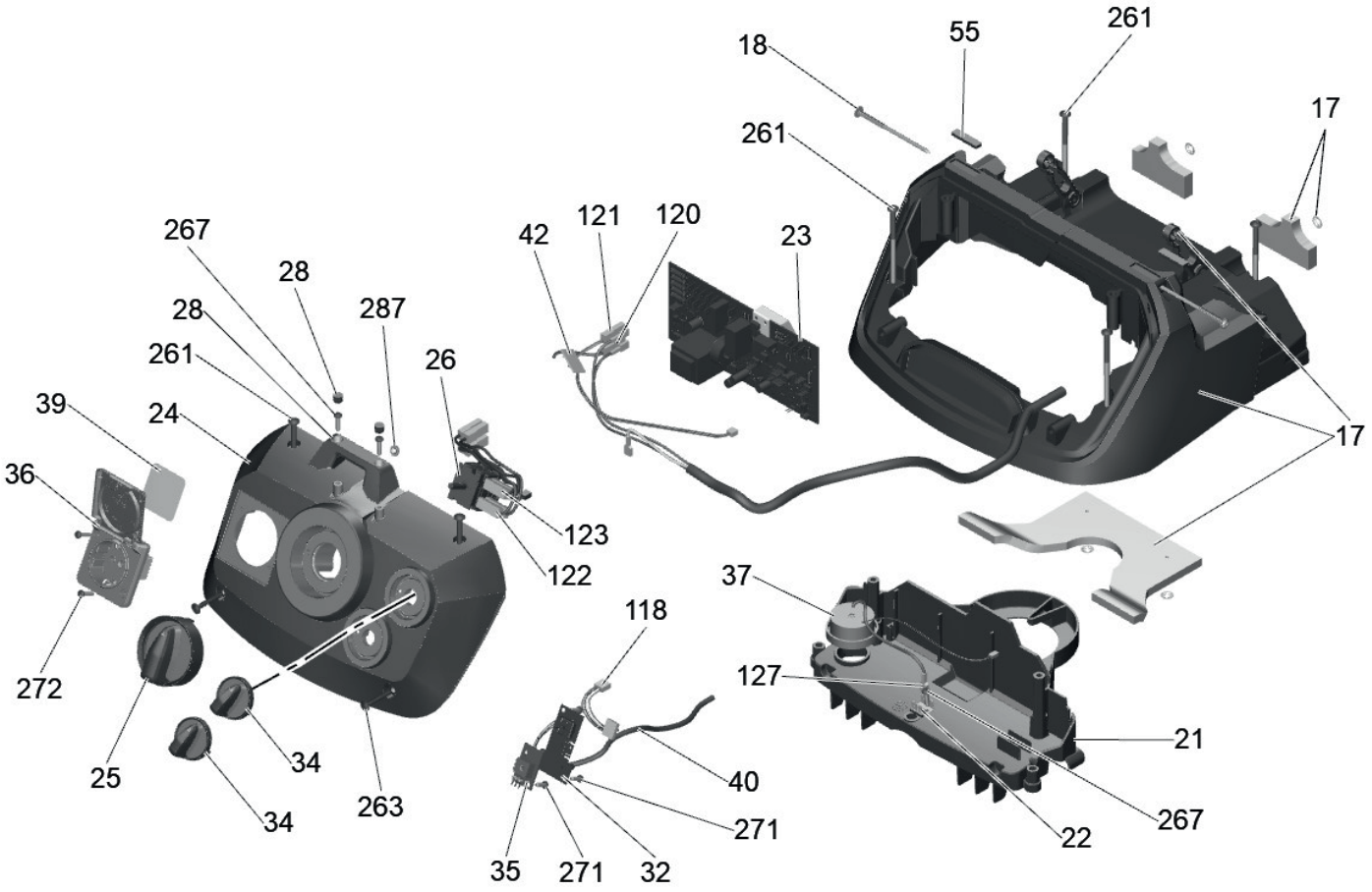

	deu	eng	fra	ita	
23	Steuerung verpackt M/H	Control packaged M/H	Commande emballée M/H	Set elettronica di controllo M/H	185670 R220
32	Platine Schlauchwahlschalter	Circuit board hose selector switch	Carte électronique sélection flexible	Piastra interruttore selezione tubo	185671 R220
35	Steuerung verpackt pcb	Control packaged pcb	Commande emballée pcb	Controllo con imballo	185666 R220
37	Signalhupe	Signal horn	Avertisseur sonore	Avvisatore acustico	185545 R

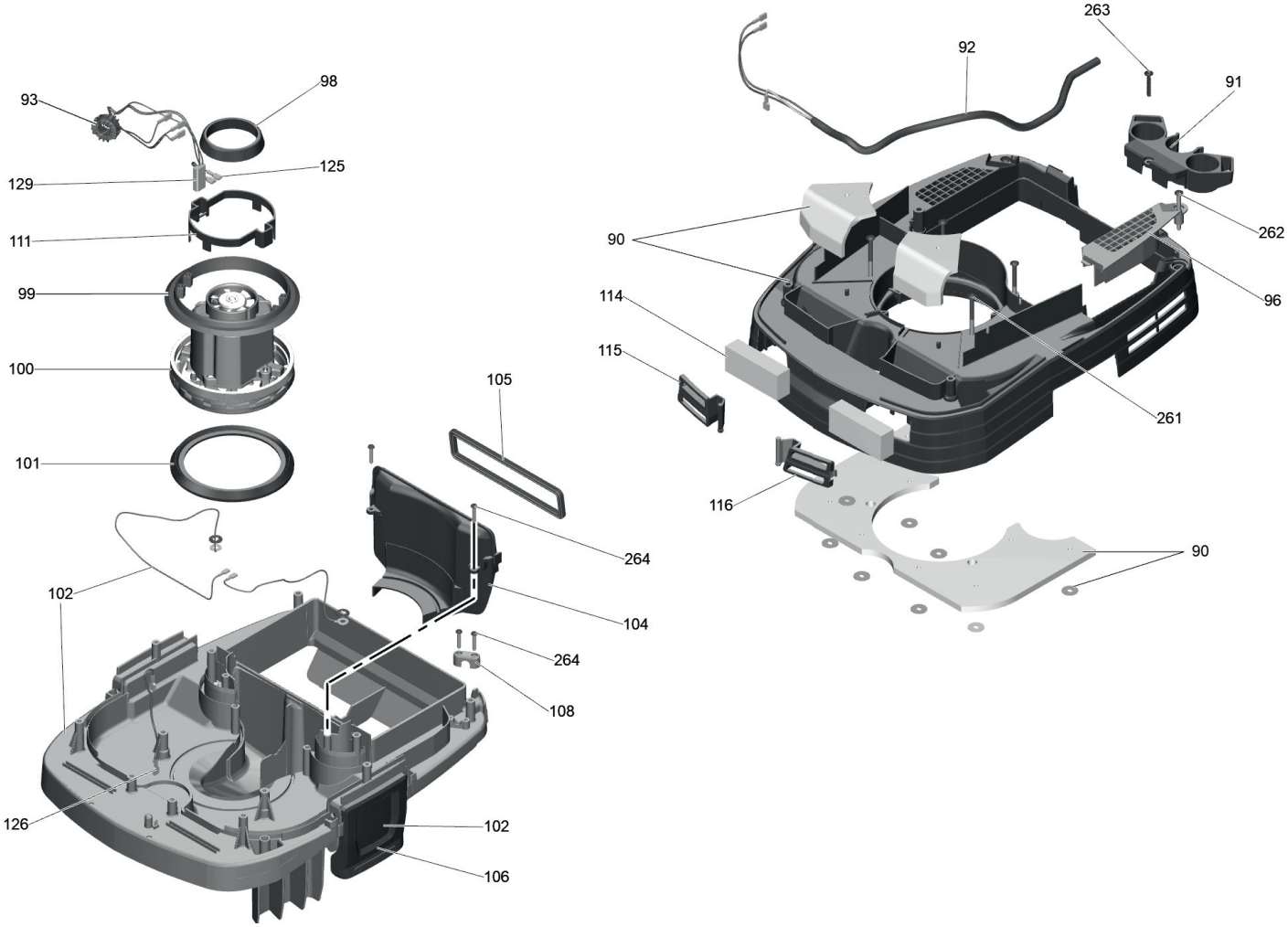

deu	eng	fra	ita	
92 Netzanschlusskabel 7,5 m	Power connection cable 7.5 m	Cordon d'alimentation 7,5 m	Cavo di alimentazione 7,5 m	185669 R220

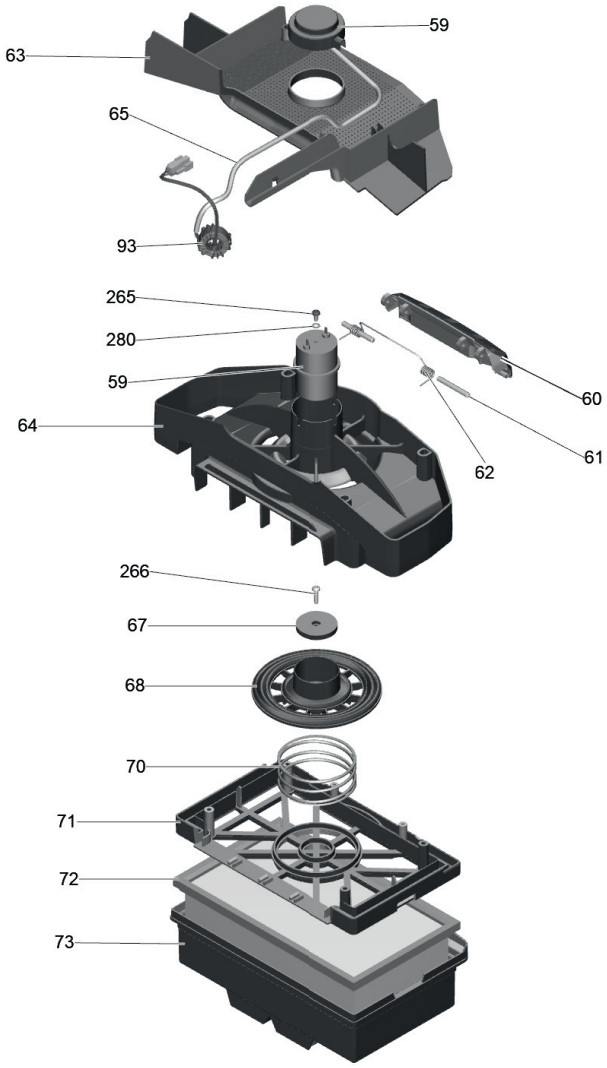

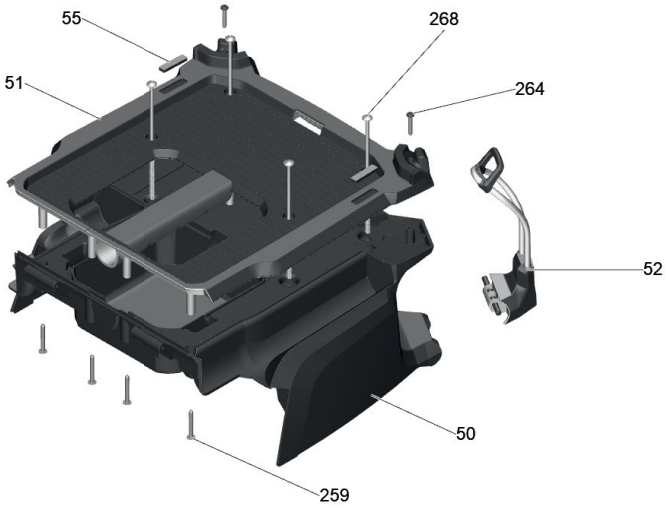

	deu	eng	fra	ita	
52	Schlauchhaken 2er-Pack	Hose hook, pack of 2	Attache pour flexible	Ganci per tubo conf. 2 pezzi	185663 R
59	Magnet klein komplett	Magnet small complete	Aimant petit complet	Calamita piccola completa	185667 R

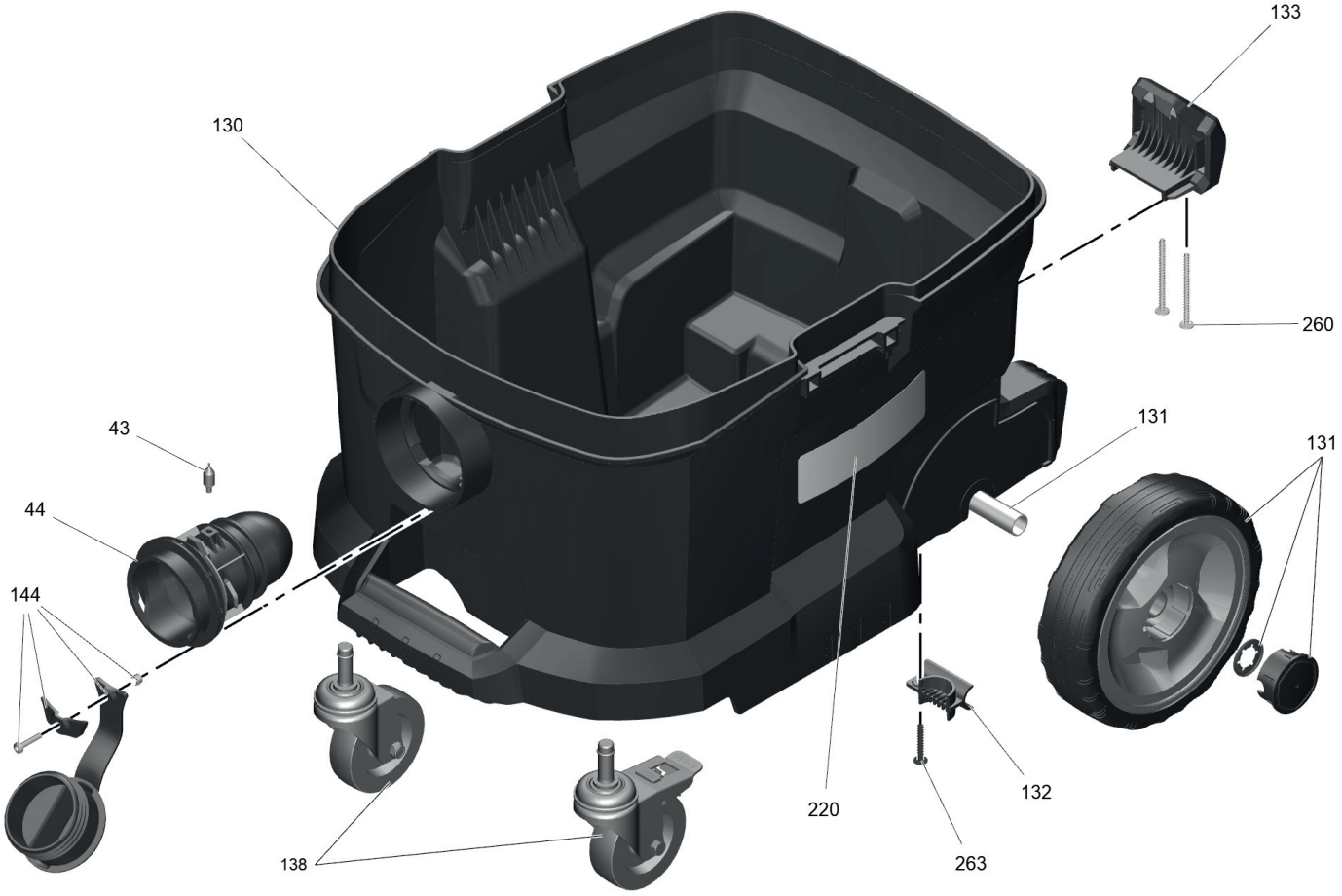

deu	eng	fra	ita	
138 Lenkrolle	Castor	Roulette pivotante	Ruota sterzabile	185675 R

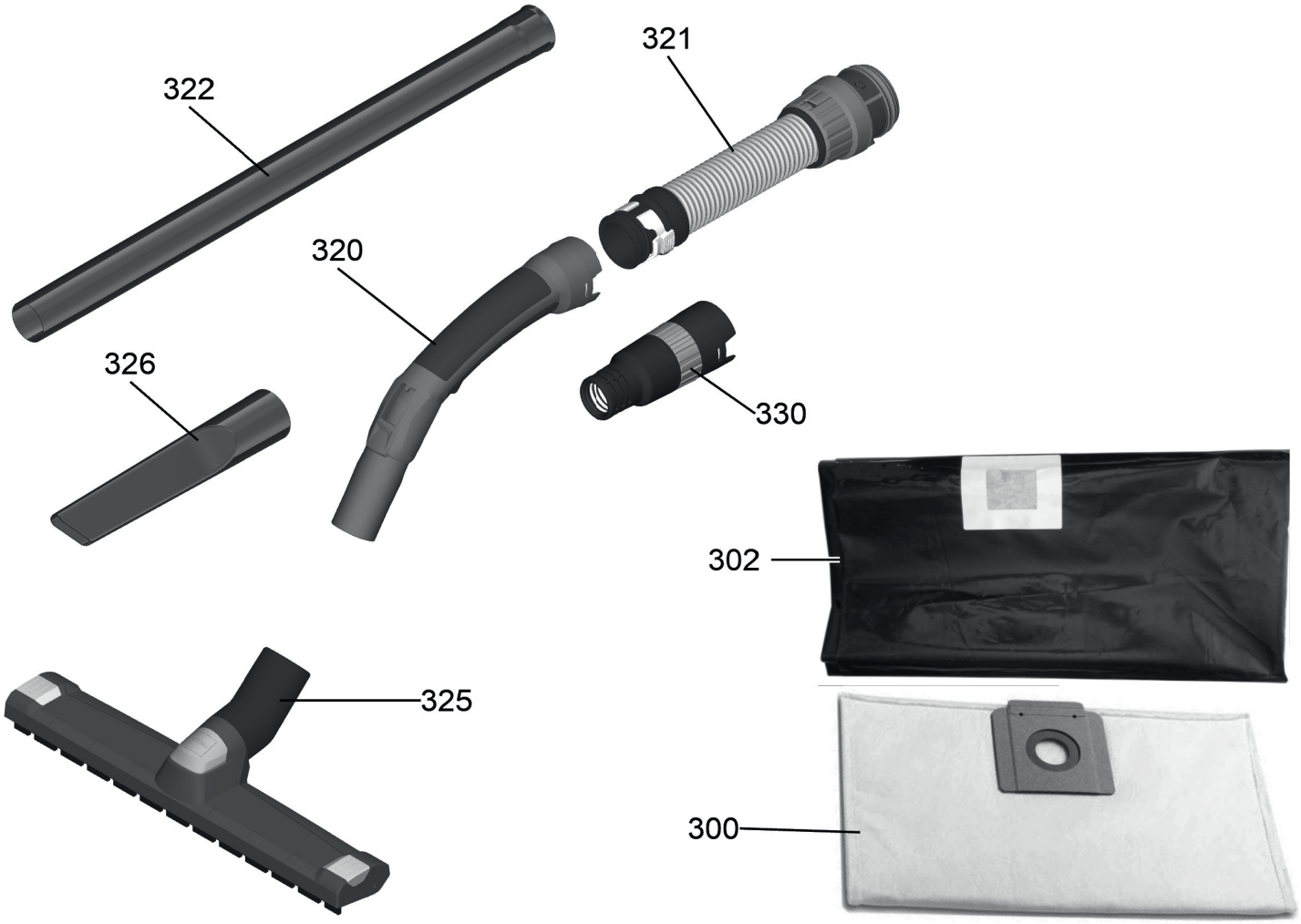

	deu	eng	fra	ita	
320	Krümmer	Manifold	Coude en plastique	Gomito	185674 R
325	Bodendüse	Floor nozzle	Suceur pour sol	Spazzola pavimento	185676 R
330	Adapter Saugschlauch	Adaptor suction hose	Adaptateur tuyau d’aspiration	Adattatore tubo aspiratore	185654 R

RE062024