Kelch Ø 93 x 65 mm - Platin gebürstet

ERSATZTEILE

90 11 01 026 00

Platin gebürstet	90 11 01 026 00-06
Chrom	90 11 01 026 00-00
Gold (23,9kt)	90 11 01 026 00-01
bronze	90 11 01 026 00-02
altmessing	90 11 01 026 00-03
chrom gebürstet (04)	90 11 01 026 00-04
chrom edelmatt	90 11 01 026 00-05
Platin	90 11 01 026 00-08
Messing (23kt Gold)	90 11 01 026 00-09
Weiß matt	90 11 01 026 00-10
weiß	90 11 01 026 00-12
schwarz	90 11 01 026 00-13
Gold gebürstet (23,9kt)	90 11 01 026 00-14
rot (15)	90 11 01 026 00-15
Dark Brass matt	90 11 01 026 00-16
Dark Bronze matt	90 11 01 026 00-17
Dark Chrome	90 11 01 026 00-19
Light Gold	90 11 01 026 00-26
Light Gold gebürstet	90 11 01 026 00-27
Messing gebürstet (23kt Gold)	90 11 01 026 00-28
Rot	90 11 01 026 00-29
Orange	90 11 01 026 00-30
Dunkelgrün	90 11 01 026 00-31
	90 11 01 026 00-32
Schwarz matt	90 11 01 026 00-33
Platin / Platin gebürstet	90 11 01 026 00-36
Dark Brass gebürstet	90 11 01 026 00-39

Kelch Ø 93 x 65 mm - Platin gebürstet

90 11 01 026 00

chrom satin	90 11 01 026 00-41
Bronze gebürstet	90 11 01 026 00-42
aluminium (45)	90 11 01 026 00-45
Champagne gebürstet (22kt Gold)	90 11 01 026 00-46
Champagne (22kt Gold)	90 11 01 026 00-47
Cyprum	90 11 01 026 00-49
Zartgrün	90 11 01 026 00-54
Hellrosa	90 11 01 026 00-55
Gelb	90 11 01 026 00-59
Graublau	90 11 01 026 00-61
Hellgrau	90 11 01 026 00-63
Dunkelgrau	90 11 01 026 00-66
Chrom gebürstet	90 11 01 026 00-93
Dark Platinum gebürstet	90 11 01 026 00-99
green	90 11 01 026 00-62

Kelch Ø 93 x 65 mm - Platin gebürstet

90 11 01 026 00

Kelch Ø 93 x 65 mm - Platin gebürstet

90 11 01 026 00
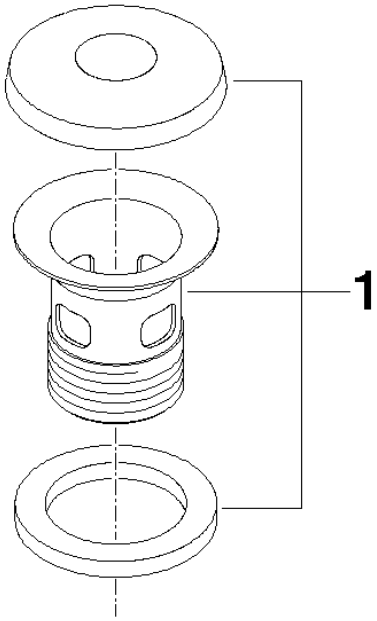
Ersatzteile für die anderen Oberflächenvarianten finden Sie hier:
Chrom