Badetuchhalter - Platin gebürstet

SERIENSPEZIFISC

83 080 979 Produktversion ab 01.07.2023

- Stichmaß 800 mm
- Breite 840 mm
- Höhe 40 mm
- Rosette Ø 40 mm
- Ausladung 65 mm

Passt zu ELIO, ENO, MEM, META SQUARE, SYNC und TARA ULTRA

Platin gebürstet	83 080 979-06
Chrom	83 080 979-00
Dark Chrome	83 080 979-19
Light Gold	83 080 979-26
Light Gold gebürstet	83 080 979-27
Messing gebürstet (23kt Gold)	83 080 979-28
Schwarz matt	83 080 979-33
Bronze gebürstet	83 080 979-42
Champagne gebürstet (22kt Gold)	83 080 979-46
Champagne (22kt Gold)	83 080 979-47
Chrom gebürstet	83 080 979-93
Dark Platinum gebürstet	83 080 979-99

Badetuchhalter - Platin gebürstet

SERIENSPEZIFISC

83 080 979 Produktversion ab 01.07.2023

mm [inches]
M 1:10

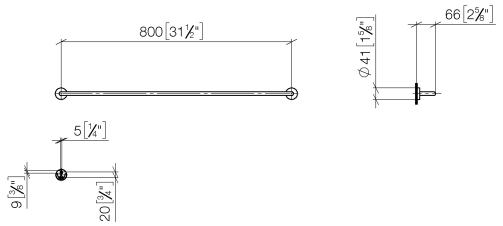

Badetuchhalter - Platin gebürstet

SERIENSPEZIFISC

83 080 979 Produktversion ab 01.07.2023

Ersatzteile für die anderen Oberflächenvarianten finden Sie hier: Chrom

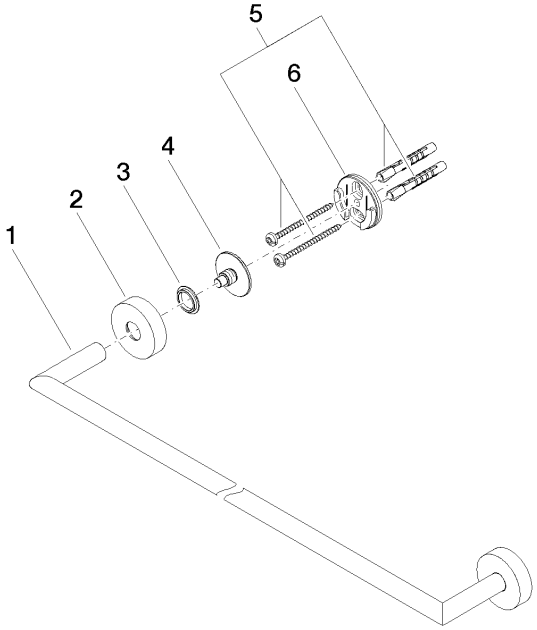

Ersatzteilstückliste

Nr.	Artikelnummer	Benennung	Verbaumenge	Lieferzeit
6	08 17 97 501 07	Halter Ø 38 x 9 mm -	2,00	2
2	08 27 97 500-06	Rosette Ø 40,5 x 11 mm - Platin gebürstet	2,00	10
3	08 30 11 516 90	Ring Ø 20 x 3 mm -	2,00	2
5	05 30 31 025 00 90	Befestigung Schraube Halbrundkopf 4,5 x 60 mm -	2,00	2
1	05 28 22 623 00-06	Halter 813 x 13 x 59 mm - Platin gebürstet	1,00	10
4	08 17 97 560 90	Halter Ø 32 x 16 mm -	2,00	2