REMS Pull 2 M

REMS for Professionals

Teileverzeichnis	Spare parts list	Liste des pièces	Elenco dei pezzi
Aktueller Stand	Latest version	Situation actuelle	Ultimo aggiornamento
siehe www.rems.de	see www.rems.de	voir www.rems.de	vedi www.rems.de
weitere Teile auf Anfrage	other parts on request	autres pièces sur demande	altri ricambi su richiesta

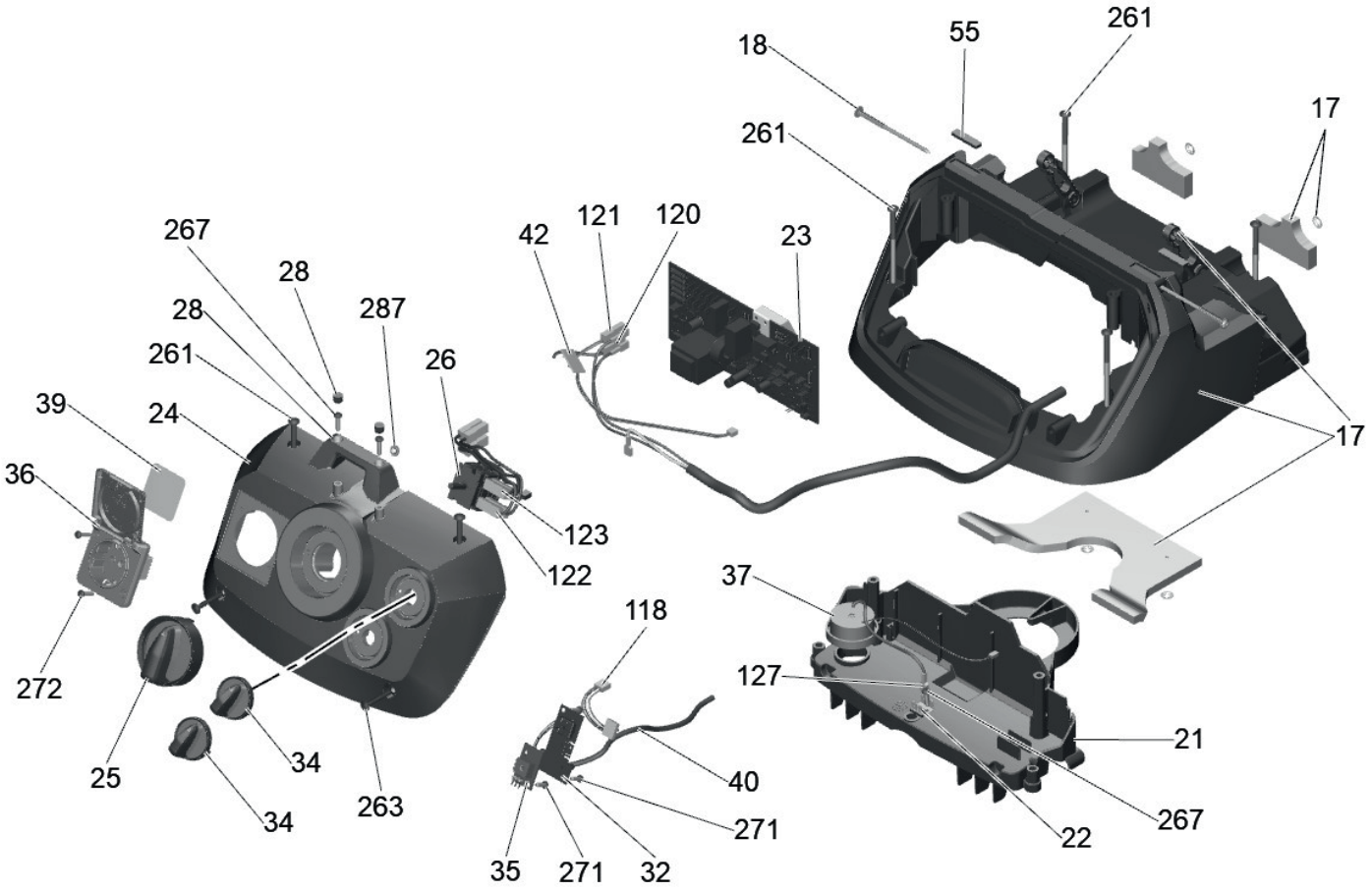

deu	eng	fra	ita	
23 Steuerung verpackt M/H	Control packaged M/H	Commande emballée M/H	Set elettronica di controllo M/H	185670 R220
32 Platine Schlauchwahlschalter	Circuit board hose selector switch	Carte électronique sélection flexible	Piastra interruttore selezione tubo	185671 R220
35 Steuerung verpackt pcb	Control packaged pcb	Commande emballée pcb	Controllo con imballo	185666 R220

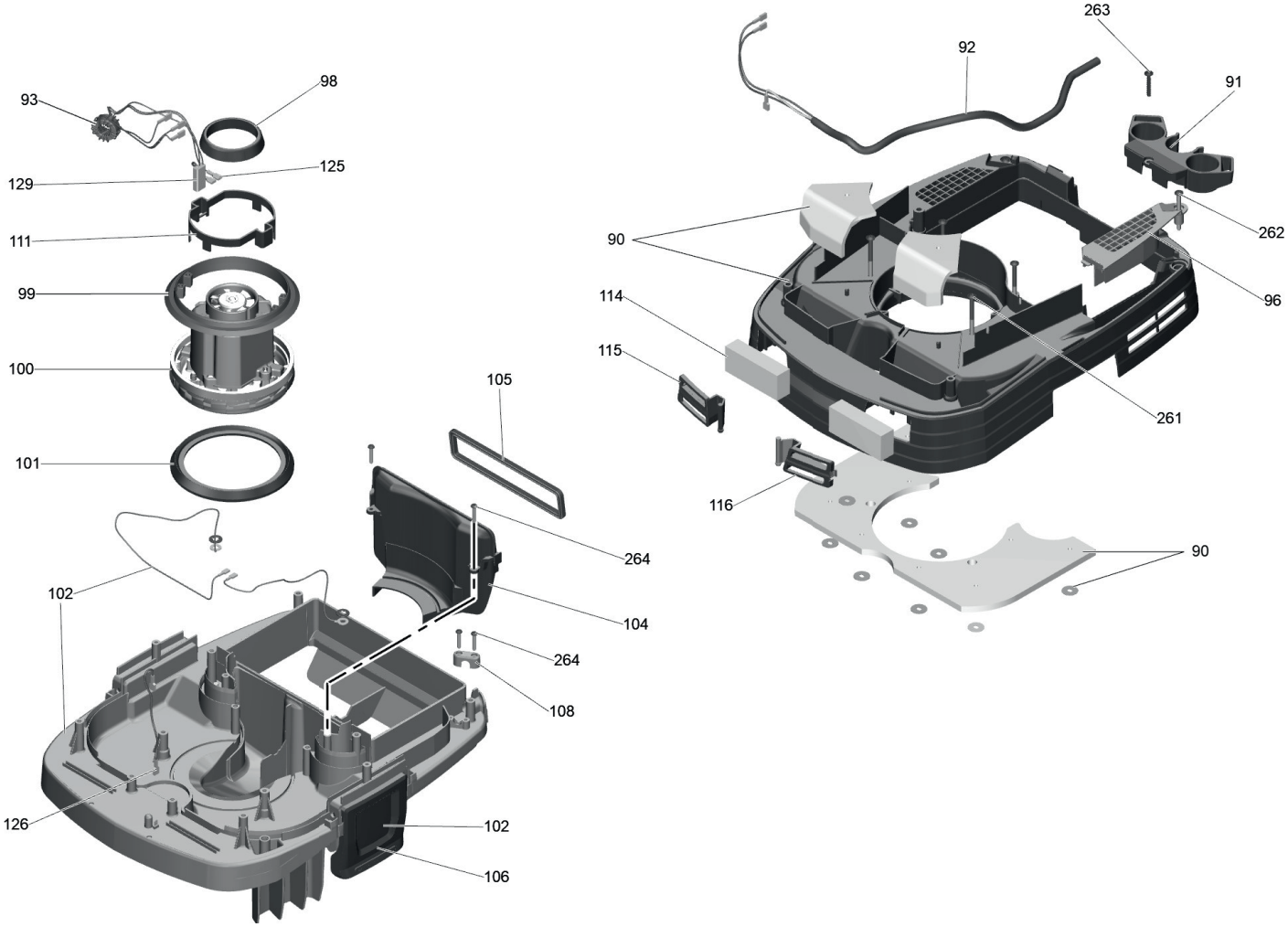

deu	eng	fra	ita	
92 Netzanschlusskabel 7,5 m	Power connection cable 7.5 m	Cordon d'alimentation 7,5 m	Cavo di alimentazione 7,5 m	185669 R220

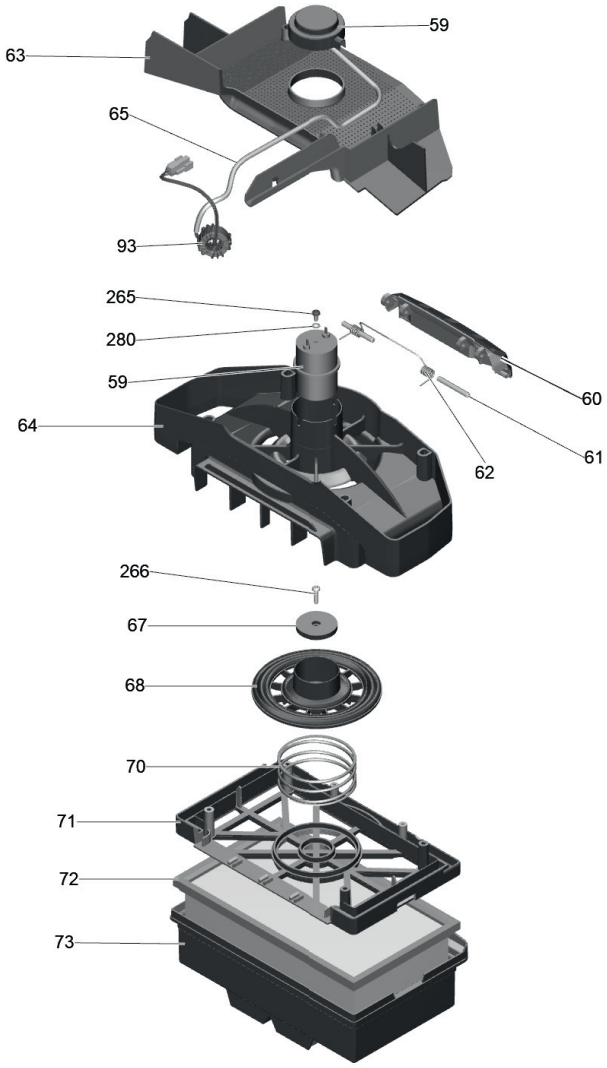

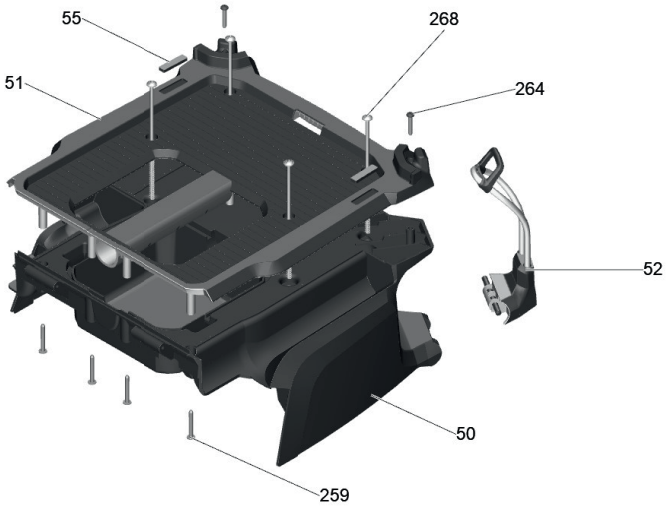

	deu	eng	fra	ita	
52	Schlauchhaken 2er-Pack	Hose hook, pack of 2	Attache pour flexible	Ganci per tubo conf. 2 pezzi	185663 R
59	Magnet klein komplett	Magnet small complete	Aimant petit complet	Calamita piccola completa	185667 R

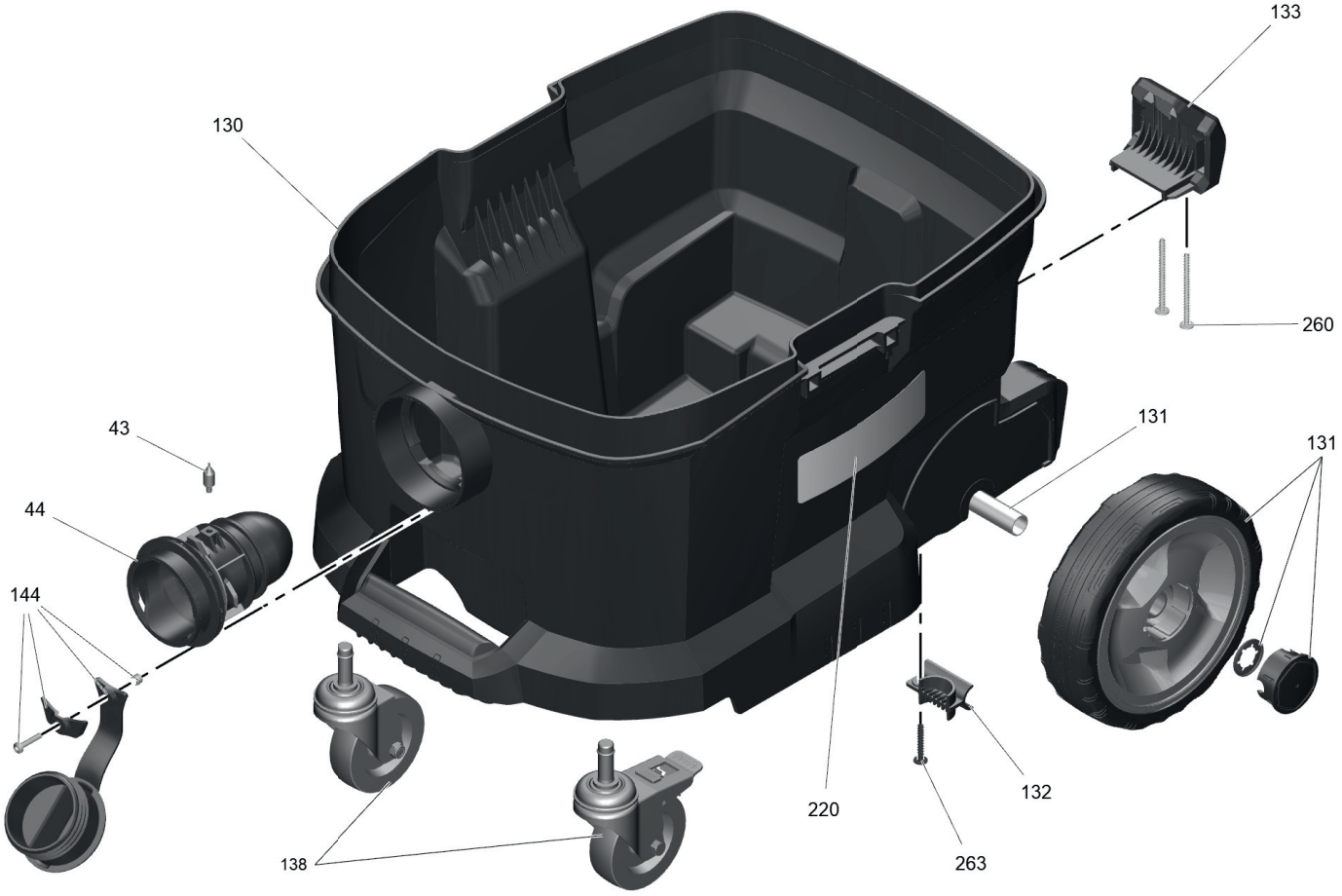
133
130
260
43
131
131
44
144
132
220
263
138

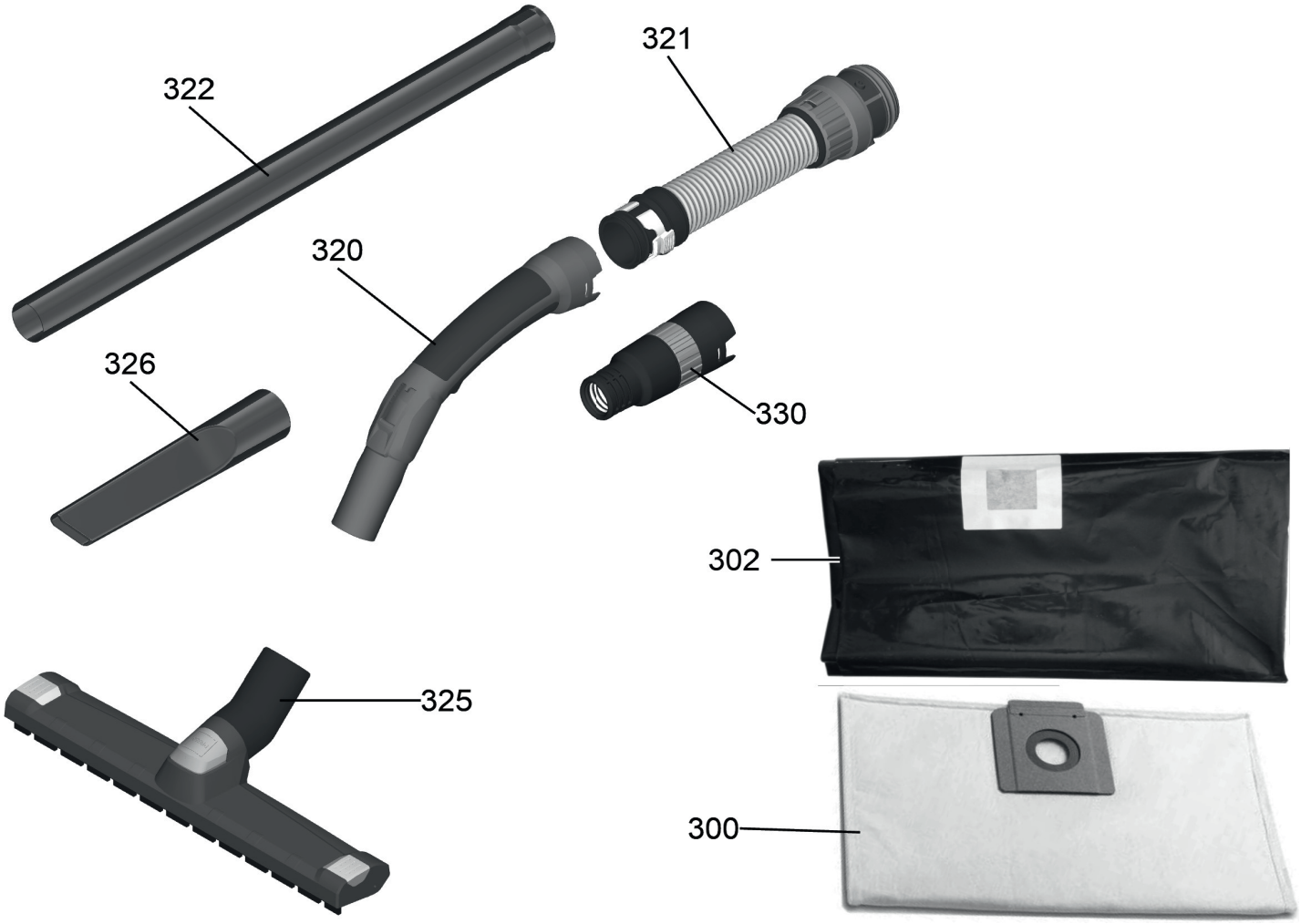

deu	eng	fra	ita	
330 Adapter Saugschlauch	Adaptor suction hose	Adaptateur tuyau d'aspiration	Adattatore tubo aspiratore	185654 R

RE102023