DE Montageanleitung
EN Installation instructions
FR Instructions de montage
ES Instrucciones de montaje
IT Istruzioni di montaggio
NL Montagehandleiding
RU Руководство по монтажу

KEUCO GmbH & Co. KG
Oesestr. 36
D-58675 Hemer
Telefon +49 2372 90 4-0
Telefax +49 2372 90 42 36
info@keuco.de
www.keuco.de

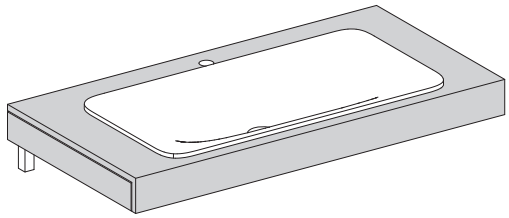

31402

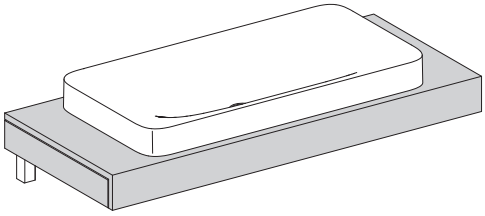

31402

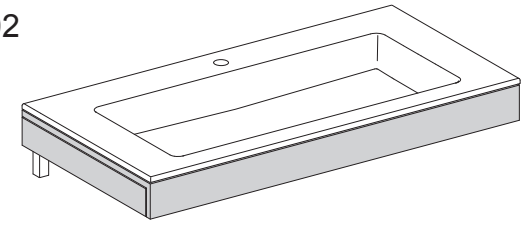

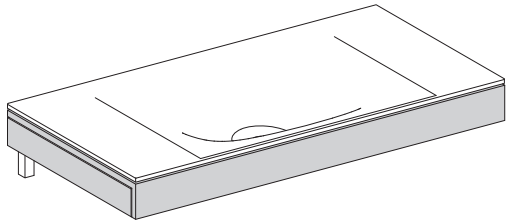

31403

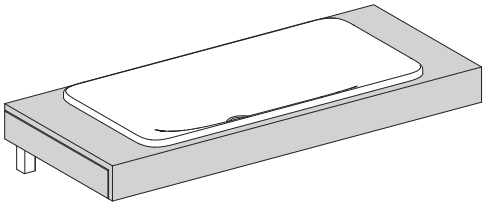

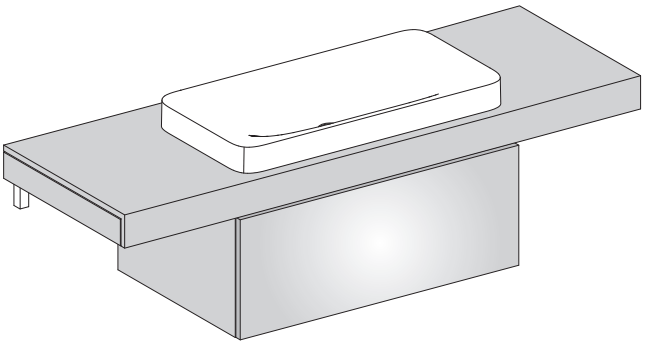

Edition 400 Planing

Waschtischboard, Unterbauschrank

Washbasin board, base unit

Plan de toilette, armoire sous plan

Tabla de lavabo, armario inferior

Base portalavabo, mobile inferiore

Wastafelplank, onderbouwkast

Подиум для раковины, шкафчик под раковиной

311229
03.2016

DE Wichtige Informationen, bitte unbedingt lesen!

Symbolerklärung

Warnung vor Personen- oder Sachschäden

Warnung vor Stromschlag

Warnung vor Wasserschaden

Hinweis, Tipp oder Verweis

Optional

Bestätigungston/Klickgeräusch

Gewährleistung

– Eine Gewährleistung in Bezug auf Sicherheit, Funktion und Unversehrtheit des Produkts kann nur geleistet werden, wenn die Hinweise in dieser Anleitung beachtet werden. Bei Missachtung können Körperverletzungen und Sachschäden auftreten. Für Schäden, die durch Nichtbeachtung der Anweisungen eintreten, haftet der Hersteller nicht.
– Um Montagefehler und Schäden am Produkt zu vermeiden, ist unbedingt nach den Anweisungen der Montageanleitung vorzugehen.
– Neben den Hinweisen in dieser Anleitung sind die allgemein gültigen Sicherheits- und Unfallvorschriften zu beachten.
– Das Produkt hat das Werk in sicherheitstechnisch einwandfreiem Zustand verlassen.

Allgemeine Sicherheitshinweise und Informationen

– Die Montage darf nur durch einen Fachmann erfolgen.
– Der Bauuntergrund muss für die Aufnahme des Gewichtes geeignet sein.
– Um Beschädigungen am Produkt zu vermeiden, muss es mit größter Sorgfalt behandelt werden. Ringe und andere Gegenstände die das Produkt beschädigen können, müssen vor der Montage abgelegt werden.
– Vor den Bohrarbeiten ist sicherzustellen, dass sich keine Wasser- oder Stromleitungen hinter der vorgesehenen Bohrstelle befinden.
– Das Sitzen auf dem Waschtisch und das Abstützen oder Sitzen auf der ausgezogenen Schublade ist nicht erlaubt.

– Alle Maßangaben sind in Millimeter (mm). Die Zeichnungen sind nicht maßstabsgerecht.
– Technische Änderungen bleiben vorbehalten.
– Schwere und sperrige Elemente müssen mit zwei Personen montiert werden.

EN Important information – please read!

Key to symbols

Warning - risk of bodily injury or damage to property

Warning - risk of electric shock

Warning - risk of water damage

Note, tip or reference

Optional

Acknowledgement tone/click

Warranty

– The function, safety and integrity of the product are only guaranteed if the instructions given in this manual are adhered to. Non-observance of the safety instructions could lead to bodily injury and damage to property. The manufacturer is not liable for damage resulting from non-observance of the instructions.
– To avoid installation errors and damage to the product, it is essential that the installation instructions are followed carefully.
– Besides the information given in this manual, please follow the relevant general safety and accident prevention regulations.
– This product left our factory in a condition complying with all the requirements of technical safety.

General safety instructions and information

– For installation by trained craftsmen only.
– The underlying structure must be suitable for bearing the weight involved.
– Handle this product with the utmost care to avoid damaging it. Rings and other objects that may damage the product must be removed before starting the installation work.
– Before carrying out any drilling work, ensure that no plumbing or wiring is routed behind the place where you intend to drill.
– Do not sit on the washbasin or lean or sit on the open drawer.

– All dimensions are given in millimetres (mm). Drawings are not to scale.
– We reserve the right to make technical changes without notice.
– Large, bulky or heavy items must be installed by two people.

Explication des symboles

Mise en garde contre des dommages corporels ou matériels

Mise en garde contre les risques d‘électrocution

Mise en garde contre les risques liés à l‘eau

Remarque, conseil ou référence

En option

Bip de confirmation / bruit de cliquetis

Garantie

– Une garantie concernant la sécurité, la fonctionnalité et l‘intégrité du produit peut uniquement être assurée si les consignes contenues dans cette notice d‘utilisation sont respectées. Un non-respect de ces instructions peut entraîner des blessures corporelles ainsi que des dommages matériels. Le fabricant décline toute responsabilité pour les dommages dus à non-respect de ces consignes.
– Afin d‘éviter toute erreur de montage et tout endommagement du produit, il est nécessaire de procéder au montage en tenant compte des instructions de cette notice.
– En plus des instructions de cette notice d‘utilisation, il est nécessaire de respecter les règles générales en vigueur sur la sécurité et la prévention des accidents.
– Le produit a quitté l‘usine dans un état irréprochable en matière de sécurité.

Consignes de sécurité et informations générales

– Seul un personnel spécialisé est autorisé à effectuer le montage.
– Le support doit pouvoir supporter le poids de l‘installation.
– Afin d‘éviter tout endommagement sur le produit, il faut agir avec la plus grande précaution possible.
Les bagues ou tout autre objet pouvant endommager le produit doivent être retirés avant de procéder au montage.
– Avant les travaux de perçage, veuillez vous assurer qu‘il n‘y ait aucune conduite d‘eau ni aucun câble électrique derrière l‘emplacement de perçage prévu.
– Il est interdit de s’asseoir sur le lavabo et de s’appuyer ou de s’asseoir sur le tiroir ouvert.

– Toutes les indications de mesure sont en millimètres (mm). Les schémas ne sont pas à l‘échelle.
– Sous réserves de modifications techniques.
– Les éléments lourds et encombrants doivent être montés à l‘aide de deux personnes.

Explicación de símbolos

Advertencia de daños personales o materiales

Advertencia de descarga eléctrica

Advertencia de daños originados por agua

Indicación, recomendación o referencia

Opcional

Sonido de accionamiento/clic

Garantía

– Sólo puede ofrecerse una garantía con relación a la seguridad, al funcionamiento y a la integridad del producto si se respetan las indicaciones reflejadas en estas instrucciones. En caso de inobservancia de las mismas pueden producirse lesiones corporales y daños materiales. El fabricante no se hace responsable de daños derivados de la inobservancia de las indicaciones.
– Para evitar fallos de montaje y daños en el producto, se ha de proceder necesariamente según las indicaciones reflejadas en las instrucciones de montaje.
– Junto a las indicaciones reflejadas en estas instrucciones, también han de respetarse las normas de seguridad y accidentes generalmente válidas.
– El producto ha salido de fábrica en perfecto estado a nivel técnico de seguridad.

Indicaciones de seguridad e información general

– El montaje debe realizarse solamente por un técnico.
– La base de construcción tiene que ser adecuada para soportar el peso.
– Para evitar daños en el producto, el mismo tiene que tratarse con el máximo cuidado. Antes del montaje tienen que quitarse los anillos y otros objetos que pueden dañar el producto.
– Antes de realizar trabajos de taladrado ha de garantizarse que ningún conducto hidráulico o conductor eléctrico se encuentre detrás de la zona de taladrado prevista.
– Se prohíbe sentarse en la mesa de lavado y apoyarse o sentarse en el cajón cuando esté extraído.

– Las medidas se reflejan todas en milímetros (mm). Los planos no están elaborados a escala.
– Se reserva el derecho de realizar modificaciones técnicas.
– Los elementos pesados y voluminosos tienen que montarse por dos personas.

IT Informazioni importanti! Assicurarsi di leggerle!

Spiegazione dei simboli

Avvertenza importante per danni a cose o persone

Pericolo di scossa elettrica

Pericolo di danni provocati dall‘acqua

Avvertenza, consiglio o rimando

Opzionale

Suono di conferma / rumore di clic

Garanzia

– La garanzia relativa alla sicurezza, al funzionamento e l’integrità del prodotto può essere accordata solo se si rispettano le avvertenze delle presenti istruzioni. In caso di non rispetto si possono verificare lesioni fisiche e danni materiali. Il produttore non si assume la responsabilità di danni dovuti al non rispetto delle istruzioni.
– Per evitare errori di montaggio e danni al prodotto, è necessario procedere come da istruzioni di montaggio.
– Oltre alle avvertenze contenute nelle presenti istruzioni osservare le disposizioni generalmente valide sulla sicurezza e sulla prevenzione antinfortunistica!
– Il prodotto è uscito dalla fabbrica in stato ineccepibile dal punto di vista della sicurezza.

Avvertenze sulla sicurezza e informazioni generali

– Il montaggio può essere effettuato solo da un esperto.
– La superficie di montaggio deve essere adeguata al peso da sostenere.
– Per evitare danneggiamenti al prodotto, questo deve essere trattato con la massima cura. Gli anelli e altri oggetti che possono danneggiare il prodotto devono essere riposti prima del montaggio.
– Prima delle operazioni di foratura accertarsi che non vi siano linee idriche o elettriche dietro il punto in cui si prevede la foratura.
– Vietato sedersi sul lavabo o utilizzare il cassetto aperto come appoggio o per sedersi.

– Tutte le indicazioni di misura sono espresse in millimetri (mm). I disegni non sono fedeli alle misure.
– Modifiche tecniche riservate.
– Gli elementi pesanti e ingombranti devono essere montati da due persone.

NL Belangrijke informatie, zorgvuldig doorlezen!

Uitleg bij de symbolen

Waarschuwing voor persoonlijke of materiële schade

Waarschuwing voor elektrische schok

Waarschuwing voor waterschade

Opmerking, tip of verwijzing

Optioneel

Bevestigingstoon/klikgeluid

Garantie

– Veiligheid, correcte werking en onbeschadigd product kan alleen gegarandeerd worden wanneer de instructies in deze handleiding gevolgd worden. Bij niet-naleving kunnen lichaamsverwondingen en materiële schade optreden. Voor schade, die door niet-naleving van de aanwijzingen optreedt, aanvaardt de fabrikant geen aansprakelijkheid.
– Om montagefouten en schade aan het product te vermijden moeten de aanwijzingen uit de montagehandleiding stikt worden nageleefd.
– Naast de aanwijzingen in deze handleiding moeten de algemeen geldende veiligheids- en ongevalvoorschriften worden nageleefd.
– Het product heeft de fabriek in een veiligheidstechnisch perfecte staat verlaten.

Algemene veiligheidsaanwijzingen en informatie

– De montage mag alleen door een vakman gebeuren.
– De bouwondergrond moet geschikt zijn om het gewicht op te nemen.
– Om beschadigingen aan het product te vermijden moet het product zeer voorzichtig behandeld worden. Ringen en andere voorwerpen die het product kunnen beschadigen moeten voor de montage worden uitgedaan.
– Vooraleer boorwerken uit te voeren, verzekeren dat zich geen water- of stroomleidingen achter de voorziene boorplaats bevinden.
– Het is verboden op de wastafel te zitten en op de uitgetrokken lade te steunen of te zitten.

– Alle afmetingen zijn in millimeter (mm). De tekeningen hebben niet de juiste schaal.
– Technische veranderingen blijven voorbehouden.
– Zware en onhandzame onderdelen moeten met twee personen worden gemonteerd.

Пояснение условных обозначений

Важное указание для предупреждения травм людей или материального ущерба

Предупреждение о поражении током

Предупреждение об ущербе, причиняемом водой

Указание, рекомендация или ссылка

Опционально

Подтверждающий звук / Щелкающий звук

Гарантия

– Безопасность, функционирование и сохранность изделия могут быть гарантированы лишь при условии соблюдения указаний данного руководства. При пренебрежении могут наступить увечья и материальный ущерб. Изготовитель не несет ответственности за ущерб, вызванный несоблюдением данных указаний.
– Во избежание погрешностей монтажа и поломок изделия обязательно действовать в соответствии с указаниями руководства по монтажу.
– Наряду с указаниями данного руководства следует соблюдать действующие общие правила безопасности и инструкции по технике безопасности!
– Изделие покинуло предприятие в безупречном в отношении техники безопасности состоянии.

Общие указания по безопасности и информация

– Монтаж может производиться только специалистом.
– Строительный фундамент должен быть пригодным для восприятия веса.
– Во избежание повреждений изделия с ним следует обращаться с величайшей осторожностью.
  Кольца и другие предметы, которые могут повредить изделие, должны быть перед монтажом сняты.
– Перед началом сверления необходимо убедиться в том, что за намеченным местом сверления отсутствуют водопроводные линии или электропроводка.
– Запрещается сидеть на умывальнике, а также опираться или сидеть на вынутом выдвижном ящике.

– Все размеры указаны в миллиметрах (мм). Чертежи не соответствуют строго масштабу.
– Мы оставляем за собой право на технические изменения.
– Тяжелые и громоздкие элементы должны монтироваться двумя людьми.

DE Die beiliegende Maßzeichnung muss beachtet werden.

Die Maßzeichnung beinhaltet alle wichtigen Maße für die Montage.

Die Montageabbildungen in dieser Anleitung geben nur Beispielhaft die Montagereihenfolge vor.

EN The enclosed dimension drawing must be observed.

The dimension drawing includes all dimensions that are important for installation.

The installation images in these instructions are only examples of the installation sequence.

FR Le dessin coté joint doit être respecté.

Le dessin coté comprend toutes les dimensions importantes pour le montage.

Les figures de montage de cette notice présentent l'orde de montage seulement en exemple.

ES Hay que observar el dibujo acotado adjunto.

El dibujo acotado incluye todas las medidas importantes para el montaje.

Las figuras de montaje de estas instrucciones indican la secuencia de montaje sólo a modo de ejemplo.

IT Osservare il disegno con le misure allegato.

Il disegno delle misure contiene tutte le misure importanti per il montaggio.

Le immagini di montaggio nelle presenti istruzioni rappresentano solo un esempio della sequenza di montaggio.

NL De bijgevoegde maattekening moet in acht worden genomen.

De maattekening bevat alle belangrijke maten voor de montage.

De montage-afbeeldingen in deze handleiding geven de montagevolgorde alleen als voorbeeld aan.

RU Нужно следоват приложенному чертежу с размерами.

На данном чертеже с размерами имеются все существенные для монтажа размеры.

Изображения по монтажу в данном руководстве передают последовательность монтажа лишь приблизительно.

1

EDITION 400 Planning - Angebots-Nr. / Offer no.: 1079041

Hiermit wird die Zeichnung freigegeben und ein Angebot erteilt.
Hereby the drawing is approved and an offer is made.

Datum / Unterschrift des Kunden
date / signature of the customer

KEUCO

KEUCO GmbH & Co. KG
Oesestraße 36
D- 58675 Hemer

www.keuco.de

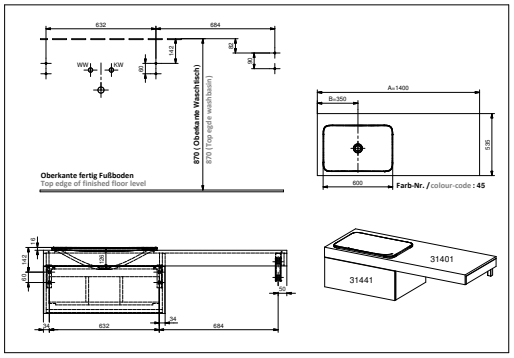

Hinweise / Notes

Zur Innenausstattung der Frontauszüge sind Einteilungen in verschiedenen Größen erhältlich und können separat bestellt werden (siehe Ausstattungssystem Edition 400).

Suitable interior-sets for drawer fronts in various sizes available. Please order separately (see chapter accessories Edition 400).

Bei Planung und Montage ist unbedingt die Wandbeschaffenheit zu berücksichtigen, um Tragfähigkeit der Trägerkonsolen sicher zu stellen. Grundsätzlich muss bauseitig im Befestigungsbereich der Trägerkonsolen (siehe Zeichnung) eine ausreichende Wandstärke gewährleistet sein. Vor allem bei Leichtbauwänden ist eine Hinterfütterung zwingend erforderlich. Es ist von einer Traglast von 150 kg auszugehen.

During planning and mounting it is absolutely essential to consider the properties and condition of the wall, in order to ensure the load capacity of the bearing brackets. It is fundamental that a sufficient wall reinforcement is guaranteed in the mounting area of the support brackets (see drawing). Especially in cases of lightweight construction a rear support structure is imperative. A bearing load of 150 kg should be provided.

2

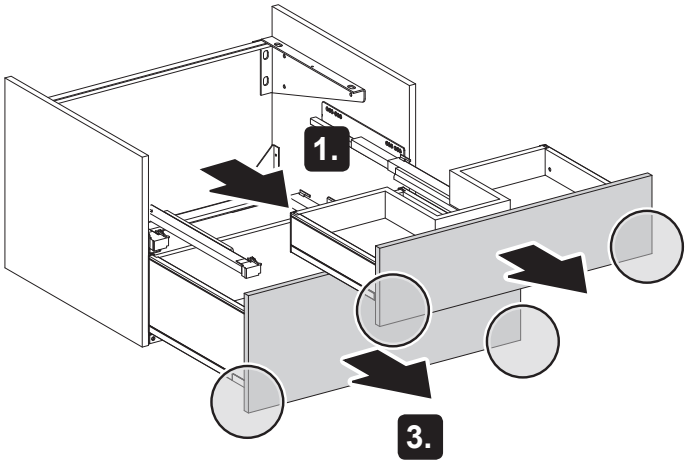

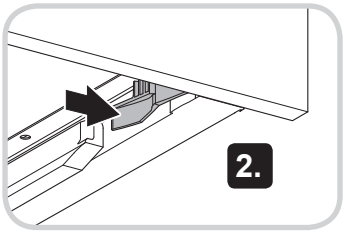

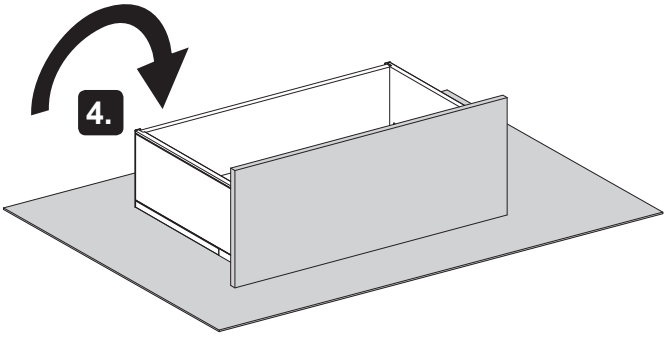

3

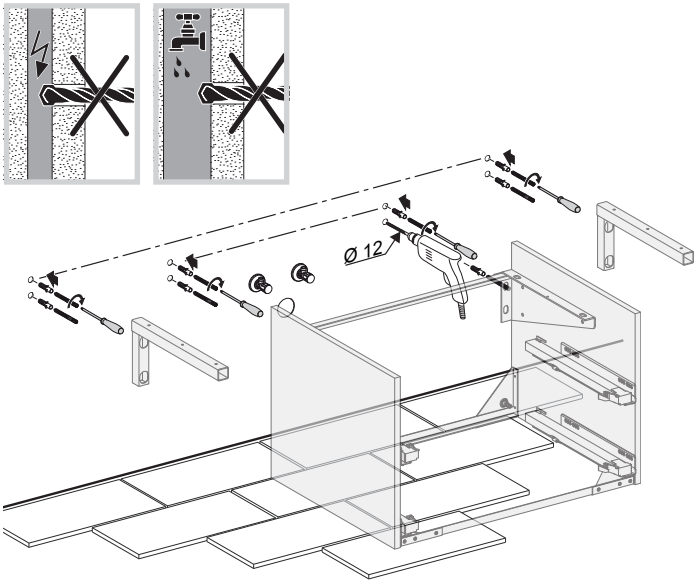

4

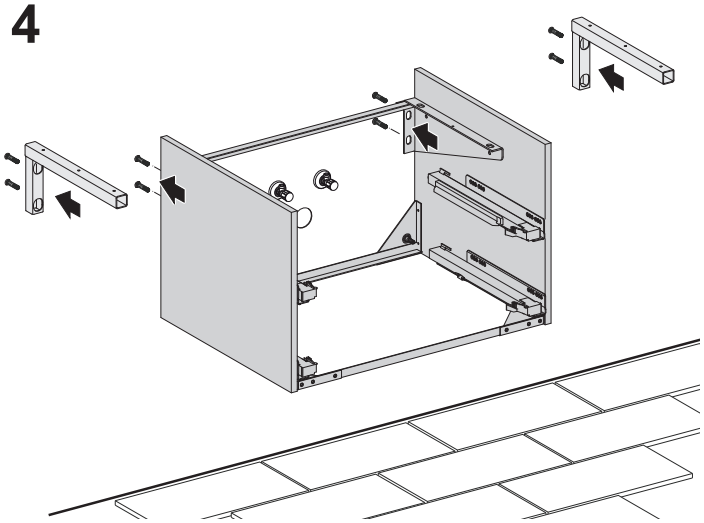

5

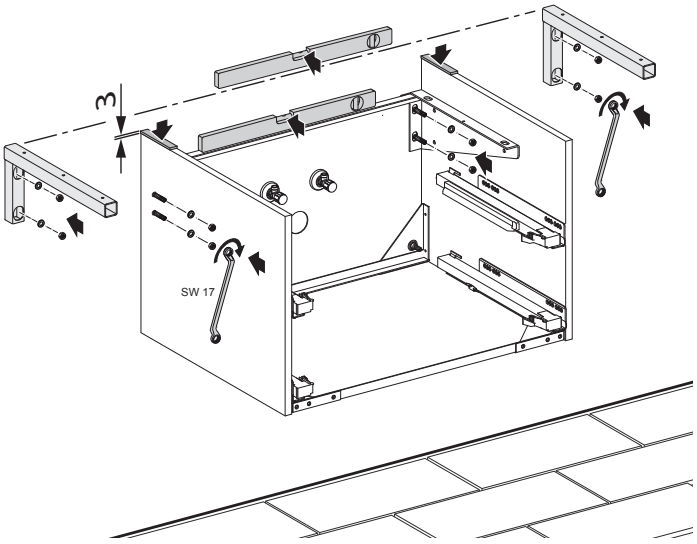

6

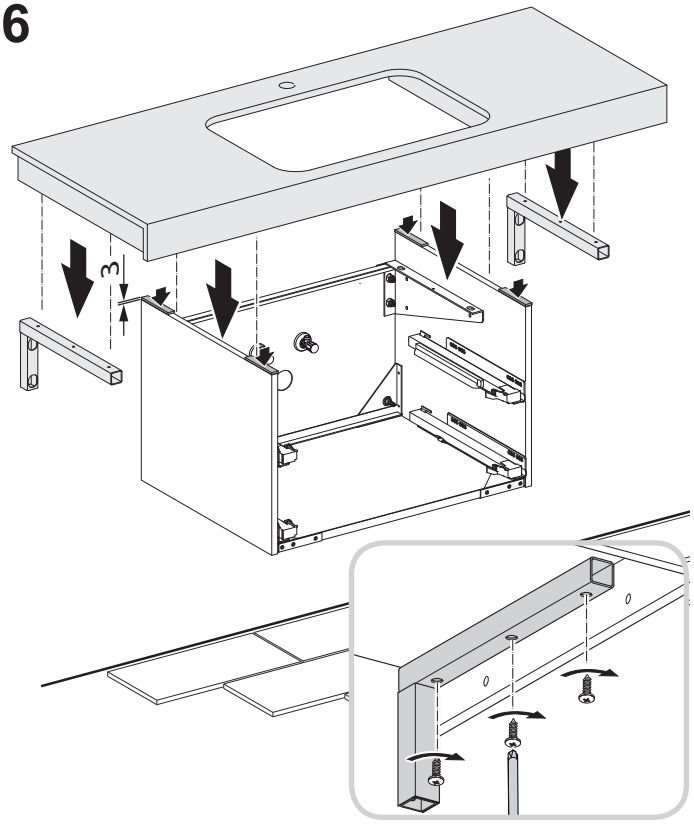

7

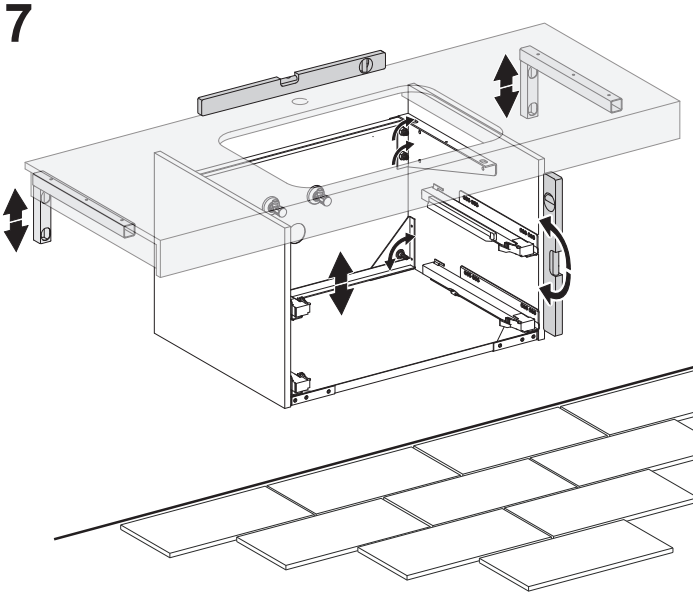

8

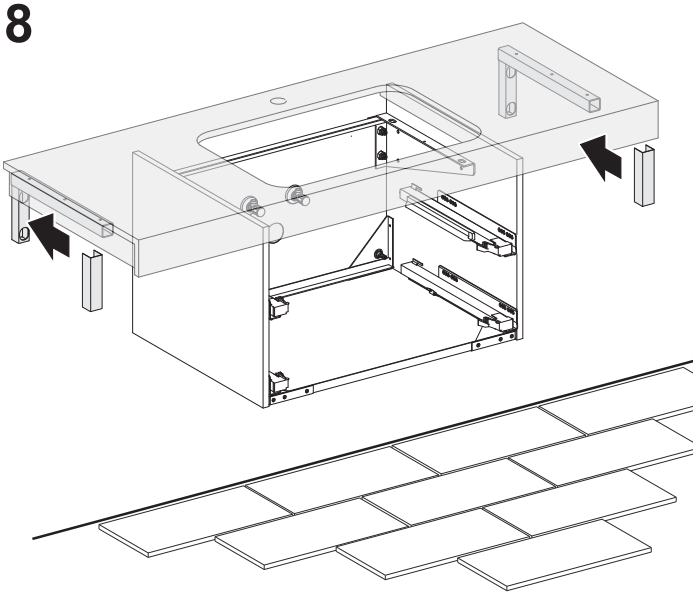

9

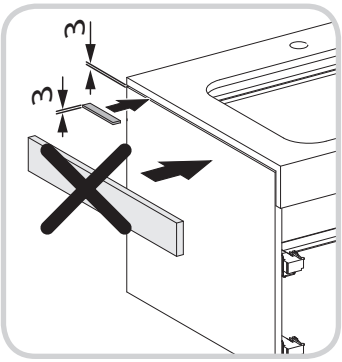

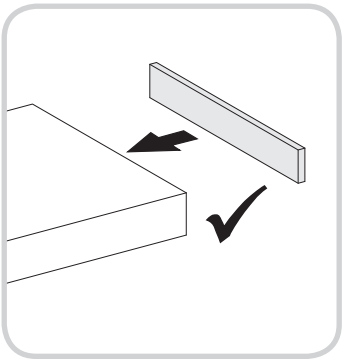

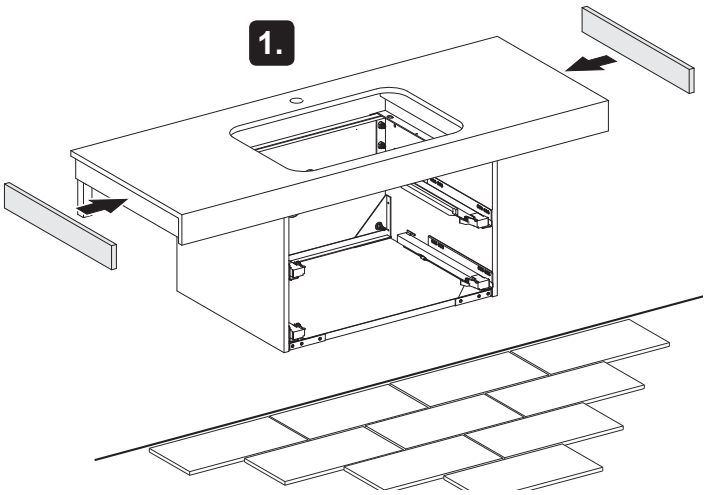

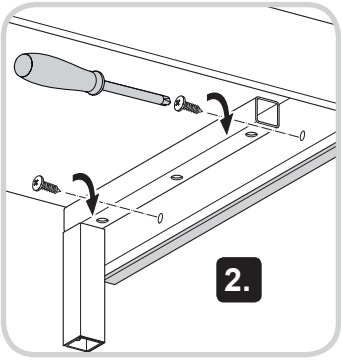

10

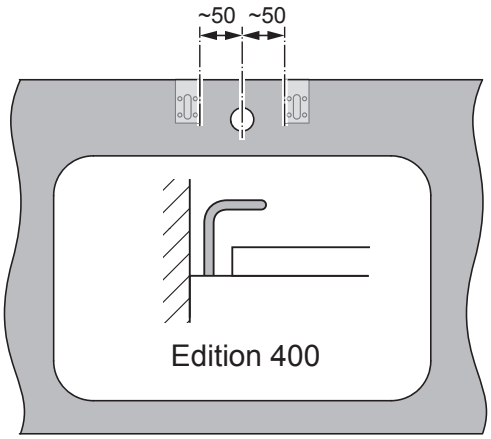

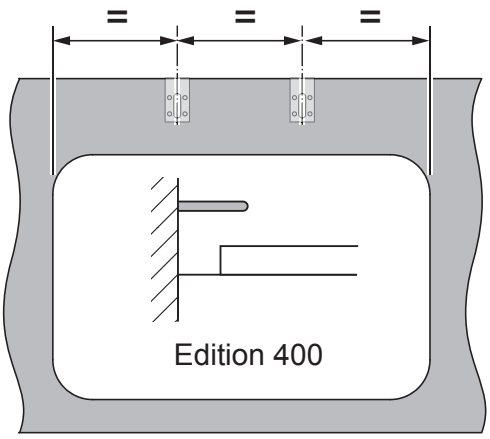

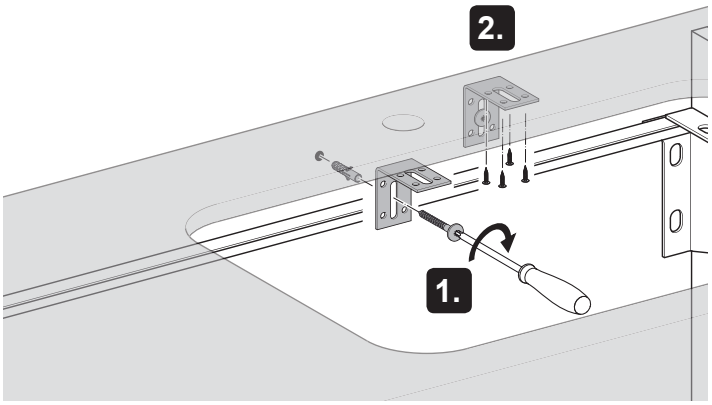

11

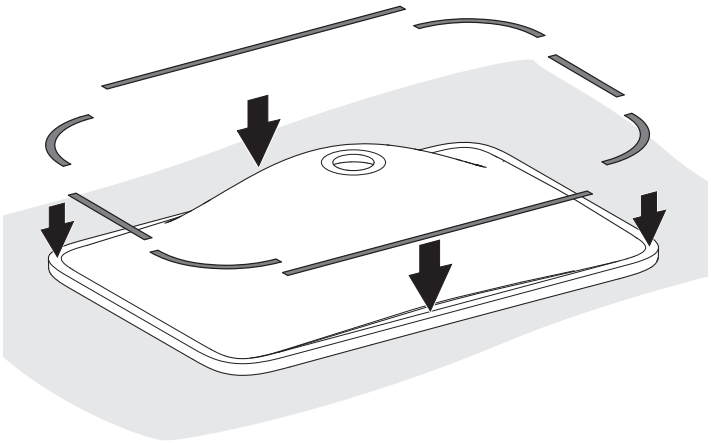

12

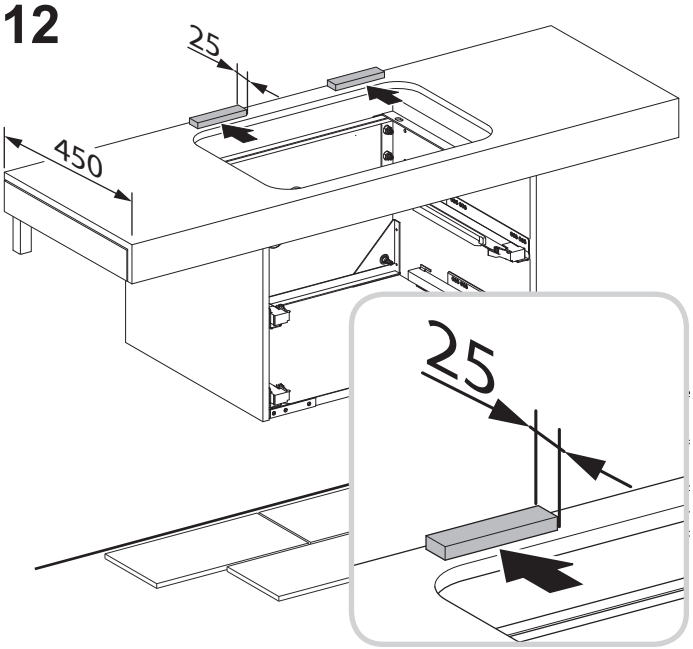

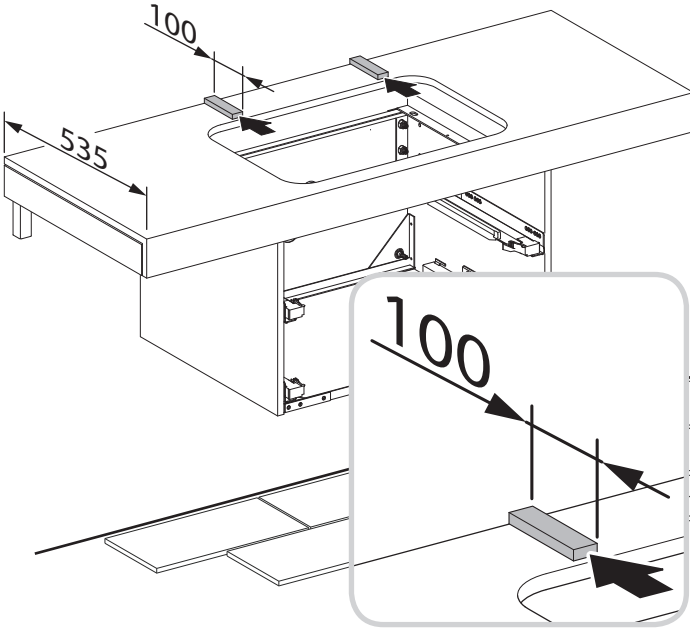

13

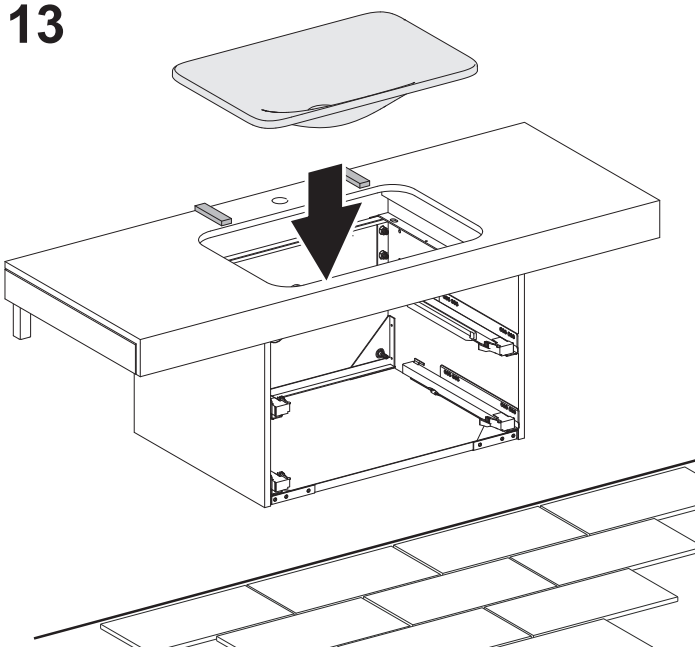

14

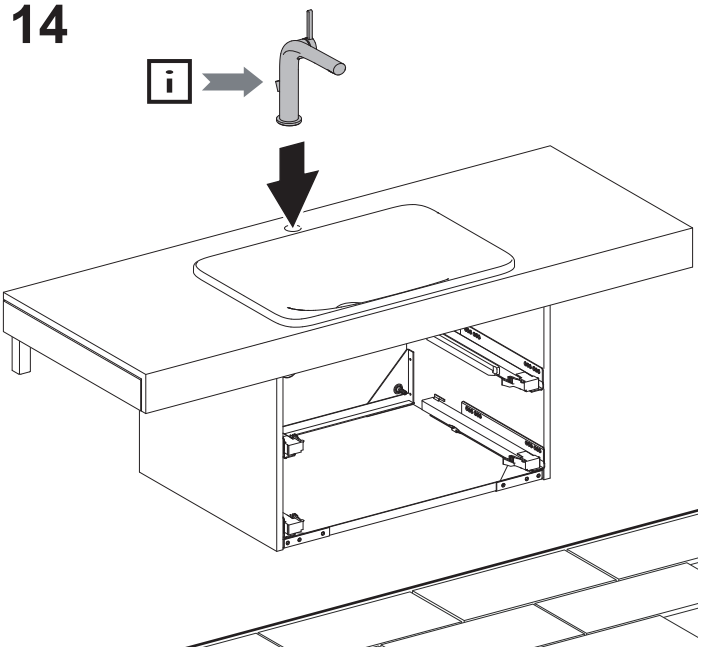

15

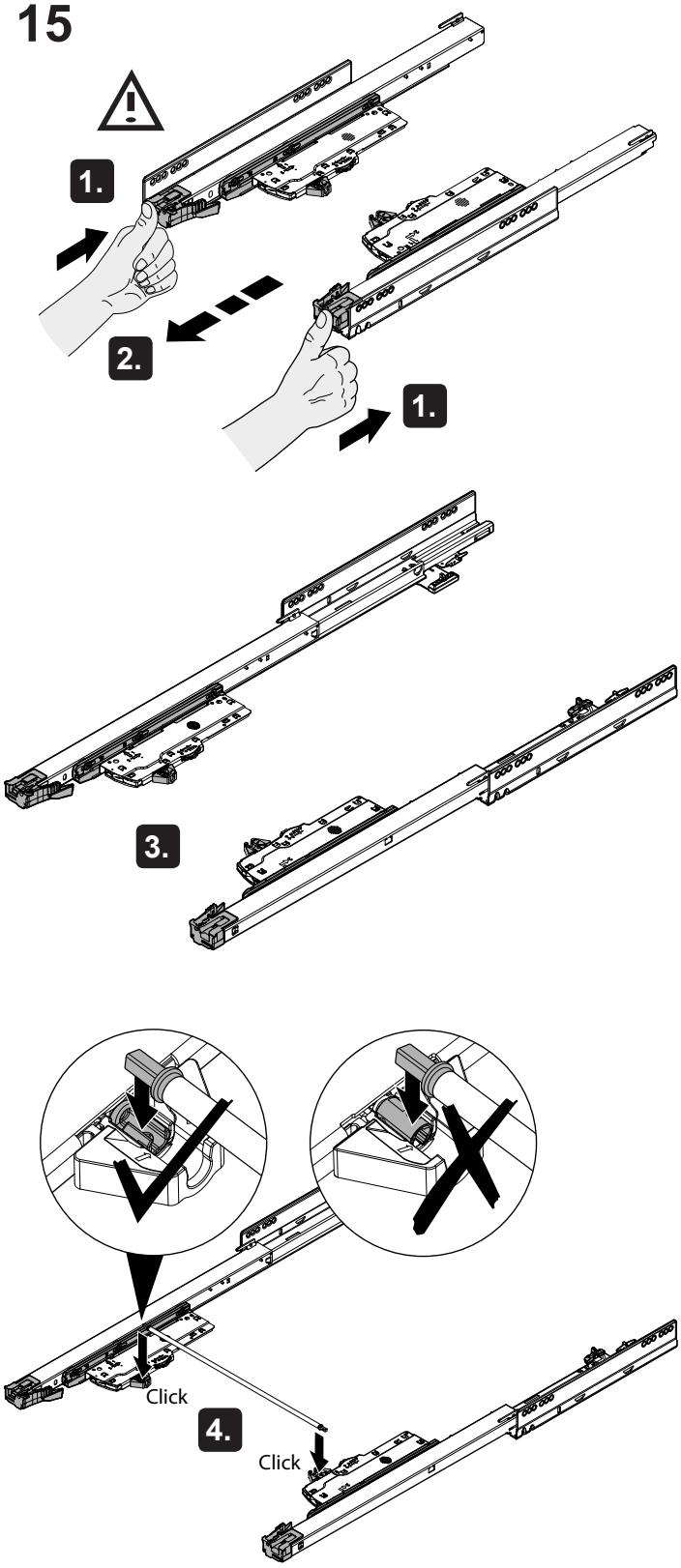

16

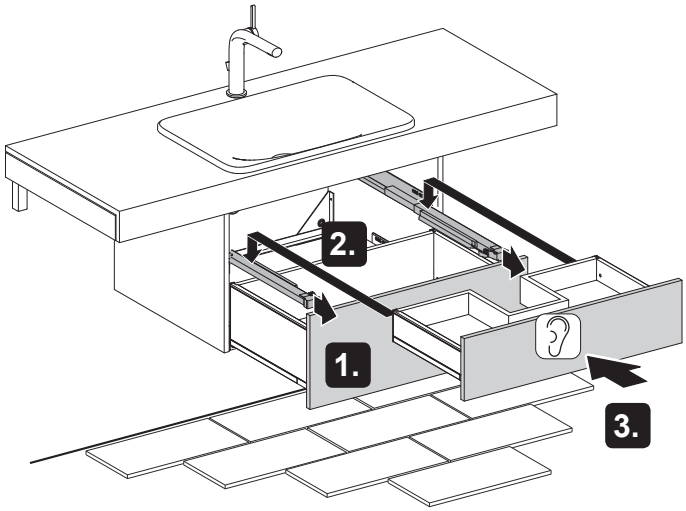

17

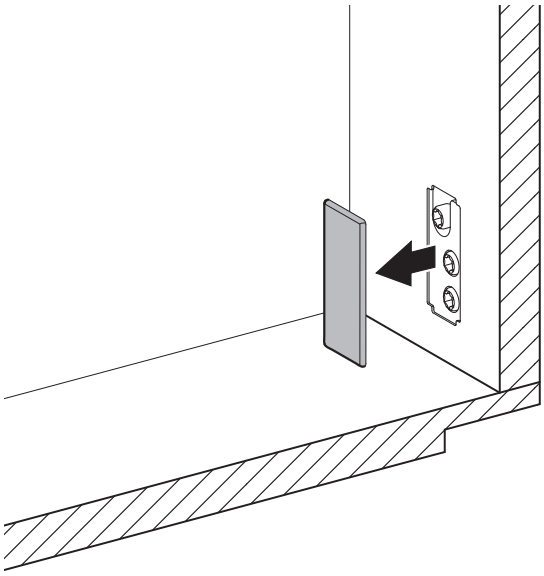

18

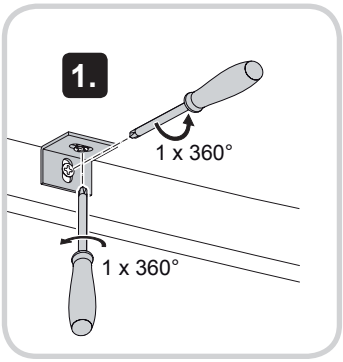

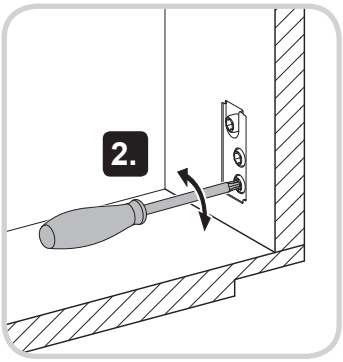

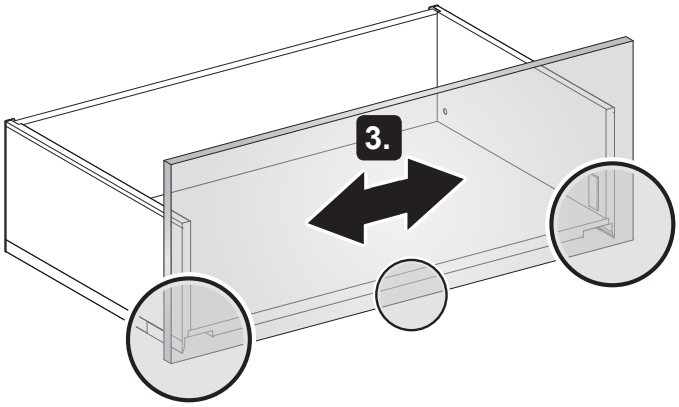

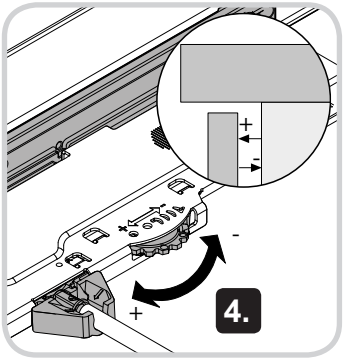

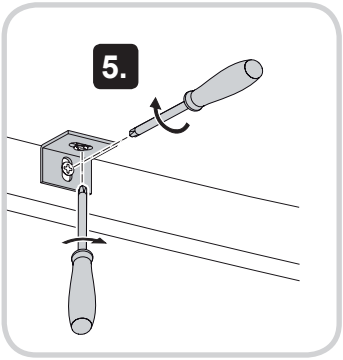

19

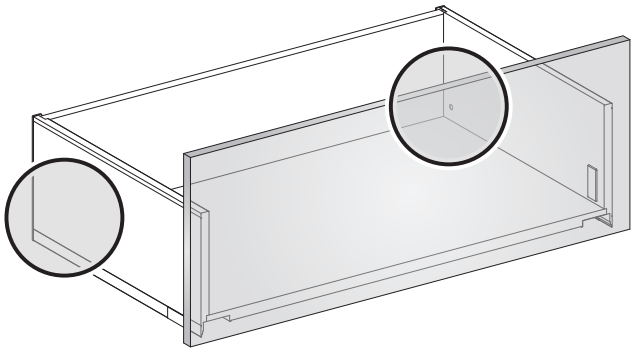

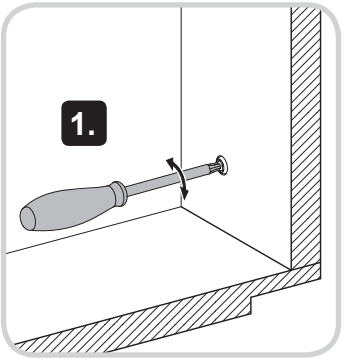

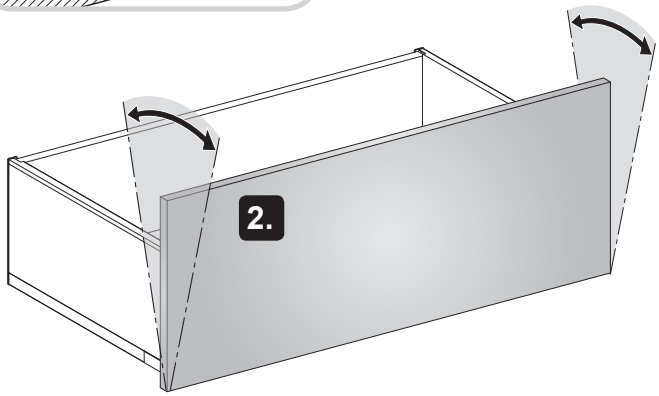

20

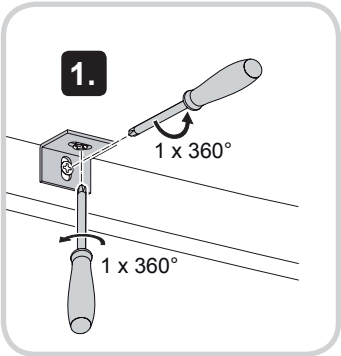

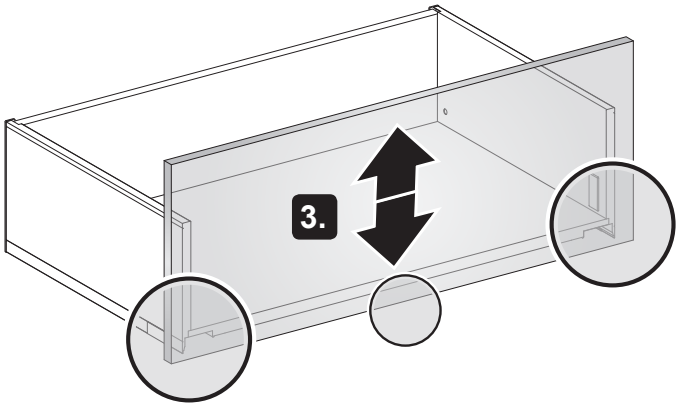

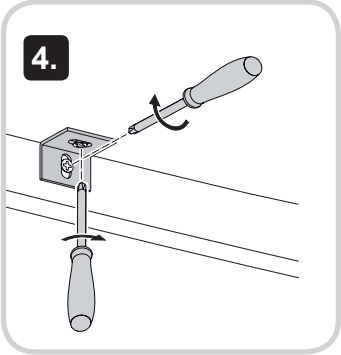

21

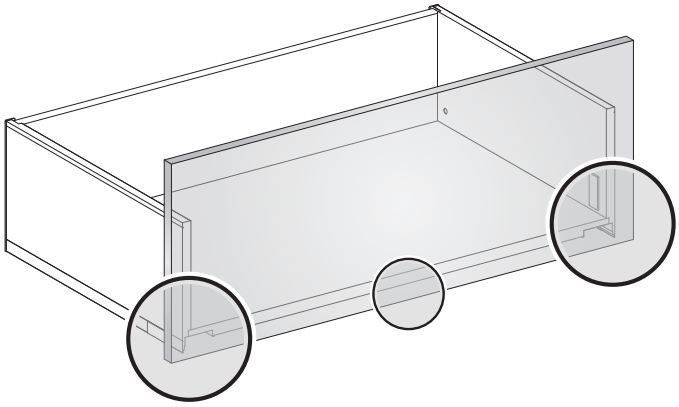

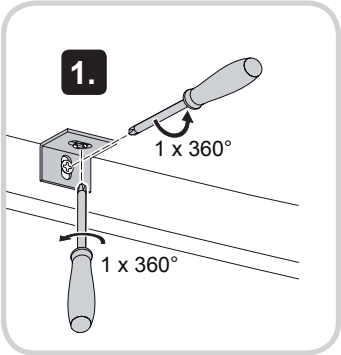

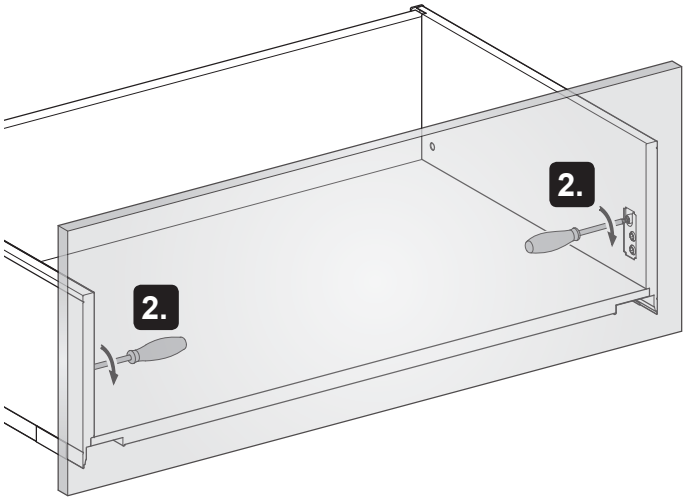

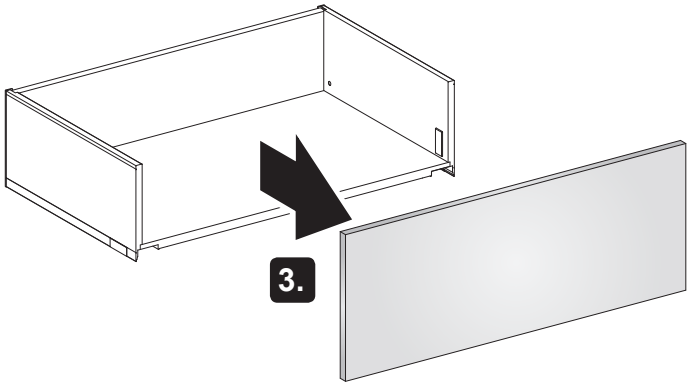

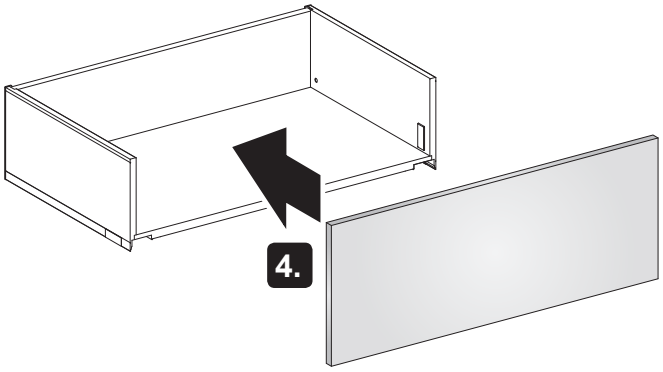

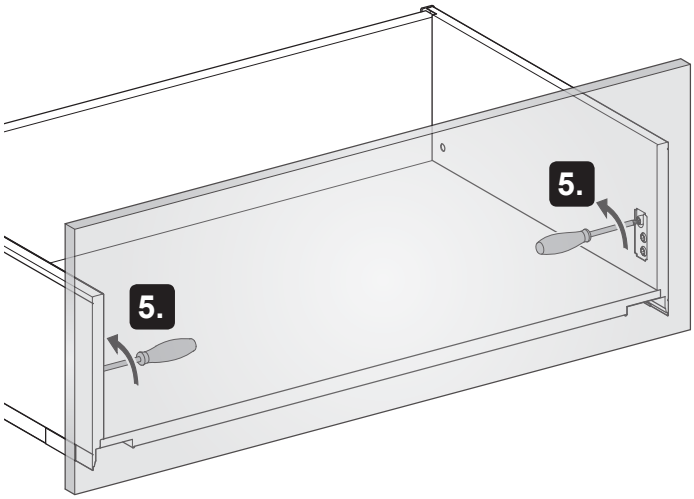

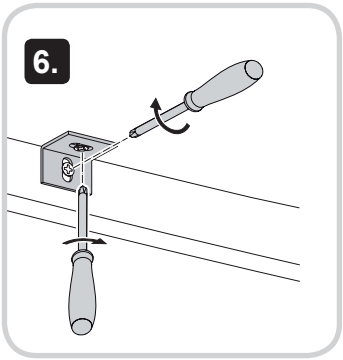
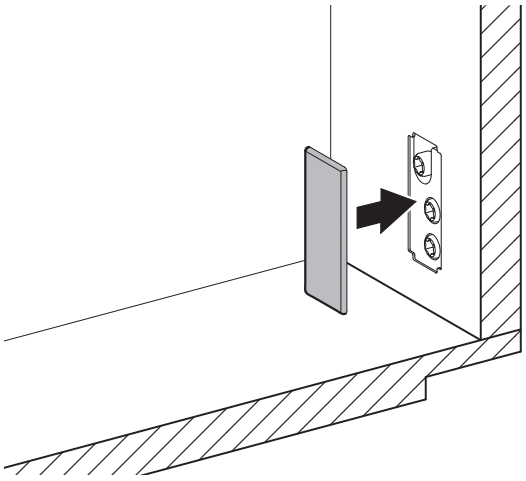
22 ⊞